Materiali – Progr.1+560.00		
Materiale	Area (m²)	Vol. (m³)
Rilevato	42.23	906.60
Scavo	0.00	0.00
Scotico	4.50	92.64
Terreno vegetale	3.41	70.19

Sez. 79
Progr.: 1+560.00
Scala : 1:200
Q.Rif. : 10.00

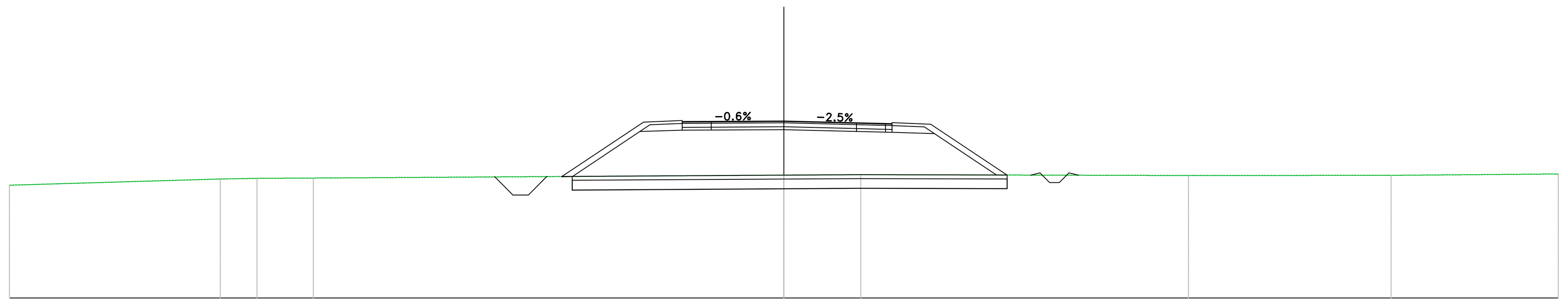

PROGRESSIVE TERRENO	40.00, -29.11, -27.21, -24.30, 0.00, 3.97, 20.89, 31.36, 40.00
PARZIALI TERRENO	10.89, 1.90, 2.92, 24.30, 3.97, 16.92, 10.47, 8.64
QUOTE TERRENO	15.82, 16.14, 16.17, 16.18, 16.33, 16.36, 16.32, 16.32, 16.40
PROGRESSIVE PROGETTO	-5.25, -3.75, 3.75, 5.25, 5.59
PARZIALI PROGETTO	1.50, 3.75, 3.75, 1.50, 0.34
QUOTE PROGETTO	19.10, 19.11, 19.13, 19.04, 19.00, 18.99
QUOTE SOTTOFONDO	16.26, 16.27, 18.60, 18.65, 18.66, 18.68, 18.59, 18.55, 18.54, 18.47, 16.34, 16.34

Materiali – Progr.1+579.24		
Materiale	Area (m²)	Vol. (m³)
Rilevato	37.18	764.10
Scavo	0.00	0.00
Scotico	4.34	85.04
Terreno vegetale	3.18	63.41

Sez. PG_08
Progr.: 1+579.24
Scala : 1:200
Q.Rif. : 10.00

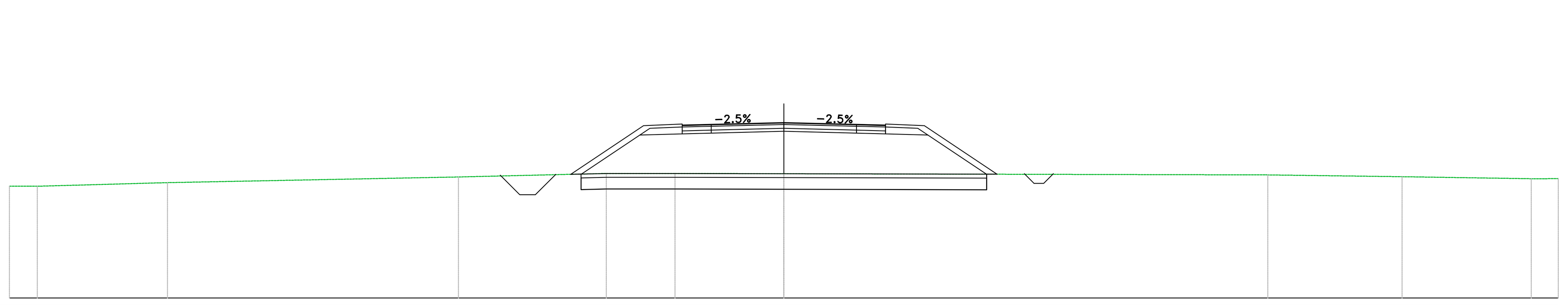

PROGRESSIVE TERRENO	40.00, -38.56, -31.84, -16.81, -9.17, -5.62, 0.00, 24.99, 31.93, 38.60, 40.00
PARZIALI TERRENO	1.44, 6.72, 15.02, 7.64, 3.55, 5.62, 24.99, 6.94, 6.66, 1.40
QUOTE TERRENO	15.76, 15.75, 15.94, 16.23, 16.41, 16.41, 16.40, 16.33, 16.24, 16.14, 16.14
PROGRESSIVE PROGETTO	-5.25, -3.75, 0.00, 3.75, 5.25
PARZIALI PROGETTO	1.50, 3.75, 3.75, 1.50
QUOTE PROGETTO	18.90, 18.94, 19.03, 18.94, 18.90
QUOTE SOTTOFONDO	16.37, 16.38, 18.40, 18.45, 18.49, 18.58, 18.49, 18.45, 18.38, 16.37, 16.37

Materiali – Progr.1+579.92		
Materiale	Area (m²)	Vol. (m³)
Rilevato	36.98	25.21
Scavo	0.00	0.00
Scotico	4.28	2.93
Terreno vegetale	3.17	2.16

Sez. PG_09
Progr.: 1+579.92
Scala : 1:200
Q.Rif. : 10.00

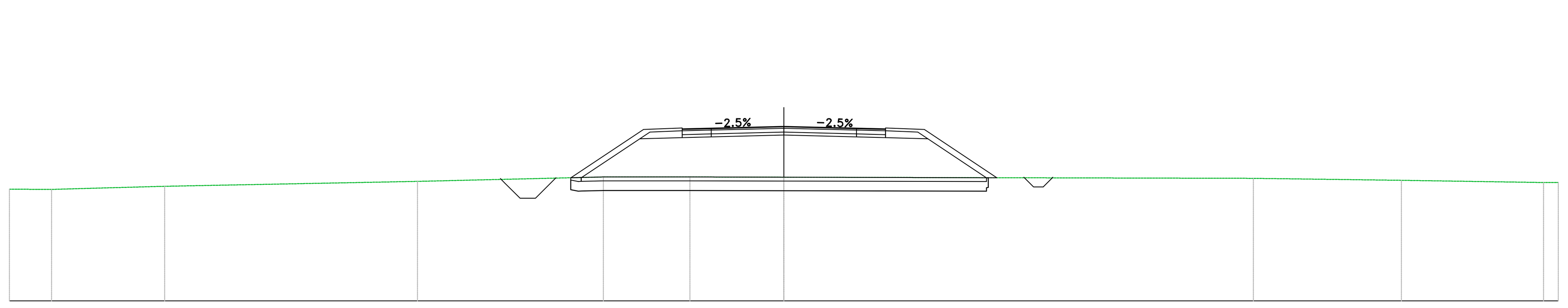

PROGRESSIVE TERRENO	40.00, -37.82, -31.98, -18.93, -9.32, -4.85, 0.00, 24.25, 31.89, 39.23, 40.00
PARZIALI TERRENO	2.18, 5.84, 13.06, 9.60, 4.47, 4.85, 24.25, 7.64, 7.34, 0.77
QUOTE TERRENO	15.78, 15.77, 15.93, 16.18, 16.41, 16.41, 16.40, 16.34, 16.24, 16.12, 16.12
PROGRESSIVE PROGETTO	-5.25, -3.75, 3.75, 5.25
PARZIALI PROGETTO	1.50, 3.75, 3.75, 1.50
QUOTE PROGETTO	18.90, 18.93, 19.03, 18.93, 18.90
QUOTE SOTTOFONDO	16.37, 16.38, 18.38, 18.45, 18.48, 18.58, 18.48, 18.45, 18.38, 16.37, 16.37

Materiali – Progr.1+580.00		
Materiale	Area (m²)	Vol. (m³)
Rilevato	36.97	2.87
Scavo	0.00	0.00
Scotico	4.28	0.33
Terreno vegetale	3.17	0.25

Sez. 80
Progr.: 1+580.00
Scala : 1:200
Q.Rif. : 10.00

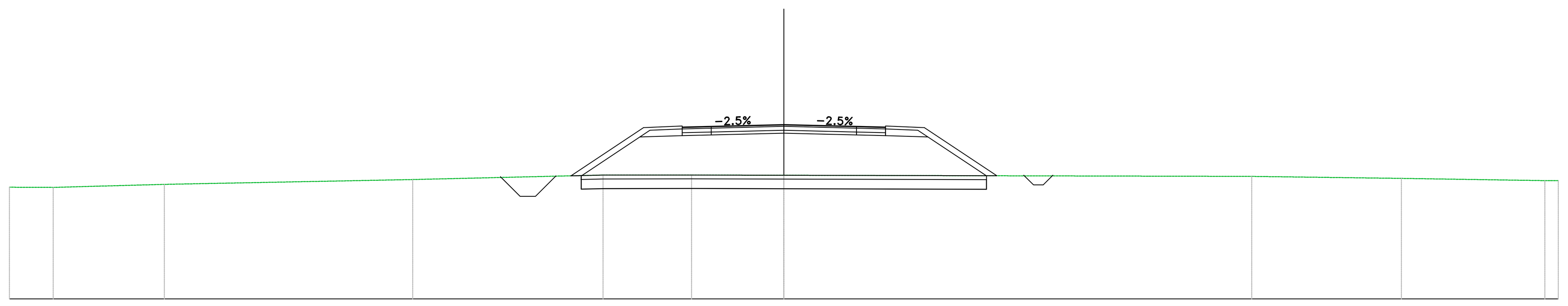

PROGRESSIVE TERRENO	40.00, -37.74, -32.00, -19.17, -9.34, -4.77, 0.00, 24.17, 31.89, 39.30, 40.00
PARZIALI TERRENO	2.26, 5.74, 12.83, 9.83, 4.57, 4.77, 24.17, 7.72, 7.41, 0.70
QUOTE TERRENO	15.78, 15.77, 15.93, 16.18, 16.41, 16.41, 16.40, 16.34, 16.24, 16.12, 16.12
PROGRESSIVE PROGETTO	-5.25, -3.75, 0.00, 3.75, 5.25
PARZIALI PROGETTO	1.50, 3.75, 3.75, 1.50
QUOTE PROGETTO	18.90, 18.93, 19.03, 18.93, 18.90
QUOTE SOTTOFONDO	16.37, 16.38, 18.38, 18.45, 18.48, 18.58, 18.48, 18.45, 18.38, 16.37, 16.37

Materiali – Progr.1+600.00		
Materiale	Area (m²)	Vol. (m³)
Rilevato	35.11	720.77
Scavo	0.00	0.00
Scotico	4.25	85.34
Terreno vegetale	3.08	62.54

Sez. 81
Progr.: 1+600.00
Scala : 1:200
Q.Rif. : 10.00

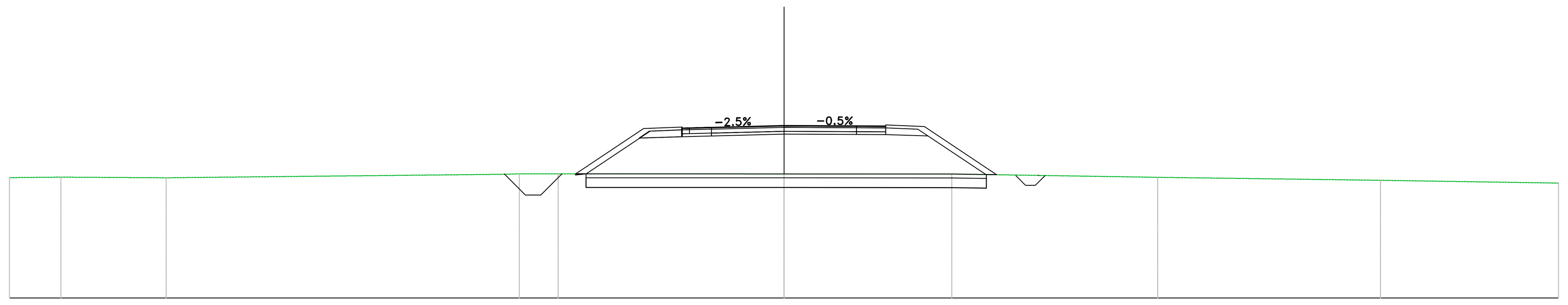

PROGRESSIVE TERRENO	40.00, -37.35, -31.91, -14.64, -13.67, -11.66, 0.00, 8.67, 19.30, 30.80, 40.00
PARZIALI TERRENO	2.65, 5.44, 17.26, 0.97, 2.01, 11.66, 8.67, 10.63, 11.50, 9.20
QUOTE TERRENO	16.21, 16.23, 16.20, 16.38, 16.40, 16.40, 16.40, 16.39, 16.22, 16.07, 15.92
PROGRESSIVE PROGETTO	-5.25, -3.75, 3.75, 5.25
PARZIALI PROGETTO	1.50, 3.75, 3.75, 1.50
QUOTE PROGETTO	18.77, 18.80, 18.90, 18.88, 18.87
QUOTE SOTTOFONDO	16.40, 16.40, 18.25, 18.32, 18.35, 18.45, 18.43, 18.42, 18.36, 16.36, 16.36

Materiali – Progr.1+620.00		
Materiale	Area (m²)	Vol. (m³)
Rilevato	33.46	685.70
Scavo	0.00	0.00
Scotico	4.22	84.76
Terreno vegetale	3.05	61.30

Sez. 82
Progr.: 1+620.00
Scala : 1:200
Q.Rif. : 10.00

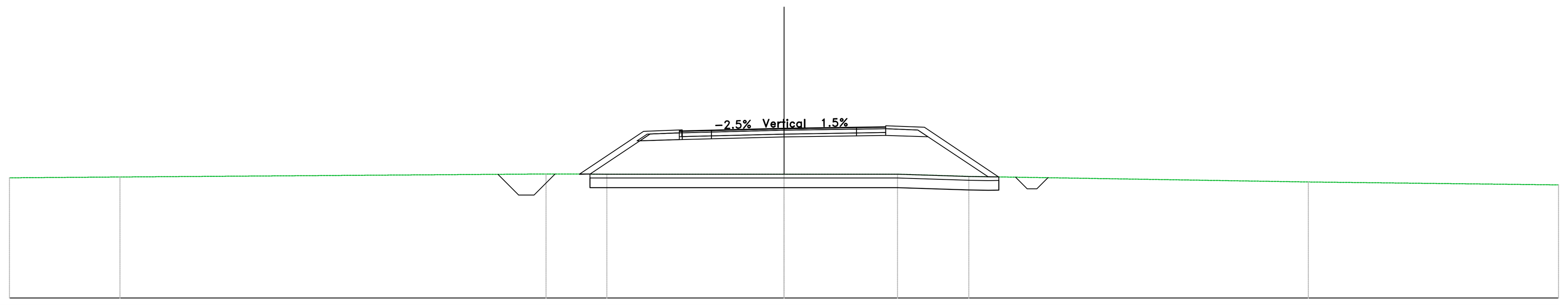

PROGRESSIVE TERRENO	40.00, -34.29, -13.06, -12.29, -9.15, 0.00, 5.86, 9.54, 27.08, 40.00
PARZIALI TERRENO	5.71, 21.24, 0.77, 3.14, 9.15, 5.86, 3.68, 17.53, 12.92
QUOTE TERRENO	16.19, 16.24, 16.39, 16.39, 16.38, 16.38, 16.38, 16.27, 15.98, 15.83
PROGRESSIVE PROGETTO	-5.25, -3.75, 3.75, 5.25
PARZIALI PROGETTO	1.50, 3.75, 3.75, 1.50
QUOTE PROGETTO	18.62, 18.66, 18.75, 18.81, 18.83
QUOTE SOTTOFONDO	16.39, 16.39, 18.10, 18.17, 18.21, 18.30, 18.36, 18.38, 18.31, 16.25, 16.24

Materiali – Progr.1+640.00		
Materiale	Area (m²)	Vol. (m³)
Rilevato	31.97	654.43
Scavo	0.00	0.00
Scotico	4.29	85.13
Terreno vegetale	2.91	59.61

Sez. 83
Progr.: 1+640.00
Scala : 1:200
Q.Rif. : 10.00

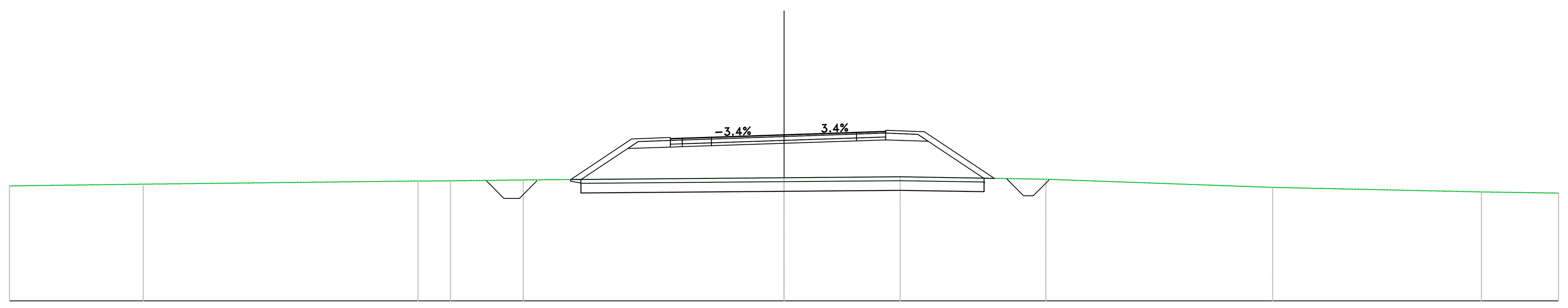

PROGRESSIVE TERRENO	40.00, -33.09, -18.91, -17.23, -13.47, 0.00, 6.00, 13.52, 25.24, 36.02, 40.00
PARZIALI TERRENO	6.91, 14.19, 1.68, 3.76, 13.47, 6.00, 7.53, 11.72, 10.78, 3.98
QUOTE TERRENO	15.95, 16.04, 16.20, 16.21, 16.25, 16.37, 16.42, 16.29, 15.87, 15.64, 15.57
PROGRESSIVE PROGETTO	-5.87, -5.25, -3.75, 3.75, 5.25
PARZIALI PROGETTO	0.62, 1.50, 3.75, 3.75, 1.50
QUOTE PROGETTO	18.40, 18.42, 18.47, 18.60, 18.73, 18.78
QUOTE SOTTOFONDO	16.28, 16.28, 17.89, 17.95, 17.97, 18.02, 18.15, 18.28, 18.33, 18.26, 16.35, 16.34

Materiali – Progr.1+660.00		
Materiale	Area (m²)	Vol. (m³)
Rilevato	39.02	710.20
Scavo	0.00	0.00
Scotico	4.47	87.54
Terreno vegetale	3.18	61.00

Sez. 84
Progr.: 1+660.00
Scala : 1:200
Q.Rif. : 10.00

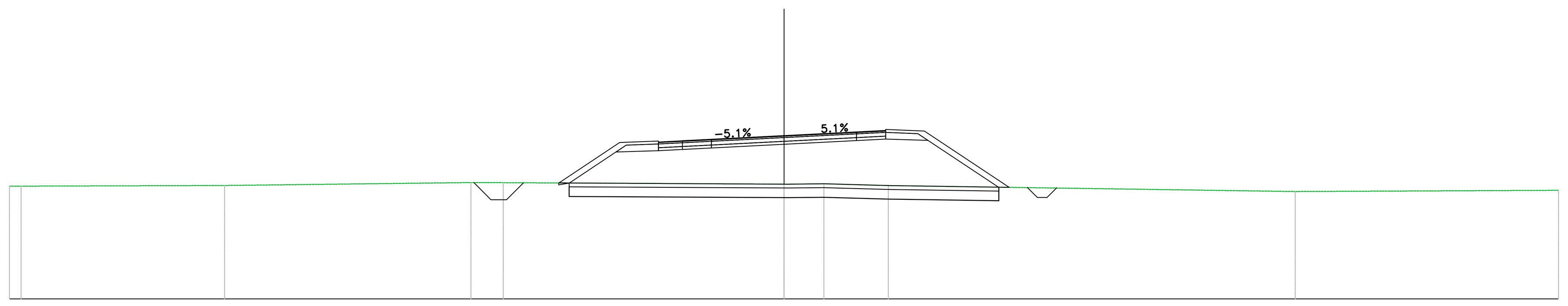

PROGRESSIVE TERRENO	40.00, -39.40, -28.89, -16.17, -14.50, 0.00, 2.06, 5.39, 26.40, 40.00
PARZIALI TERRENO	0.60, 10.51, 12.72, 1.67, 14.50, 1.84, 3.33, 21.01, 13.60
QUOTE TERRENO	15.83, 15.83, 15.87, 16.02, 16.01, 15.94, 15.95, 15.86, 15.56, 15.62
PROGRESSIVE PROGETTO	-6.49, -5.25, -3.75, 0.00, 3.75, 5.25
PARZIALI PROGETTO	1.24, 1.50, 3.75, 3.75, 1.50
QUOTE PROGETTO	18.12, 18.18, 18.26, 18.45, 18.64, 18.72
QUOTE SOTTOFONDO	16.00, 16.00, 17.62, 17.67, 17.73, 17.81, 18.00, 18.19, 18.27, 18.20, 15.78, 15.77

anas
GRUPPO FS ITALIANE

Direzione Progettazione e Realizzazione Lavori

S.S.291 "Della Nurra"
Lavori di costruzione del Lotto 1 da Alghero ad Olmedo, in località bivio cantoniera di Rudas (completamento collegamento Alghero–Sassari) e del Lotto 4 tra bivio Olmedo e l'aeroporto di Alghero –Fertilia (bretella per l'aeroporto)

PROGETTO ESECUTIVO — COD. CA29

PROGETTAZIONE: ATI: VIA - SERING - VDP - BRENG

PROGETTISTA E RESPONSABILE DELL'INTEGRAZIONE DELLE PRESTAZIONI SPECIALISTICHE:
Dott. Ing. Giovanni Piazza (Ord. Ing. Prov. Roma A27296)

RESPONSABILE D'AREA
Responsabile Tracciato stradale: *Dott. Ing. Massimo Capasso (Ord. Ing. Prov. Roma 26031)*
Responsabile Strutture: *Dott. Ing. Giovanni Piazza (Ord. Ing. Prov. Roma 27296)*
Responsabile Idraulica, Geotecnica e Impianti: *Dott. Ing. Sergio Di Maio (Ord. Ing. Prov. Palermo 2872)*
Responsabile Ambiente: *Dott. Ing. Francesco Ventura (Ord. Ing. Prov. Roma 14660)*

GEOLOGO:
Dott. Geol. Enrico Curcuruto (Ord. Geo. Regione Sicilia 966)

COORDINATORE SICUREZZA IN FASE DI PROGETTAZIONE:
Dott. Ing. Sergio Di Maio (Ord. Ing. Prov. Palermo 2872)

COORDINATORE ATTIVITA' DI PROGETTAZIONE:
Dott. Ing. MariaAntonietta Merendino (Ord. Ing. Prov. Roma A28481)

VISTO: IL RESPONSABILE DEL PROCEDIMENTO:
Dott. Ing. Salvatore Campione.

MANDATARIA: VIA INGEGNERIA — MANDANTE: SERING INGEGNERIA — MANDANTE: vdp — MANDANTE: BRENG BRIDGE ENGINEERING

Dott. Ing. GIOVANNI PIAZZA — ORDINE INGEGNERI ROMA n. A27296 settore a-b-c

PIAZZA GIOVANNI Ordine degli Ingegneri della Provincia di Roma Ingegnere 30.09.2021 13:03:10 GMT+00:00

PROGETTO STRADALE
ASSE PRINCIPALE
ASSE TIPO C
Sezioni trasversali TAV 09

CODICE PROGETTO (PROGETTO / LIV. PROG. / ANNO)	NOME FILE / CODICE ELAB.	REVISIONE	SCALA:
DPCA0029 E 21	CA29_T02PS03TRASZ01-19_A1 / T02PS03TRASZ09	A	1:200

REV.	DESCRIZIONE	DATA	REDATTO	VERIFICATO	APPROVATO
D					
C					
B					
A	EMISSIONE	GIU 2021	C. TOSTO	M.CAPASSO	G.PIAZZA