Materiali – Progr.1+820.00		
Materiale	Area (m²)	Vol. (m³)
Rilevato	26.03	574.17
Scavo	0.00	0.00
Scotico	4.36	88.17
Terreno vegetale	2.42	51.51

Sez. 92
Progr.: 1+820.00
Scala : 1:200
Q.Rif. : 10.00

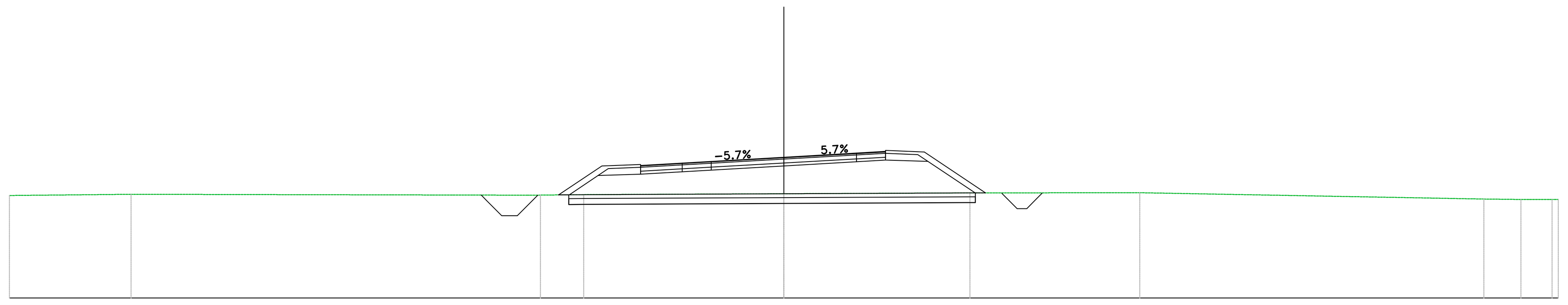

PROGRESSIVE TERRENO	-40.00, -33.72, -13.25, -12.58, -10.34, 0.00, 9.61, 18.38, 36.15, 38.06, 39.67, 40.00
PARZIALI TERRENO	6.28, 20.47, 0.67, 2.24, 10.34, 9.61, 8.77, 17.78, 1.91, 1.61
QUOTE TERRENO	15.28, 15.35, 15.30, 15.30, 15.33, 15.38, 15.42, 15.43, 15.10, 15.08, 15.08, 15.08
PROGRESSIVE PROGETTO	-7.40, -5.25, -3.75, 3.75, 5.25
PARZIALI PROGETTO	2.15, 1.50, 3.75, 3.75, 1.50
QUOTE PROGETTO	16.84, 16.96, 17.05, 17.26, 17.47, 17.56
QUOTE SOTTOFONDO	15.32, 15.32, 16.32, 16.39, 16.51, 16.60, 16.81, 17.02, 17.11, 17.04, 15.42, 15.42

Materiali – Progr.1+839.00		
Materiale	Area (m²)	Vol. (m³)
Rilevato	26.97	503.67
Scavo	0.00	0.00
Scotico	4.19	81.14
Terreno vegetale	2.51	46.90

Sez. PG_11
Progr.: 1+839.00
Scala : 1:200
Q.Rif. : 10.00

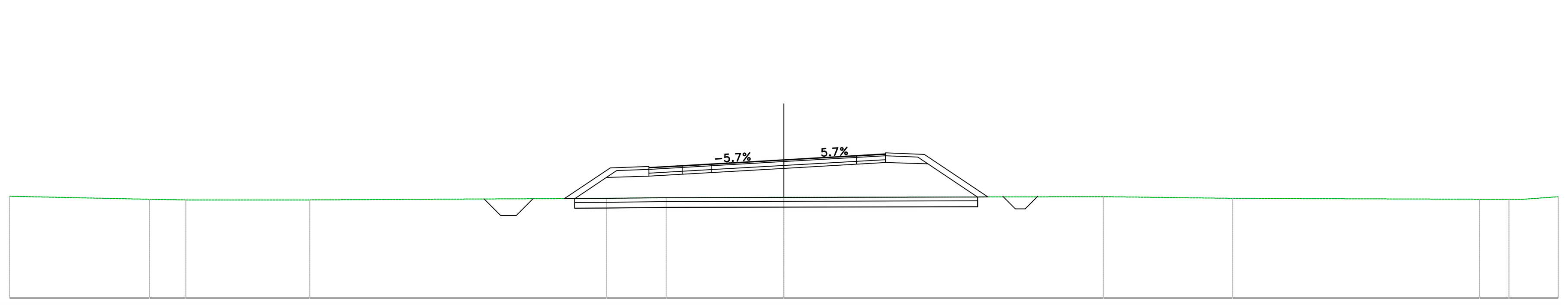

PROGRESSIVE TERRENO	-40.00, -32.77, -30.88, -24.48, -9.16, -6.08, 0.00, 16.50, 23.18, 35.92, 36.66, 37.44, 38.18, 40.00
PARZIALI TERRENO	7.23, 1.88, 6.40, 15.32, 3.08, 6.08, 16.50, 6.68, 12.74, 0.74, 0.78, 0.74, 1.82
QUOTE TERRENO	15.24, 15.08, 15.05, 15.05, 15.13, 15.16, 15.18, 15.21, 15.13, 15.08, 15.08, 15.08, 15.08, 15.21
PROGRESSIVE PROGETTO	-6.97, -5.25, -3.75, 0.00, 3.75, 5.25
PARZIALI PROGETTO	1.72, 1.50, 3.75, 3.75, 1.50
QUOTE PROGETTO	16.72, 16.82, 16.91, 17.12, 17.33, 17.42
QUOTE SOTTOFONDO	15.12, 15.12, 16.20, 16.27, 16.37, 16.46, 16.67, 16.88, 16.97, 16.90, 15.20, 15.20

Materiali – Progr.1+840.00		
Materiale	Area (m²)	Vol. (m³)
Rilevato	27.25	27.20
Scavo	0.00	0.00
Scotico	4.20	4.21
Terreno vegetale	2.52	2.53

Sez. 93
Progr.: 1+840.00
Scala : 1:200
Q.Rif. : 10.00

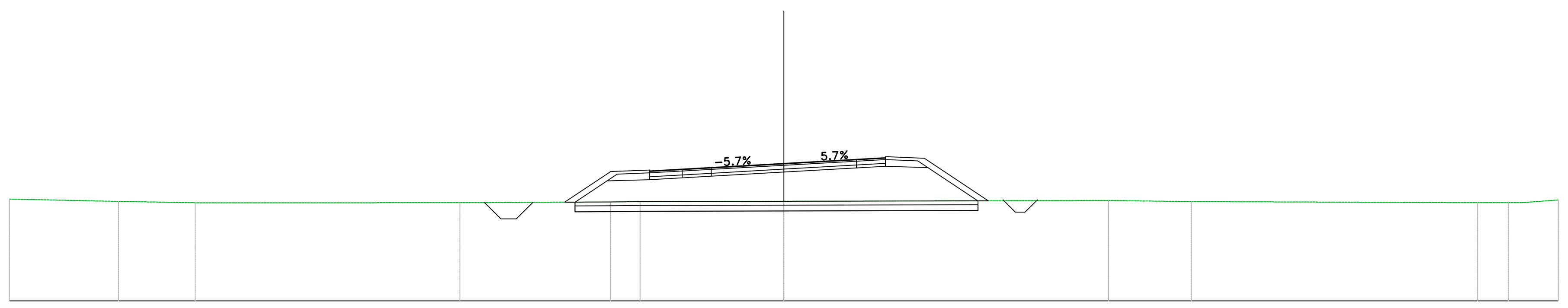

PROGRESSIVE TERRENO	-40.00, -34.36, -30.41, -16.73, -8.96, -7.43, 0.00, 16.77, 21.04, 35.83, 36.50, 37.42, 38.09, 40.00
PARZIALI TERRENO	5.64, 3.96, 13.68, 7.77, 1.54, 7.43, 16.77, 4.27, 14.79, 0.67, 0.91, 0.67, 1.91
QUOTE TERRENO	15.27, 15.14, 15.08, 15.08, 15.12, 15.14, 15.15, 15.19, 15.14, 15.08, 15.08, 15.08, 15.08, 15.22
PROGRESSIVE PROGETTO	-6.94, -5.25, -3.75, 0.00, 3.75, 5.25
PARZIALI PROGETTO	1.69, 1.50, 3.75, 3.75, 1.50
QUOTE PROGETTO	16.72, 16.82, 16.90, 17.11, 17.33, 17.41
QUOTE SOTTOFONDO	15.11, 15.11, 16.20, 16.27, 16.37, 16.45, 16.66, 16.88, 16.96, 16.89, 15.18, 15.18

Materiali – Progr.1+860.00		
Materiale	Area (m²)	Vol. (m³)
Rilevato	23.53	508.15
Scavo	0.00	0.00
Scotico	4.06	82.57
Terreno vegetale	2.34	48.65

Sez. 94
Progr.: 1+860.00
Scala : 1:200
Q.Rif. : 10.00

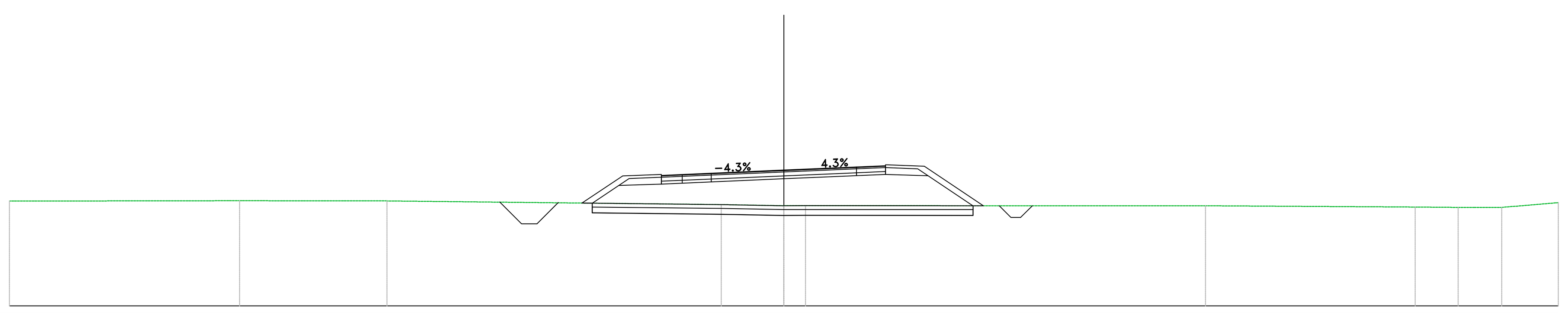

PROGRESSIVE TERRENO	-40.00, -28.11, -20.50, -3.23, 0.00, 1.12, 21.78, 32.60, 34.82, 35.67, 37.07, 40.00
PARZIALI TERRENO	11.89, 7.62, 17.26, 3.17, 1.12, 20.66, 10.83, 2.22, 0.85, 1.41, 2.93
QUOTE TERRENO	15.41, 15.42, 15.41, 15.23, 15.17, 15.17, 15.16, 15.10, 15.08, 15.08, 15.08, 15.33
PROGRESSIVE PROGETTO	-6.33, -5.25, -3.75, 3.75, 5.25
PARZIALI PROGETTO	1.08, 1.50, 3.75, 3.75, 1.50
QUOTE PROGETTO	16.73, 16.78, 16.84, 17.01, 17.17, 17.23
QUOTE SOTTOFONDO	15.30, 15.30, 16.22, 16.28, 16.33, 16.39, 16.56, 16.72, 16.78, 16.72, 15.17, 15.17

Materiali – Progr.1+880.00		
Materiale	Area (m²)	Vol. (m³)
Rilevato	20.51	440.60
Scavo	0.00	0.00
Scotico	3.86	79.23
Terreno vegetale	2.25	45.93

Sez. 95
Progr.: 1+880.00
Scala : 1:200
Q.Rif. : 10.00

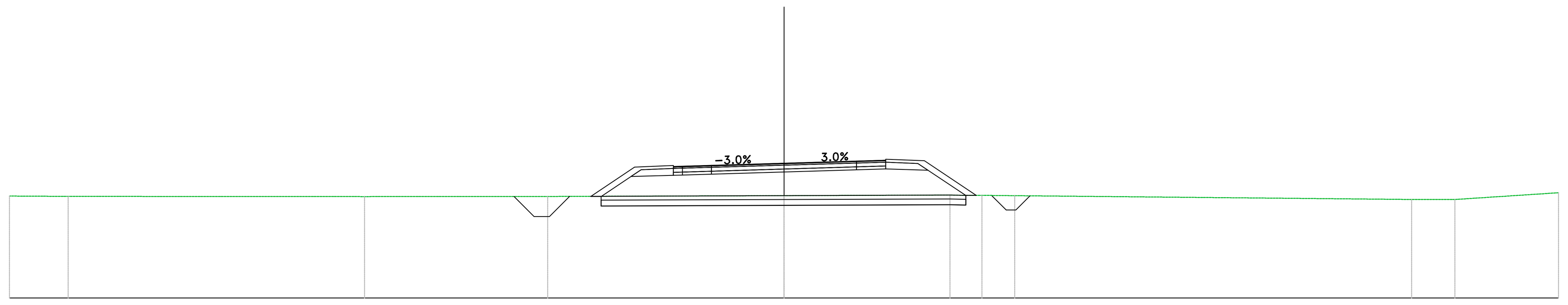

PROGRESSIVE TERRENO	-40.00, -36.97, -21.66, -12.20, 0.00, 8.57, 9.32, 10.22, 11.92, 32.41, 34.65, 40.00
PARZIALI TERRENO	3.03, 15.31, 9.46, 12.20, 8.57, 0.75, 0.90, 1.70, 20.49, 2.19, 5.33
QUOTE TERRENO	15.26, 15.24, 15.23, 15.24, 15.28, 15.31, 15.29, 15.29, 15.28, 15.08, 15.08, 15.43
PROGRESSIVE PROGETTO	-5.71, -5.25, -3.75, 0.00, 3.75, 5.25
PARZIALI PROGETTO	0.46, 1.50, 3.75, 3.75, 1.50
QUOTE PROGETTO	16.78, 16.79, 16.84, 16.95, 17.06, 17.10
QUOTE SOTTOFONDO	15.24, 15.24, 16.26, 16.33, 16.34, 16.39, 16.50, 16.61, 16.65, 16.59, 15.29, 15.29

Materiali – Progr.1+900.00		
Materiale	Area (m²)	Vol. (m³)
Rilevato	20.41	409.17
Scavo	0.00	0.00
Scotico	3.78	76.39
Terreno vegetale	2.27	45.26

Sez. 96
Progr.: 1+900.00
Scala : 1:200
Q.Rif. : 10.00

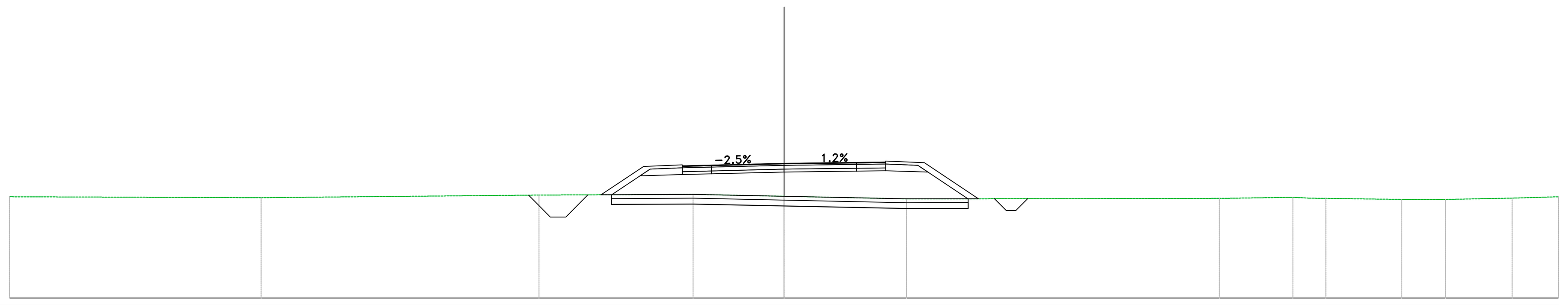

PROGRESSIVE TERRENO	-40.00, -27.01, -12.65, -4.70, 0.00, 6.33, 22.48, 26.28, 27.09, 27.99, 31.91, 34.16, 37.60, 40.00
PARZIALI TERRENO	12.99, 14.35, 7.96, 4.70, 6.33, 16.16, 3.80, 0.81, 0.89, 3.92, 2.11, 3.44, 2.40
QUOTE TERRENO	15.22, 15.17, 15.30, 15.34, 15.24, 15.11, 15.13, 15.19, 15.15, 15.13, 15.08, 15.08, 15.15, 15.22
PROGRESSIVE PROGETTO	-5.25, -3.75, 3.75, 5.25
PARZIALI PROGETTO	1.50, 3.75, 3.75, 1.50
QUOTE PROGETTO	16.81, 16.85, 16.94, 16.99, 17.00
QUOTE SOTTOFONDO	15.32, 15.32, 16.31, 16.36, 16.40, 16.49, 16.54, 16.55, 16.49, 15.11, 15.12

Materiali – Progr.1+920.00		
Materiale	Area (m²)	Vol. (m³)
Rilevato	20.50	409.11
Scavo	0.00	0.00
Scotico	3.88	76.54
Terreno vegetale	2.24	45.08

Sez. 97
Progr.: 1+920.00
Scala : 1:200
Q.Rif. : 10.00

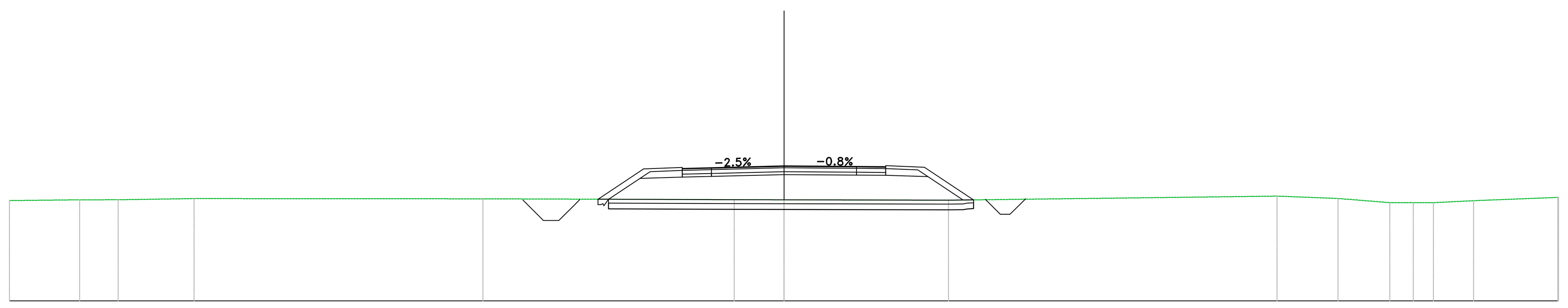

PROGRESSIVE TERRENO	-40.00, -36.38, -34.39, -30.46, -15.55, -2.57, 0.00, 8.50, 25.46, 28.62, 31.28, 32.50, 33.54, 35.61, 40.00
PARZIALI TERRENO	3.62, 1.99, 3.92, 14.91, 12.98, 2.57, 8.50, 16.97, 3.15, 2.67, 1.22, 1.04, 2.08, 4.35
QUOTE TERRENO	15.19, 15.23, 15.23, 15.29, 15.28, 15.23, 15.23, 15.21, 15.42, 15.30, 15.08, 15.08, 15.08, 15.18, 15.36
PROGRESSIVE PROGETTO	-5.25, -3.75, 3.75, 5.25
PARZIALI PROGETTO	1.50, 3.75, 3.75, 1.50
QUOTE PROGETTO	16.85, 16.89, 16.98, 16.95, 16.94
QUOTE SOTTOFONDO	15.26, 15.26, 16.35, 16.40, 16.44, 16.53, 16.50, 16.49, 16.43, 15.22, 15.22

Materiali – Progr.1+937.04		
Materiale	Area (m²)	Vol. (m³)
Rilevato	19.97	344.75
Scavo	0.00	0.00
Scotico	3.91	66.36
Terreno vegetale	2.17	37.57

Sez. PG_12
Progr.: 1+937.04
Scala : 1:200
Q.Rif. : 10.00

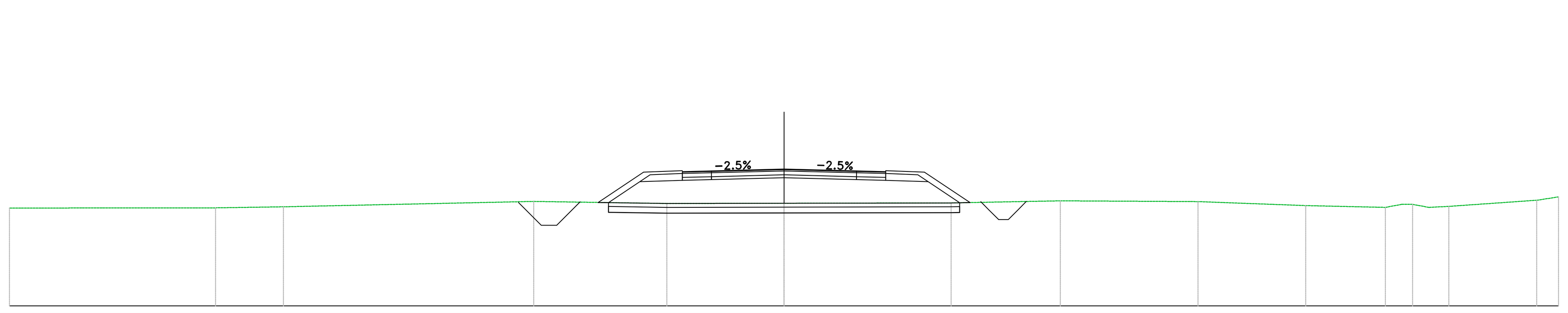

PROGRESSIVE TERRENO	-40.00, -29.36, -25.86, -12.93, -6.05, 0.00, 8.63, 14.27, 21.39, 26.94, 31.06, 31.90, 32.47, 33.31, 34.33, 38.87, 40.00
PARZIALI TERRENO	10.64, 3.51, 12.93, 6.88, 6.05, 8.63, 5.65, 7.11, 5.56, 4.11, 0.84, 0.57, 0.84, 1.02, 4.54, 1.11
QUOTE TERRENO	15.05, 15.06, 15.11, 15.39, 15.28, 15.29, 15.31, 15.42, 15.38, 15.17, 15.08, 15.24, 15.24, 15.08, 15.13, 15.45, 15.62
PROGRESSIVE PROGETTO	-5.25, -3.75, 0.00, 3.75, 5.25
PARZIALI PROGETTO	1.50, 3.75, 3.75, 1.50
QUOTE PROGETTO	16.93, 16.97, 17.06, 16.97, 16.93
QUOTE SOTTOFONDO	15.34, 15.33, 16.41, 16.48, 16.52, 16.61, 16.52, 16.48, 16.41, 15.32, 15.32

anas
GRUPPO FS ITALIANE

Direzione Progettazione e Realizzazione Lavori

S.S.291 "Della Nurra"
Lavori di costruzione del Lotto 1 da Alghero ad Olmedo, in località bivio cantoniera di Rudas (completamento collegamento Alghero–Sassari) e del Lotto 4 tra bivio Olmedo e l'aeroporto di Alghero –Fertilia (bretella per l'aeroporto)

PROGETTO ESECUTIVO — COD. CA29

PROGETTAZIONE: ATI: VIA - SERING - VDP - BRENG

PROGETTISTA E RESPONSABILE DELL'INTEGRAZIONE DELLE PRESTAZIONI SPECIALISTICHE:
Dott. Ing. Giovanni Piazza (Ord. Ing. Prov. Roma A27296)

RESPONSABILE D'AREA
Responsabile Tracciato stradale: *Dott. Ing. Massimo Capasso (Ord. Ing. Prov. Roma 26031)*
Responsabile Strutture: *Dott. Ing. Giovanni Piazza (Ord. Ing. Prov. Roma 27296)*
Responsabile Idraulica, Geotecnica e Impianti: *Dott. Ing. Sergio Di Maio (Ord. Ing. Prov. Palermo 2872)*
Responsabile Ambiente: *Dott. Ing. Francesco Ventura (Ord. Ing. Prov. Roma 14660)*

GEOLOGO:
Dott. Geol. Enrico Curcuruto (Ord. Geo. Regione Sicilia 966)

COORDINATORE SICUREZZA IN FASE DI PROGETTAZIONE:
Dott. Ing. Sergio Di Maio (Ord. Ing. Prov. Palermo 2872)

COORDINATORE ATTIVITA' DI PROGETTAZIONE:
Dott. Ing. MariaAntonietta Merendino (Ord. Ing. Prov. Roma A28481)

VISTO: IL RESPONSABILE DEL PROCEDIMENTO:
Dott. Ing. Salvatore Campione.

Dott. Ing. GIOVANNI PIAZZA — ORDINE INGEGNERI ROMA n. A27296

MANDATARIA: ViA INGEGNERIA
MANDANTE: SERING INGEGNERIA
MANDANTE: vdp
MANDANTE: BRENG BRIDGE ENGINEERING

PROGETTO STRADALE
ASSE PRINCIPALE
ASSE TIPO C
Sezioni trasversali TAV 11

CODICE PROGETTO			NOME FILE	REVISIONE	SCALA:
PROGETTO	LIV. PROG.	ANNO	CA29_T02PS03TRASZ01–19_A1		
DPCA0029	E	21	CODICE ELAB. T02PS03TRASZ11	A	1:200

REV.	DESCRIZIONE	DATA	REDATTO	VERIFICATO	APPROVATO
D					
C					
B					
A	EMISSIONE	GIU 2021	C. TOSTO	M.CAPASSO	G.PIAZZA