DETTAGLIO ARMATURA SOLETTA DI TRANSIZIONE
Scala 1:20

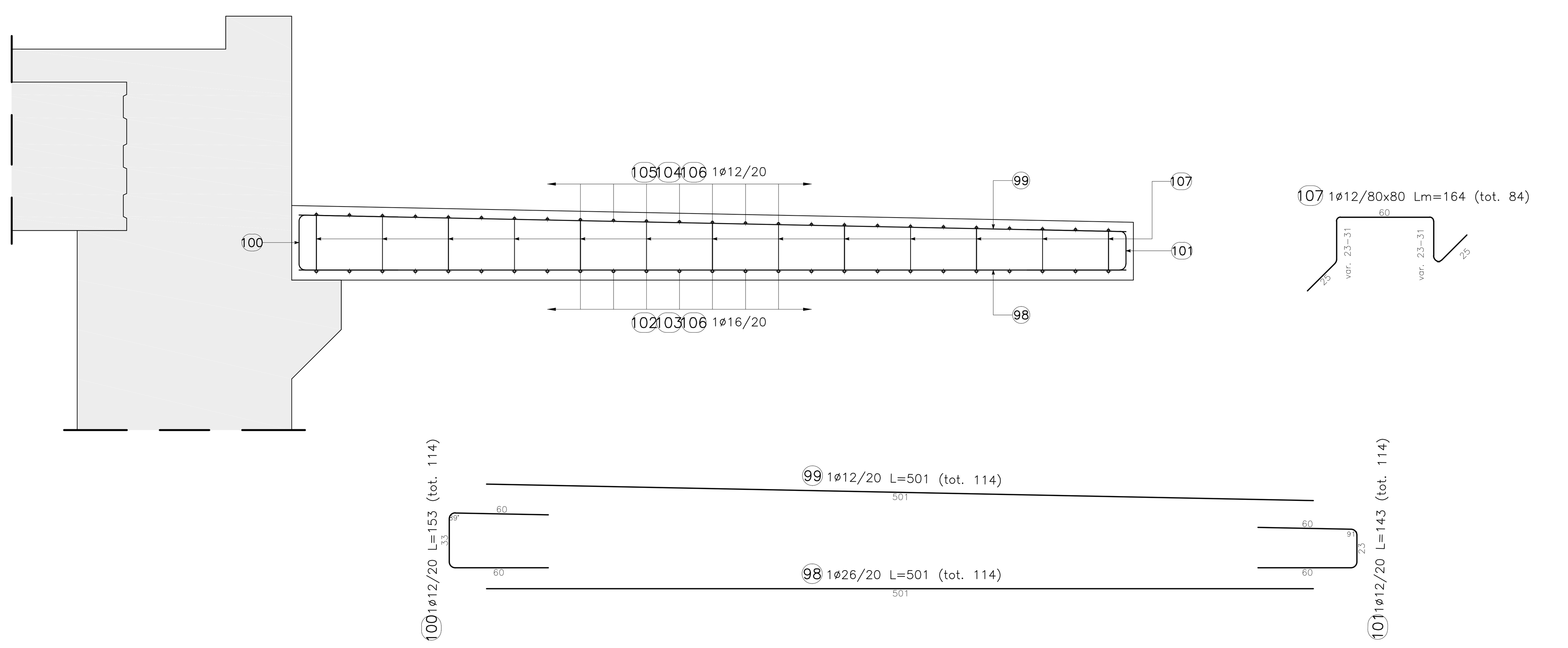

DETTAGLIO ARMATURA CORDOLO STRADALE
Scala 1:20

PIANTA

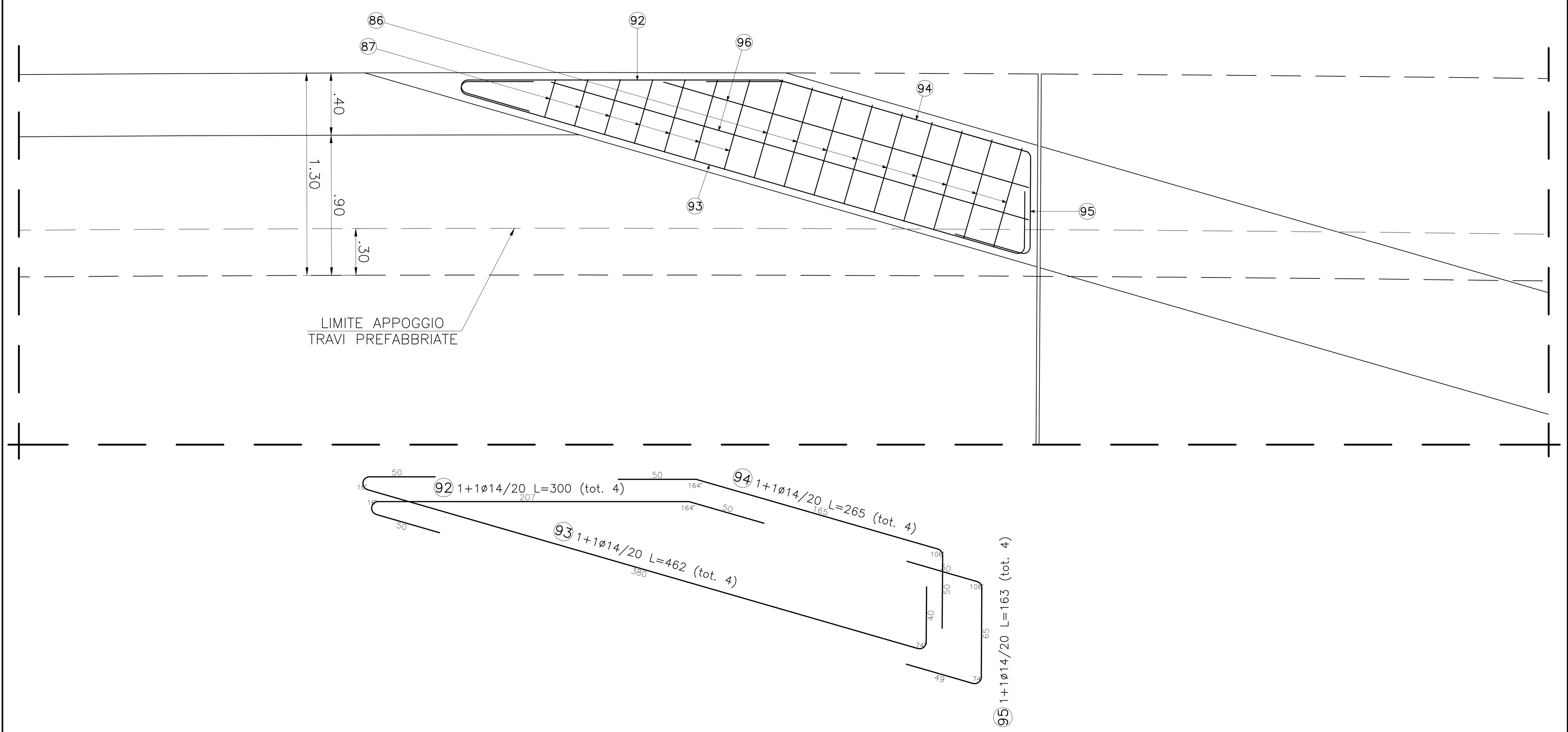

SEZIONE

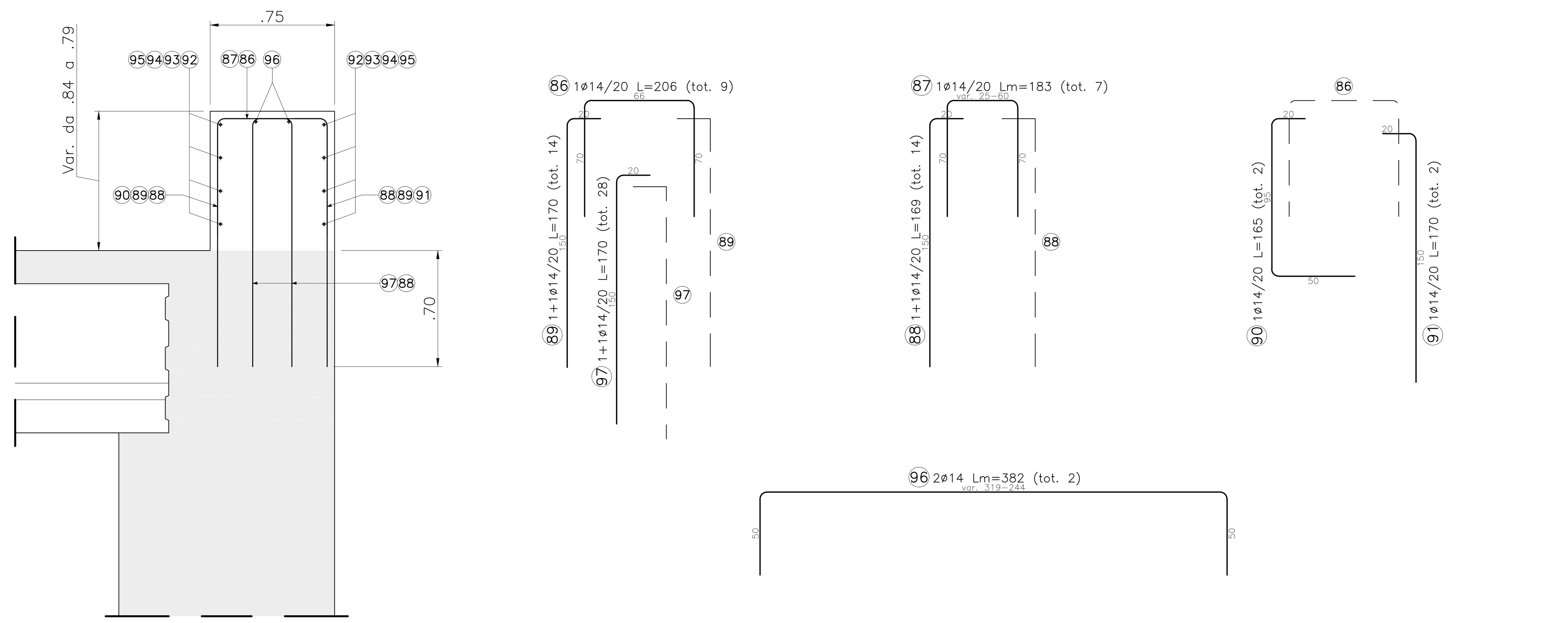

TABELLE FERRI

Galleria artificiale – fondazioni

POSIZIONE	N. PEZZI	ø [mm]	L [cm]	L. TOT [m]	PESO [kg]	SCHEMA PIEGATURA [cm] (misure al filo esterno) 1
1	228	26	630	1436.4	5986.9	140 / 351 / 140
2	228	20	600	1368.0	3373.5	125 / 351 / 125
3	76	20	1200	912.0	2249.0	135 / 1065
4	76	20	1200	912.0	2249.0	1200
5	76	20	335	254.6	627.8	200 / 135
6	12	16	1160	139.2	219.7	40 / 1120
7	12	16	1200	144.0	227.2	1200
8	12	16	150	18.0	28.4	110 / 40
9	12	16	425	51.0	80.5	40 / 345 / 40
10	190	20	400	760.0	1874.2	60 / 134 / 134
11	228	20	270	616.7	1520.9	25 / 245
12	228	26	300	684.0	2850.9	275 / 25
13	20	20	270	54.1	133.4	25 / 245
14	16	20	270	43.3	106.7	25 / 245
15	76	20	265	201.3	496.4	100 / 65 / 100
16	8	16	425	34.0	53.7	40 / 345 / 40
					22078.2	

Galleria artificiale – parete

POSIZIONE	N. PEZZI	ø [mm]	L [cm]	L. TOT [m]	PESO [kg]	SCHEMA PIEGATURA [cm] (misure al filo esterno) 1
17	228	20	845	1926.6	4751.0	730 / 115
18	228	26	925	2107.9	8785.6	85 / 840
19	20	20	780	156.0	384.7	730 / 50
20	228	20	300	684.0	1686.7	85 / 215
21	228	26	320	730.5	3044.8	79 / 241
22	228	26	350	799.1	3330.8	101 / 84 / 32 / 32 / 101
23	16	20	194	31.0	76.5	50 / 94 / 50
24	1350	14	150	2027.1	2448.7	15 / 121 / 14
25	228	14	120	273.9	330.9	15 / 91 / 14
26	228	14	129	294.5	355.7	15 / 100 / 14
27	224	12	178	399.8	355.1	27 / 76 / 76
28	114	14	376	428.2	517.3	85 / 150 / 24 / 117
29	23	26	35	8.1	33.6	35
30	72	20	1200	864.0	2130.6	118 / 1082
31	72	20	1200	864.0	2130.6	1200
32	72	20	300	216.0	532.7	182 / 118
33	72	16	1200	864.0	1363.4	118 / 1082
34	72	16	1200	864.0	1363.4	1200
35	72	16	260	187.1	295.3	118 / 142
36	10	20	1200	120.0	295.9	88 / 1112
37	10	20	1200	120.0	295.9	1200
38	10	20	240	24.0	59.2	152 / 88
39	10	16	1200	120.0	189.4	88 / 1112
40	10	16	1200	120.0	189.4	1200
41	10	16	200	20.0	31.5	88 / 112
42	10	20	1200	120.0	295.9	50 / 1150
43	10	20	1200	120.0	295.9	1200
44	10	20	163	16.3	40.2	113 / 50
45	6	20	1200	72.0	177.6	50 / 1150
46	6	20	1200	72.0	177.6	1200
47	6	20	163	9.8	24.1	113 / 50
48	16	20	1200	192.0	473.5	50 / 1150
49	16	20	1200	192.0	473.5	1200
50	16	20	163	26.1	64.3	113 / 50
51	8	20	780	62.4	153.9	730 / 50
52	6	20	194	11.6	28.7	50 / 94 / 50
53	148	20	256	379.0	934.6	100 / 56 / 100
54	12	20	226	27.1	66.9	100 / 26 / 100
55	12	20	256	30.7	75.8	100 / 56 / 100
56	4	12	1200	48.0	42.6	1200
57	4	12	1120	44.8	39.8	1120
58	4	14	1200	48.0	58.0	1200
59	4	14	1120	44.8	54.1	1120
60	6	26	1200	72.0	300.1	1200
					38755.8	

Galleria artificiale – soletta

POSIZIONE	N. PEZZI	ø [mm]	L [cm]	L. TOT [m]	PESO [kg]	SCHEMA PIEGATURA [cm] (misure al filo esterno) 1
61	210	26	372	781.2	3256.0	302 / 70
62	105	26	1200	1260.0	5251.7	1200
63	8	26	372	29.8	124.0	302 / 70
64	4	26	1200	48.0	200.1	1200
65	42	16	1200	504.0	795.3	1200
66	42	16	400	168.0	265.1	400
67	228	20	400	912.0	2249.0	310 / 90
68	114	20	1200	1368.0	3373.5	1200
69	228	26	600	1367.2	5698.4	11 / 516 / 73
70	114	26	800	912.0	3801.2	800
71	228	26	400	912.0	3801.2	310 / 90
72	28	16	285	79.8	125.9	260 / 25
73	14	16	1200	168.0	265.1	1200
74	12	16	285	34.2	54.0	260 / 25
75	6	16	1200	72.0	113.6	1200
76	138	16	1200	1656.0	2613.2	1200
77	138	16	1140	1573.2	2482.5	1140
78	6	20	1200	72.0	177.6	1200
79	1449	14	250	3618.9	4371.6	72 / 32 / 21 / 21 / 32 / 72
80	1449	14	180	2608.2	3150.7	60 / 61 / 60
81	69	14	176	121.5	146.8	72 / 78
82	69	14	139	95.7	115.6	26 / 60 / 53
83	79	14	325	257.1	310.6	25 / 20 / 158 / 91 / 31
84	69	14	218	150.5	181.8	70 / 72
85	441	14	215	949.5	1147.0	76 / 144 / 76
86	9	14	206	18.5	22.4	70 / 66 / 70
87	7	14	183	12.8	15.4	70 / 25–60 / 70
88	14	14	169	23.7	28.7	20 / 150
89	14	14	170	23.8	28.8	20 / 150
90	2	14	165	3.3	4.0	20 / 95 / 50
91	2	14	170	3.4	4.1	20 / 150
92	4	14	300	12.0	14.5	46 / 204 / 50
93	4	14	462	18.5	22.3	46 / 376 / 40
94	4	14	265	10.6	12.8	50 / 165 / 50
95	4	14	163	6.5	7.9	50 / 65 / 49
96	2	14	382	7.6	9.2	50 / 319–244 / 50
97	28	14	170	47.6	57.5	20 / 150
					44299.1	

Galleria artificiale – soletta transizione

POSIZIONE	N. PEZZI	ø [mm]	L [cm]	L. TOT [m]	PESO [kg]	SCHEMA PIEGATURA [cm] (misure al filo esterno) 1
98	114	26	501	571.1	2380.5	501
99	114	12	501	571.3	507.3	501
100	114	12	153	174.6	155.1	60 / 33 / 60
101	114	12	143	163.3	145.1	60 / 23 / 60
102	26	16	1200	312.0	492.3	1200
103	26	16	1162	302.1	476.7	1162
104	26	12	1200	312.0	277.1	1200
105	26	12	1142	296.9	263.7	1142
106	52	12	150	78.0	69.3	60 / 35–25 / 60
107	84	12	164	137.8	122.3	60 / 25 / 25
					4889.4	

PIANTA CHIAVE
GALLERIA ARTIFICIALE "A"
Scala 1:500

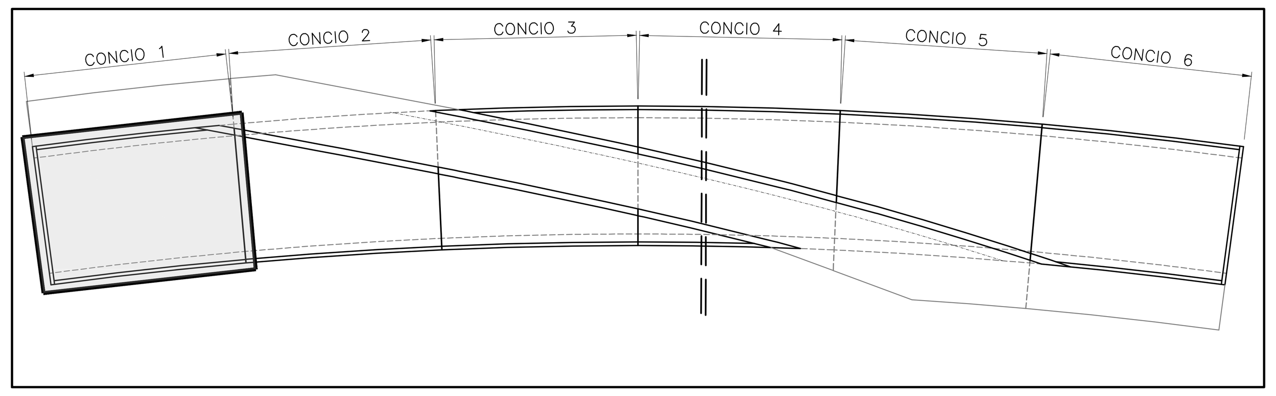

SEZIONE LONGITUDINALE CHIAVE
GALLERIA ARTIFICIALE "A"
Scala 1:500

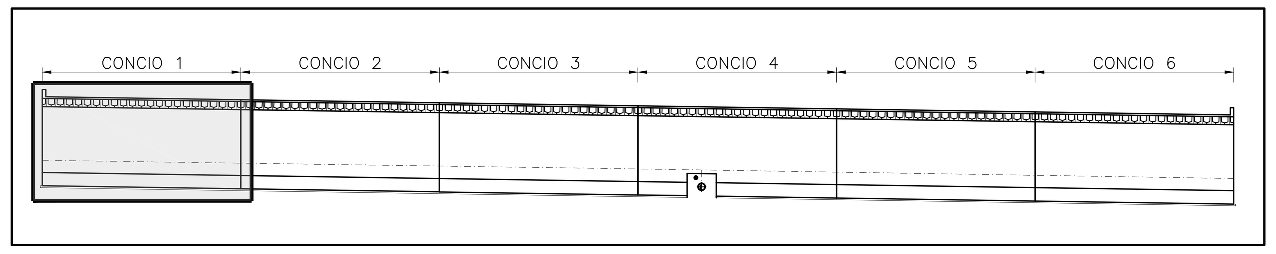

SEZIONE TRASVERSALE CHIAVE
CONCIO 1
Scala 1:100

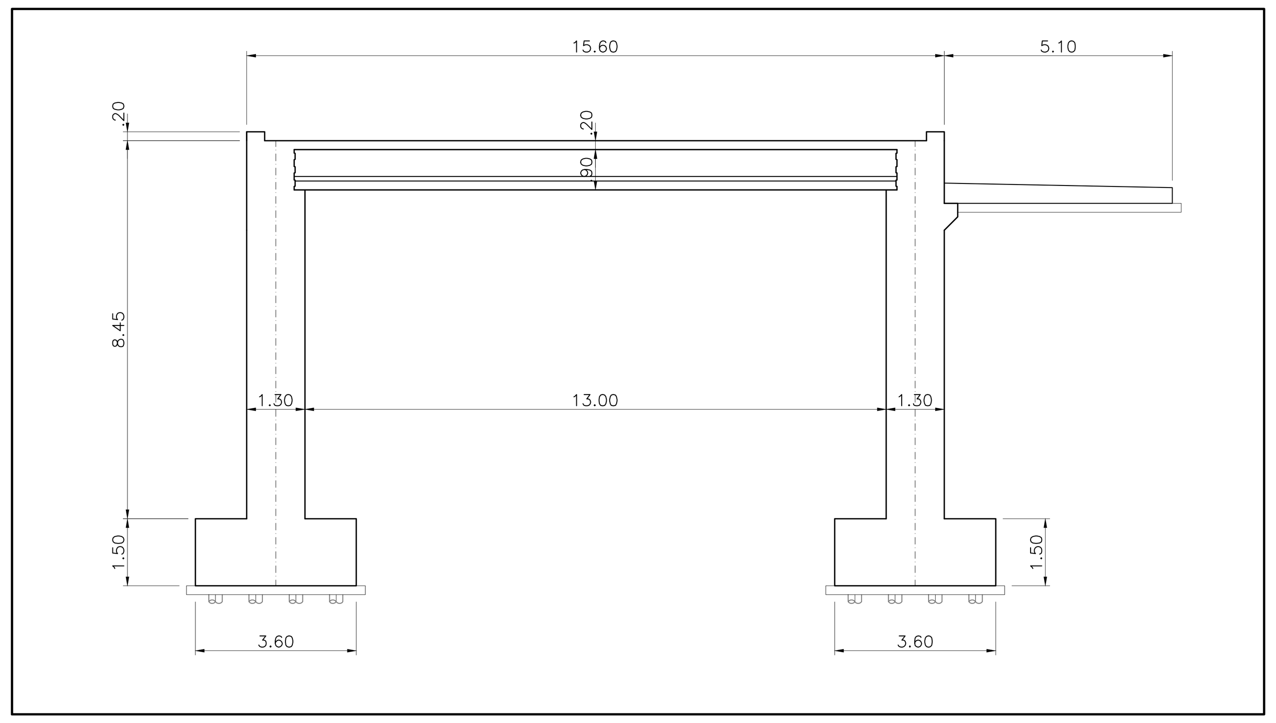

anas
GRUPPO FS ITALIANE

Direzione Progettazione e Realizzazione Lavori

S.S.291 "Della Nurra"
Lavori di costruzione del Lotto 1 da Alghero ad Olmedo, in località bivio cantoniera di Rudas (completamento collegamento Alghero–Sassari) e del Lotto 4 tra bivio Olmedo e l'aeroporto di Alghero –Fertilia (bretella per l'aeroporto)

PROGETTO ESECUTIVO — COD. CA29

PROGETTAZIONE: ATI: VIA - SERING - VDP - BRENG

PROGETTISTA E RESPONSABILE DELL'INTEGRAZIONE DELLE PRESTAZIONI SPECIALISTICHE:
Dott. Ing. Giovanni Piazza (Ord. Ing. Prov. Roma A27296)

RESPONSABILE D'AREA
Responsabile Tracciato stradale: Dott. Ing. Massimo Capasso (Ord. Ing. Prov. Roma 26031)
Responsabile Strutture: Dott. Ing. Giovanni Piazza (Ord. Ing. Prov. Roma 27296)
Responsabile Idraulica, Geotecnica e Impianti: Dott. Ing. Sergio Di Maio (Ord. Ing. Prov. Palermo 2872)
Responsabile Ambiente: Dott. Ing. Francesco Ventura (Ord. Ing. Prov. Roma 14660)

GEOLOGO:
Dott. Geol. Enrico Curcuruto (Ord. Geo. Regione Sicilia 966)

COORDINATORE SICUREZZA IN FASE DI PROGETTAZIONE:
Dott. Ing. Sergio Di Maio (Ord. Ing. Prov. Palermo 2872)

COORDINATORE ATTIVITA' DI PROGETTAZIONE:
Dott. Ing. MariaAntonietta Merendino (Ord. Ing. Prov. Roma A28481)

VISTO: IL RESPONSABILE DEL PROCEDIMENTO:
Dott. Ing. Salvatore Campione

MANDATARIA: VIA INGEGNERIA — MANDANTE: SERING INGEGNERIA — MANDANTE: vdp — MANDANTE: BRENG BRIDGE ENGINEERING

PIAZZA GIOVANNI Ordine degli Ingegneri della Provincia di Roma Ingegnere 01.10.2021 13:32:34 GMT+00:00

GALLERIE ARTIFICIALI
GALLERIA ARTIFICIALE FERROVIA "A"
ARMATURA CONCIO 1 – Tav. 2 di 2

CODICE PROGETTO (PROGETTO / LIV. PROG. / ANNO)	NOME FILE	REVISIONE	SCALA:
DPCA0029 E 21	T01_GA01_STR_AR03_A — CODICE ELAB. T01GA01STRAR03	A	VARIE

REV.	DESCRIZIONE	DATA	REDATTO	VERIFICATO	APPROVATO
D		–	–	–	–
C		–	–	–	–
B		–	–	–	–
A	EMISSIONE	Giugno 2021	E. RICCI	G. CAPOGNA	G.PIAZZA