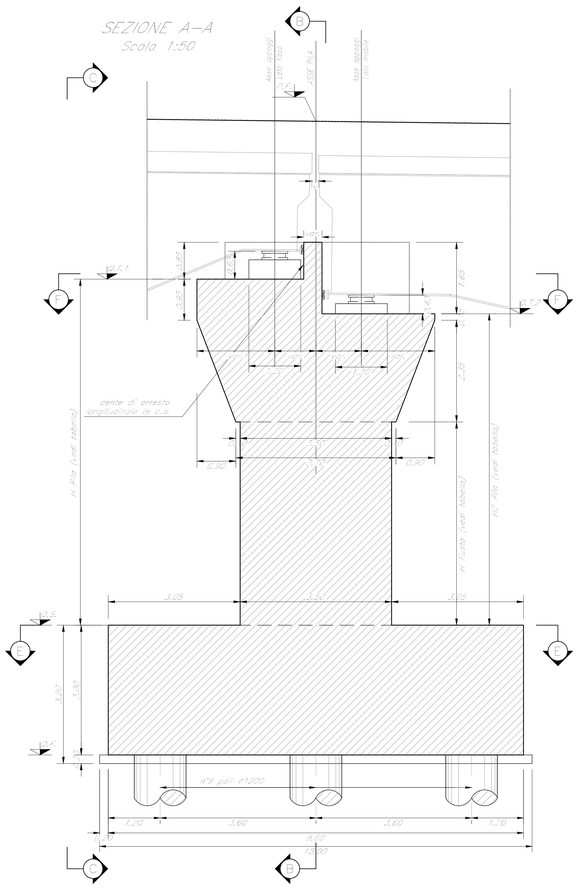

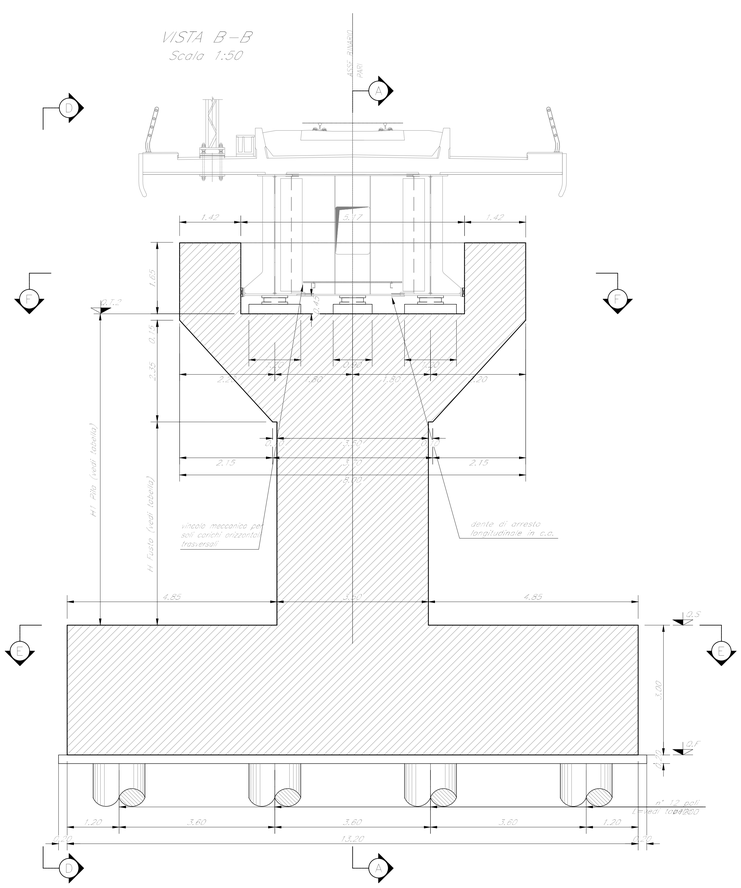

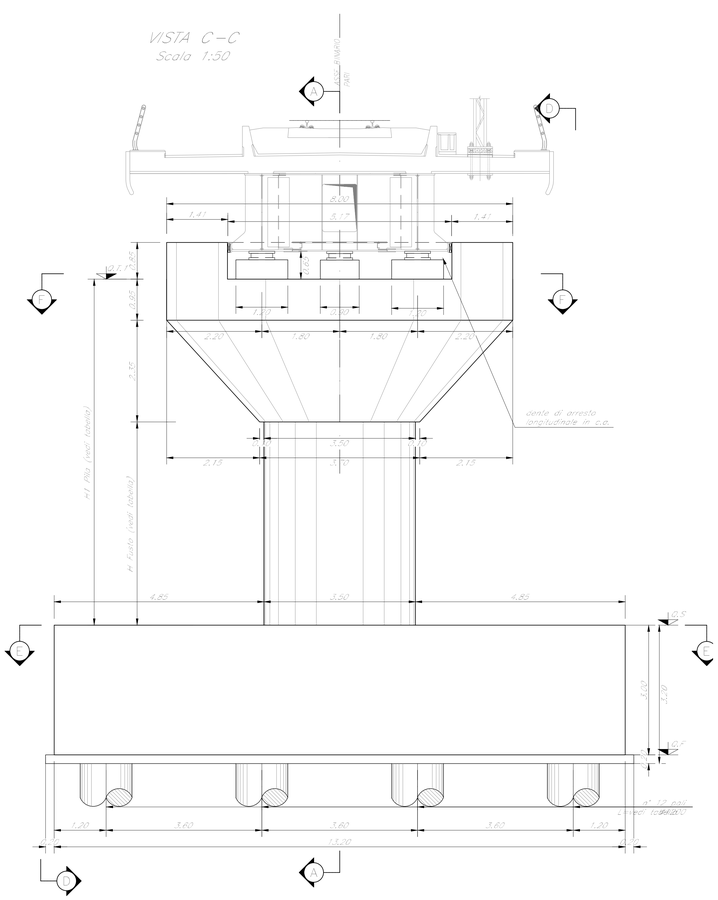

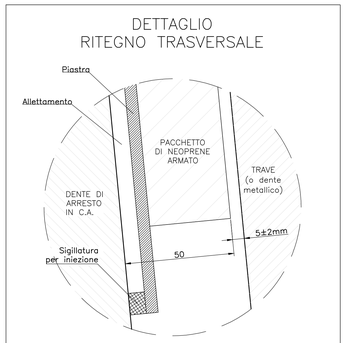

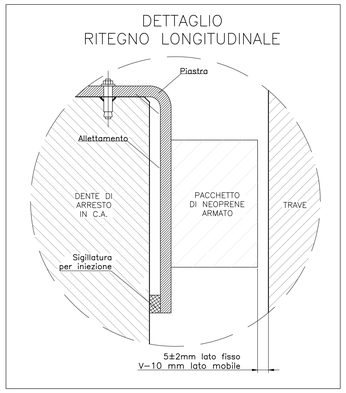

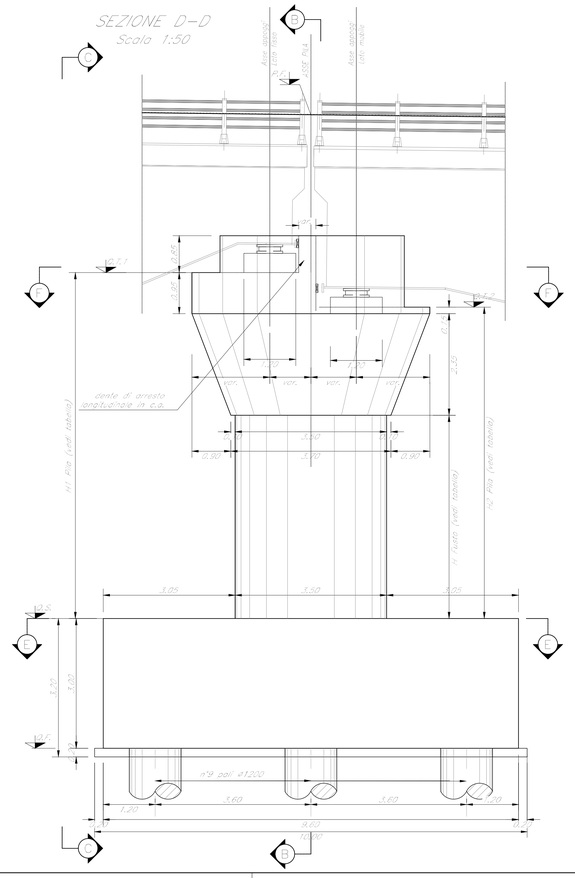

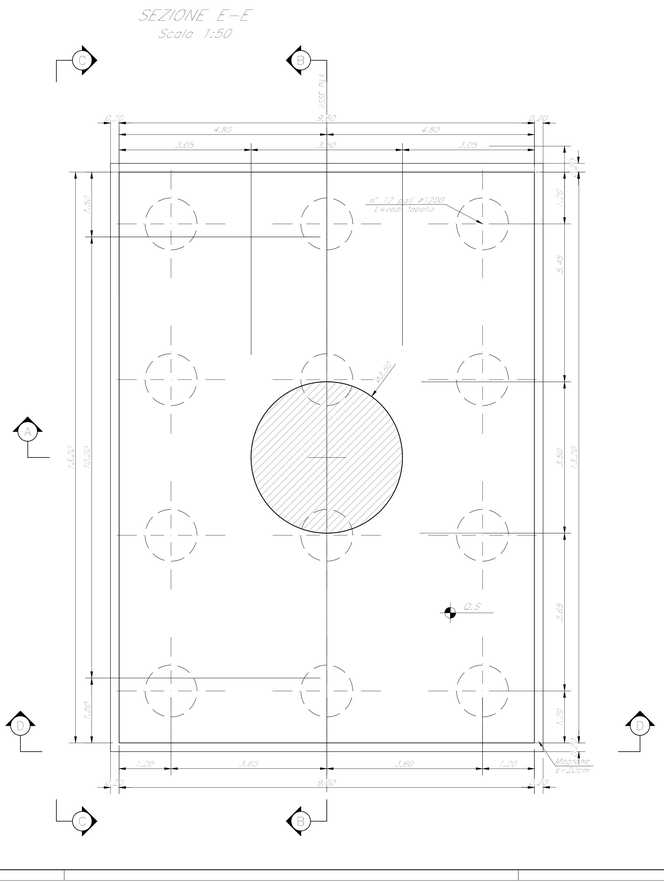

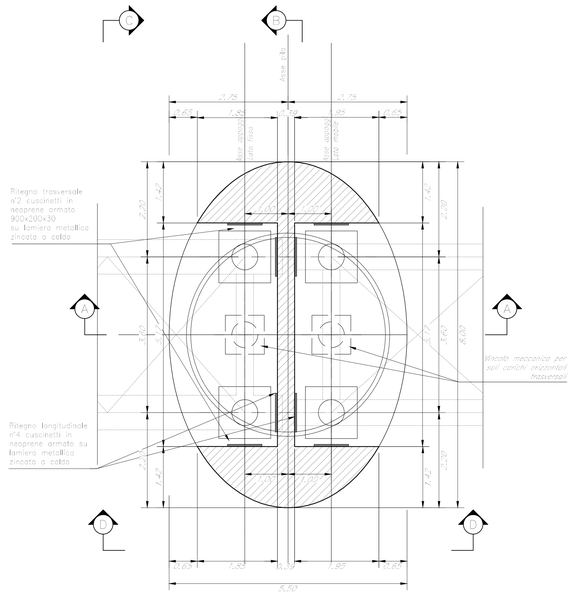

TABELLA PILE (m)

Pile	P.F.	Q.T.1	Q.T.2	Q.S.	Q.F	H1 Pila	H2 Pila	H Fusto	L Pali
P4	+388.32	+384.68	+383.88	+369.38	+366.38	15.30	14.50	12.00	35.00

NOTE:

1) Per la tabella materiali, note generali e incidenze fare riferimento al documento "RS3T30D09TV00000001 – Materiali e prescrizioni generali.

2) Varco v= 115 mm

COMMITTENTE:

RFI RETE FERROVIARIA ITALIANA
GRUPPO FERROVIE DELLO STATO ITALIANE

PROGETTAZIONE:

ITALFERR
GRUPPO FERROVIE DELLO STATO ITALIANE

DIRETTRICE FERROVIARIA MESSINA - CATANIA - PALERMO

NUOVO COLLEGAMENTO PALERMO - CATANIA

U.O. OPERE CIVILI E GESTIONE DELLE VARIANTI

PROGETTO DEFINITIVO

TRATTA LERCARA DIR. - CALTANISSETTA XIRBI (LOTTO 3)

VI10 - Viadotto ferroviario, Singolo Binario
Carpenteria Pila P4

SCALA: Varie

COMMESSA	LOTTO	FASE	ENTE	TIPO DOC.	OPERA/DISCIPLINA	PROGR.	REV.
RS3T	30	D	09	BZ	VI1005	003	C

Rev.	Descrizione	Redatto	Data	Verificato	Data	Approvato	Data	Autorizzato Data
A	Emissione esecutiva	G. Grimaldi	Gen. 2020	A. Ferri	Gen. 2020	A. Barreca	Gen. 2020	A. Vittocci Mag. 2020
B	Emissione esecutiva	G. Grimaldi	Feb. 2020	A. Ferri	Feb. 2020	A. Barreca	Feb. 2020	
C	1° agg. a consegna CSLLPP	G. Grimaldi	Mag. 2020	A. Ferri	Mag. 2020	A. Barreca	Mag. 2020	

ITALFERR S.p.A.
U.O. Opere Civili, Gestione delle varianti
Dott. Ing. Angelo Vittocci
Ordine degli Ingegneri della Provincia di Roma
N° 21213

File:RS3T30D09BZVI1005003C.dwg

Stab.: 09_213