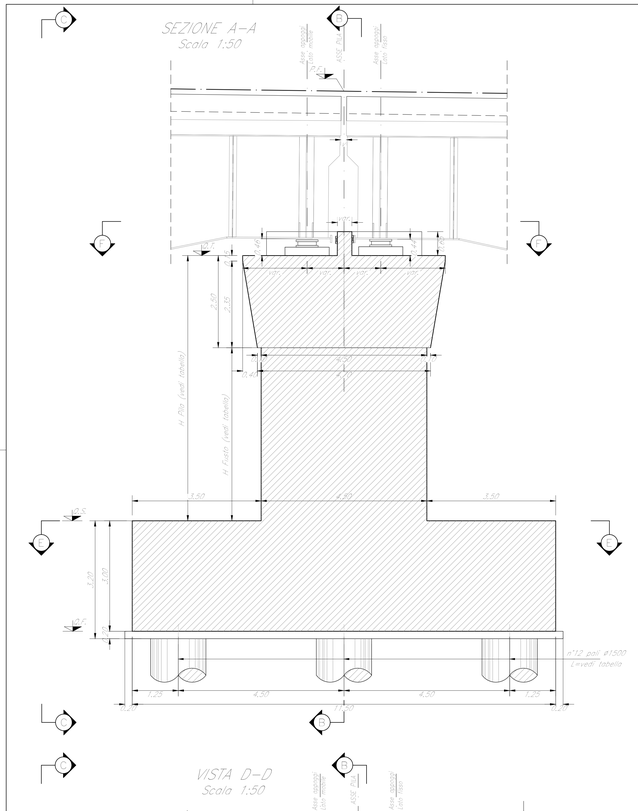

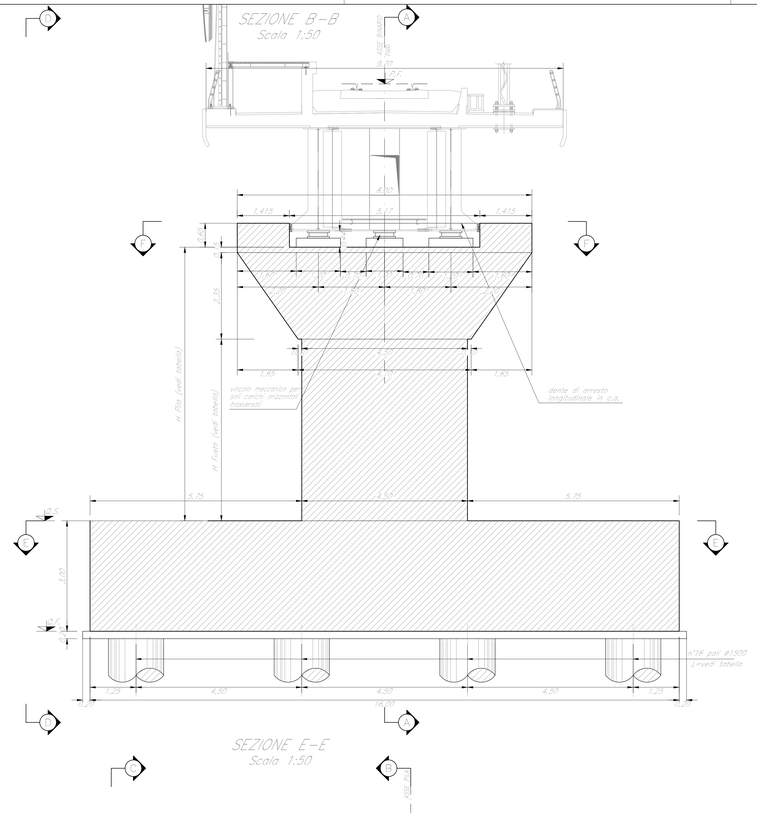

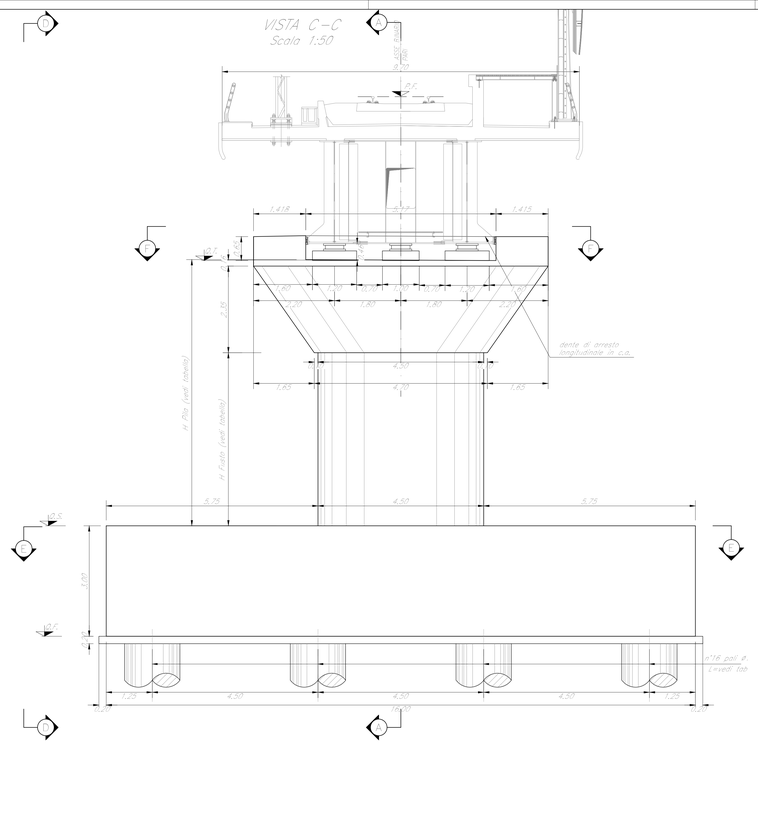

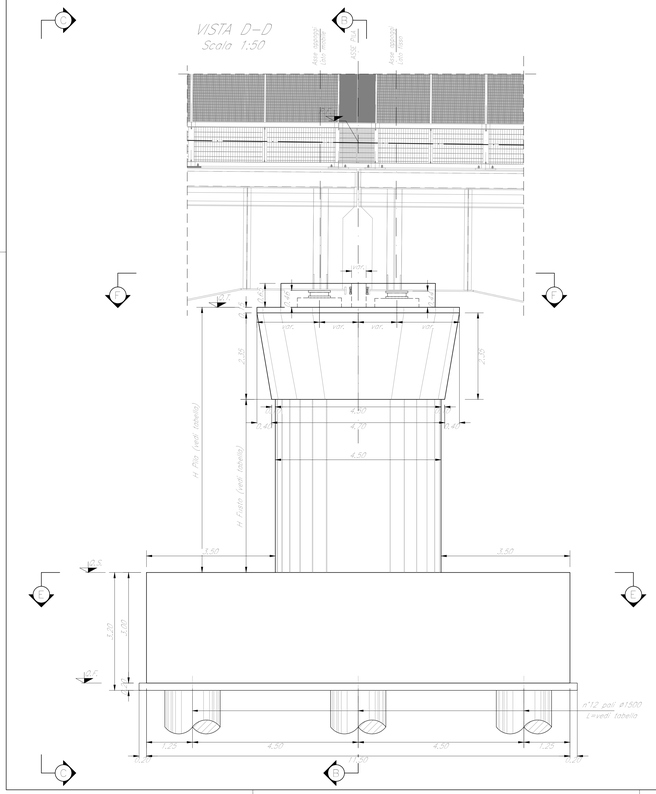

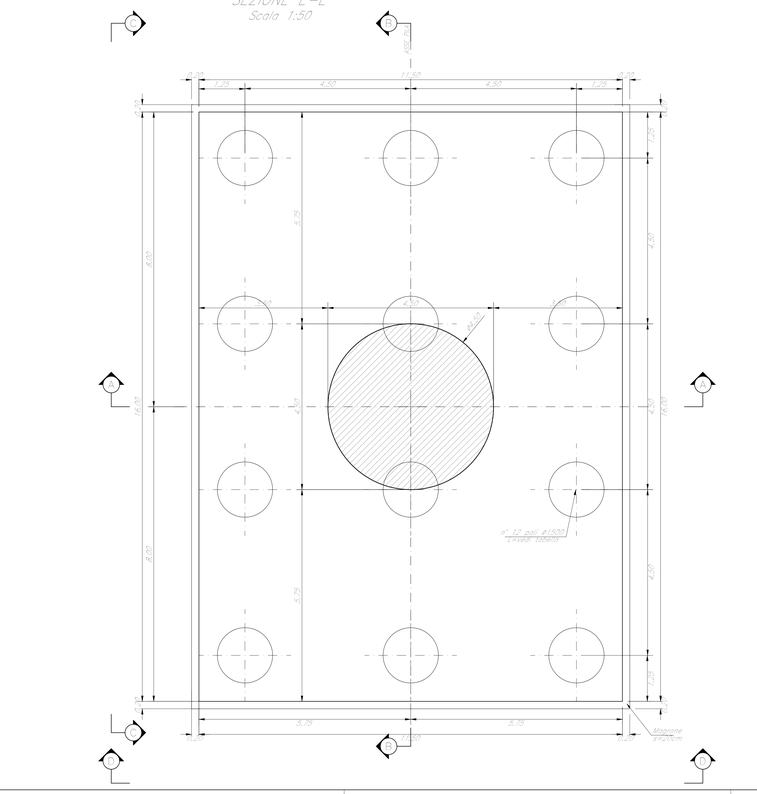

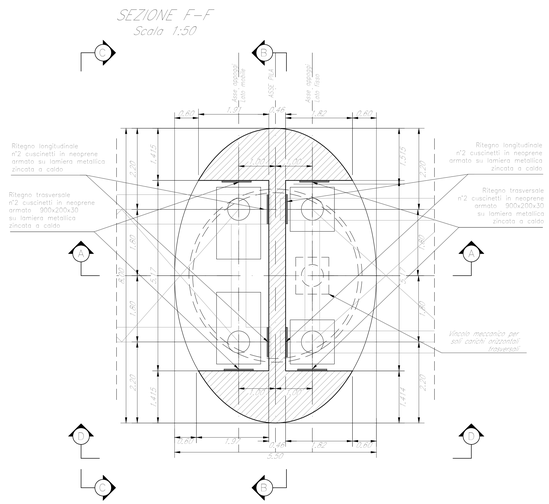

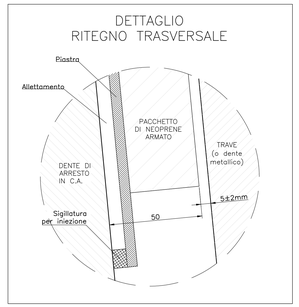

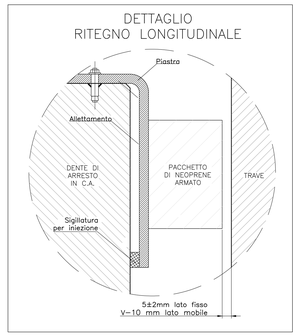

TABELLA PILE (m)

Pile	P.F.	Q.T.	Q.S.	Q.F.	H Fusto	H Pila	L Pali
P6	+304.89	+300.44	+282.44	+273.44	15.50	18.00	23.00
P7	+304.51	+300.07	+283.07	+280.07	14.50	17.00	23.00

NOTE:

1) Per la tabella materiali, note generali e incidenze fare riferimento al documento "RS3T30D09TVI0000001 – Materiali e prescrizioni generali.

2) Varco v= 120 mm

COMMITTENTE:

RFI RETE FERROVIARIA ITALIANA
GRUPPO FERROVIE DELLO STATO ITALIANE

PROGETTAZIONE:

ITALFERR
GRUPPO FERROVIE DELLO STATO ITALIANE

DIRETTRICE FERROVIARIA MESSINA - CATANIA - PALERMO

NUOVO COLLEGAMENTO PALERMO - CATANIA

U.O. OPERE CIVILI E GESTIONE DELLE VARIANTI

PROGETTO DEFINITIVO

TRATTA LERCARA DIR. - CALTANISSETTA XIRBI (LOTTO 3)

VI15 - Viadotto ferroviario, Singolo Binario
Carpenteria Pila P6 - Pila P7

SCALA: Varie

COMMESSA	LOTTO	FASE	ENTE	TIPO DOC.	OPERA/DISCIPLINA	PROGR.	REV.
RS3T	30	D	09	BZ	VI1505	006	C

Rev.	Descrizione	Redatto	Data	Verificato	Data	Approvato	Data	Autorizzato Data
A	Emissione esecutiva	G. Grimaldi	Gen. 2020	A. Ferri	Gen. 2020	A. Barlacia	Gen. 2020	A. Vitozzi Mag. 2020
B	Emissione esecutiva	G. Grimaldi	Feb. 2020	A. Ferri	Feb. 2020	A. Barlacia	Feb. 2020	
C	1° agg. a consegna CSLLPP	G. Grimaldi	Mag. 2020	A. Ferri	Mag. 2020	A. Barlacia	Mag. 2020	
								DR.TRE S.p.A. Dott. Ing. Andrea Vitozzi Ordine degli Ingegneri della Prov. di Roma n° 23231

File:RS3T30D09BZVI1505006C.dwg

Formato: 09_362