SEZIONE A-A
Scala 1:50

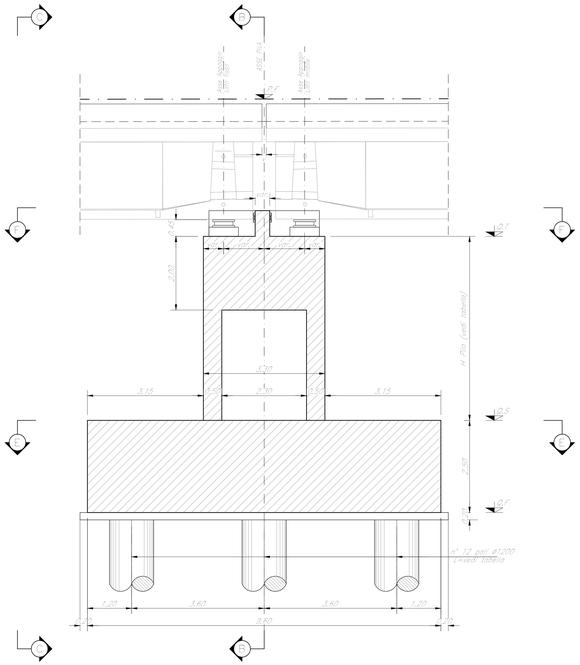

SEZIONE B-B
Scala 1:50

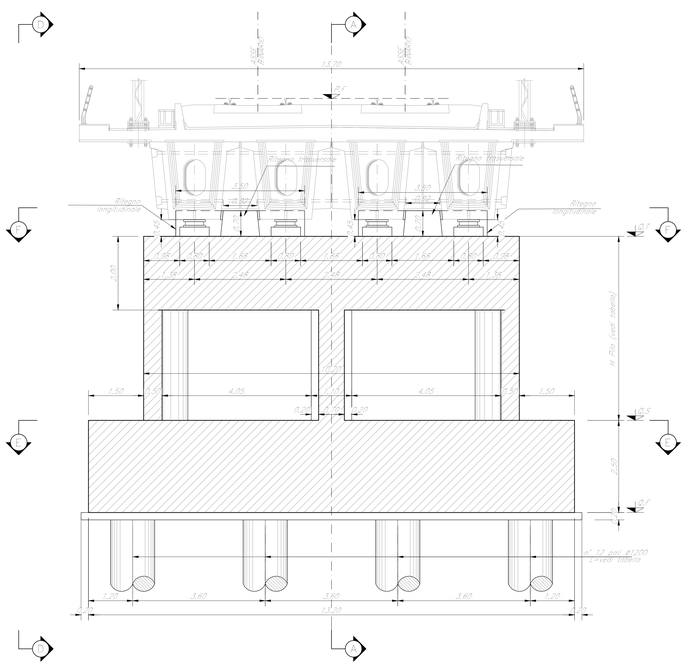

SEZIONE C-C
Scala 1:50

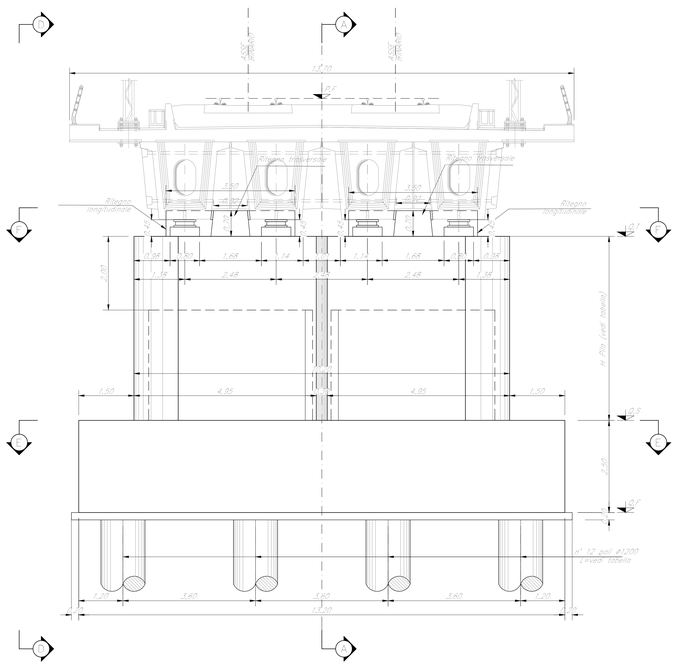

DETTAGLIO
RITEGNO TRASVERSALE

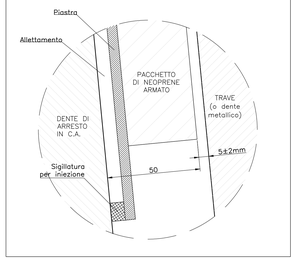

DETTAGLIO
RITEGNO LONGITUDINALE

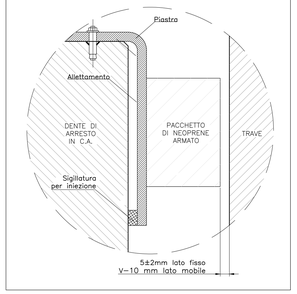

VISTA D-D
Scala 1:50

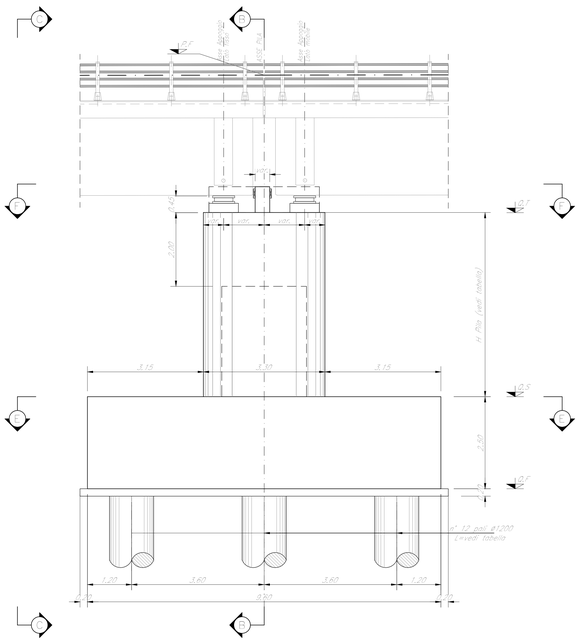

SEZIONE E-E
Scala 1:50

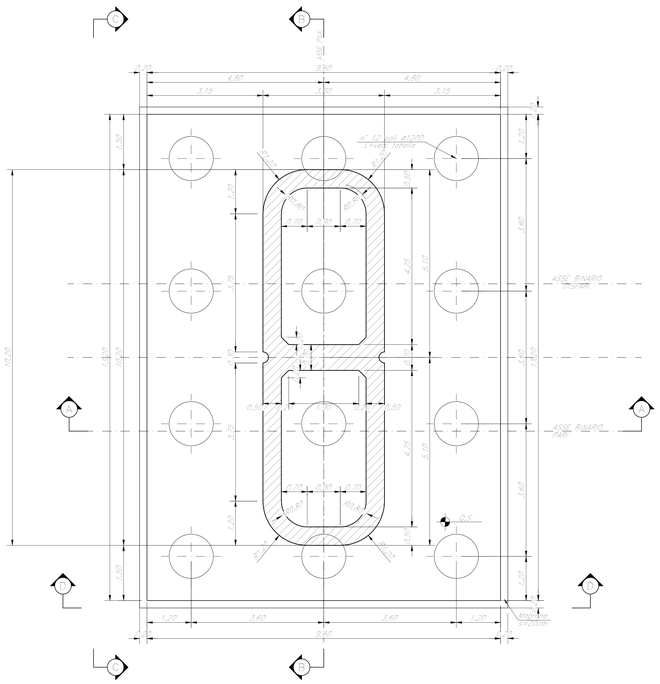

SEZIONE F-F
Scala 1:50

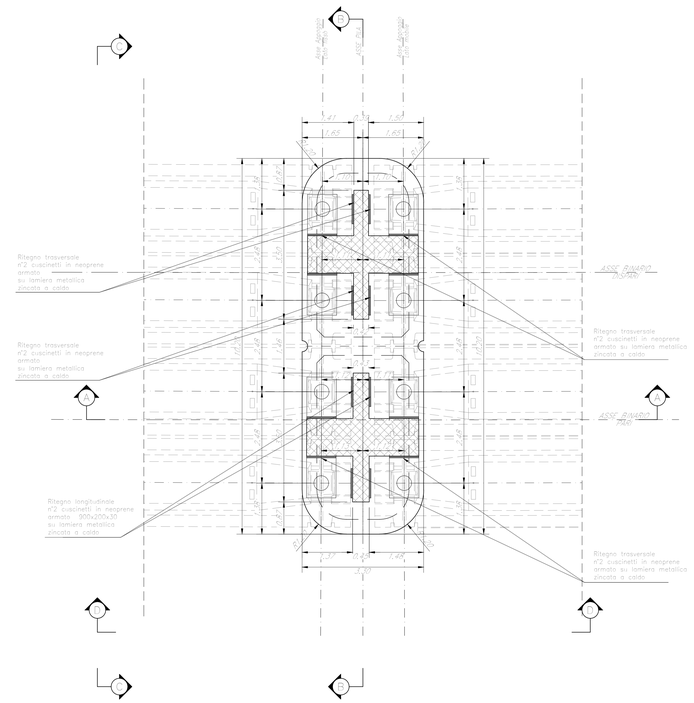

TABELLA PILE (m)

Pile	P.F.	Q.T.	Q.S.	Q.F.	H Pila	L Pali
P7	+311.64	+307.97	+302.47	+292.97	5.50	24.00

NOTE:
1) Per la tabella materiali, note generali e incidenze fare riferimento al documento "RS3T30009TTV0000001 - Materiali e prescrizioni generali.
2) Varco v= 90 mm

COMMITTENTE:

RFI RETE FERROVIARIA ITALIANA
GRUPPO FERROVIE DELLO STATO ITALIANE

PROGETTAZIONE:

ITALFERR
GRUPPO FERROVIE DELLO STATO ITALIANE

DIRETTRICE FERROVIARIA MESSINA - CATANIA - PALERMO

NUOVO COLLEGAMENTO PALERMO - CATANIA

U.O. OPERE CIVILI E GESTIONE DELLE VARIANTI

PROGETTO DEFINITIVO

TRATTA LERCARA DIR. - CALTANISSETTA XIRBI (LOTTO 3)

V116 - Viadotto ferroviario, Doppio Binario
Carpenteria Pila P7

SCALA: Varie

COMMESSA	LOTTO	FASE	ENTE	TIPO DOC.	OPERA/DISCIPLINA	PROGR.	REV.
RS3T	30	D	09	BZ	VI1605	005	C

Rev.	Descrizione	Redatto	Data	Verificato	Data	Approvato	Data	Autorizzato Data
A	Emissione esecutiva	G. Grimaldi	Gen. 2020	A. Ferri	Gen. 2020	A. Barreca	Gen. 2020	A. Virzì Mag. 2020
B	Emissione esecutiva	G. Grimaldi	Feb. 2020	A. Ferri	Feb. 2020	A. Barreca	Feb. 2020	
C	1° agg. a consegna CSLLPP	G. Grimaldi	Mag. 2020	A. Ferri	Mag. 2020	A. Barreca	Mag. 2020	

ITALFERR S.p.A. Direzione Tecnica Area Ponti, Viadotti e Gallerie Dott. Ing. Pietro Pipitone Ordine Ingegneri Roma n. 12579

File:RS3T30D09BZVI1605005C.dwg

Cod. Commessa: 09_387