SEZIONE A-A
Scala 1:50

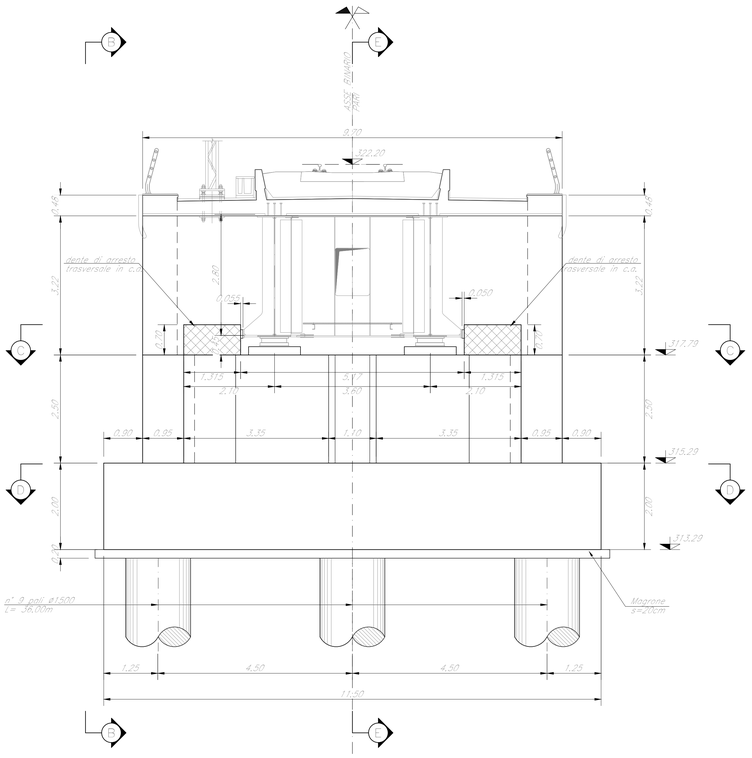

SEZIONE B-B
Scala 1:50

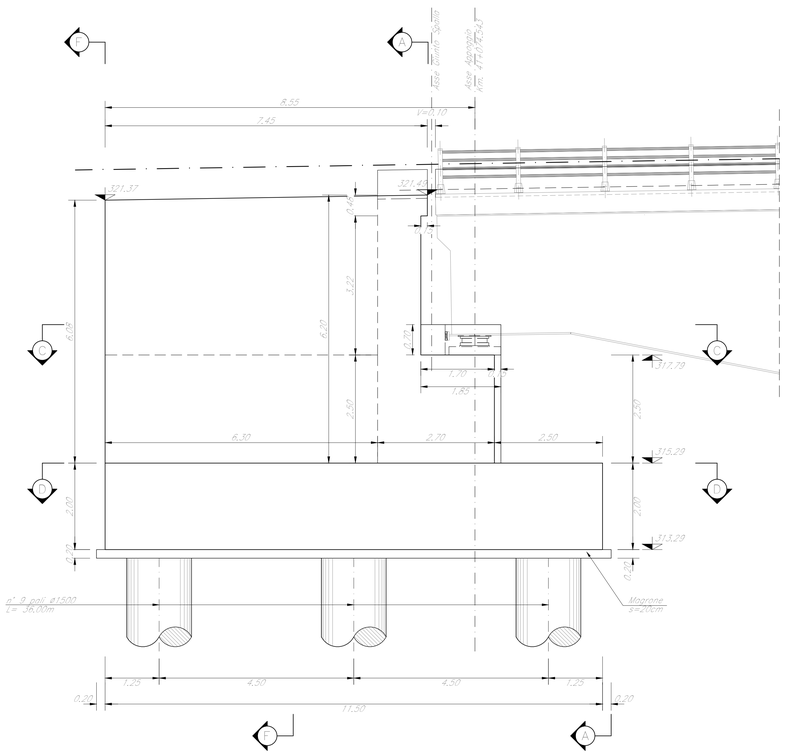

DETTAGLIO RITEGNO TRASVERSALE

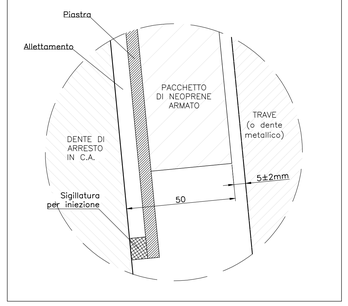

DETTAGLIO RITEGNO LONGITUDINALE

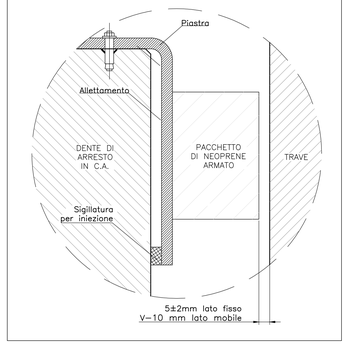

SEZIONE C-C
Scala 1:50

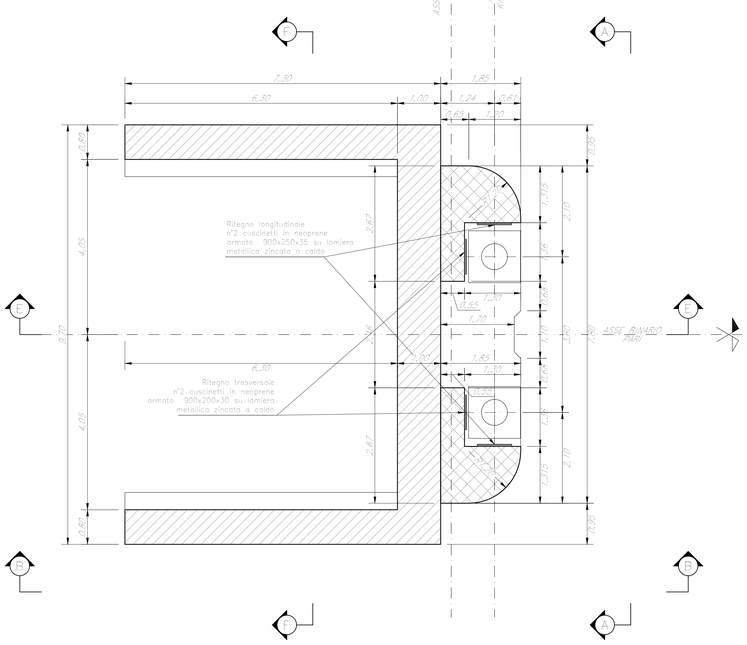

SEZIONE D-D
Scala 1:50

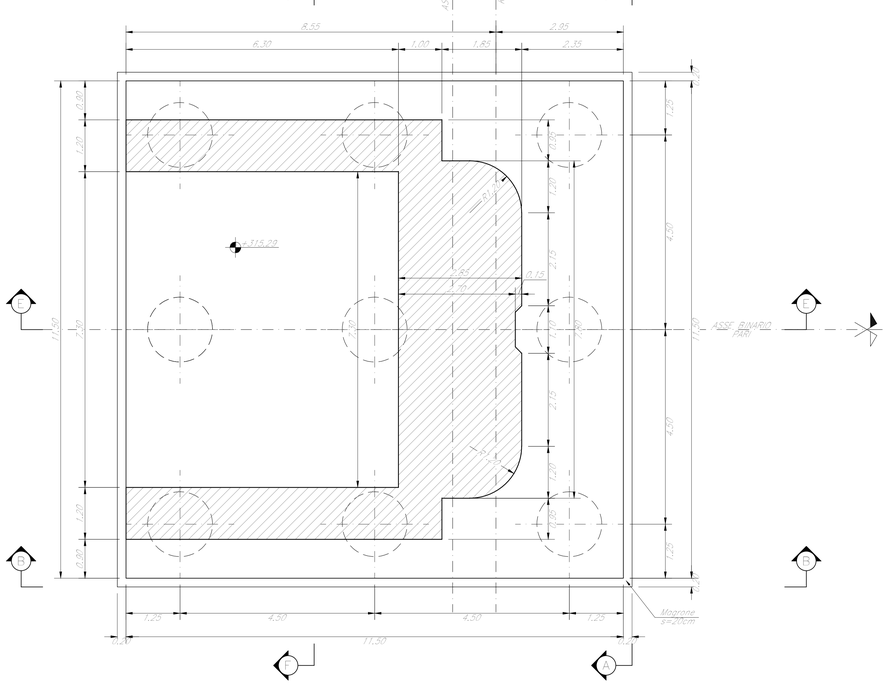

NOTE:

1) Per la tabella materiali, note generali e incidenze fare riferimento al documento "RS3T30D09TTVI0000001 – Materiali e prescrizioni generali.

COMMITTENTE:

RFI RETE FERROVIARIA ITALIANA
GRUPPO FERROVIE DELLO STATO ITALIANE

PROGETTAZIONE:

ITALFERR
GRUPPO FERROVIE DELLO STATO ITALIANE

DIRETTRICE FERROVIARIA MESSINA - CATANIA - PALERMO

NUOVO COLLEGAMENTO PALERMO - CATANIA

U.O. OPERE CIVILI E GESTIONE DELLE VARIANTI

PROGETTO DEFINITIVO

TRATTA LERCARA DIR. - CALTANISSETTA XIRBI (LOTTO 3)

VI17 - Viadotto ferroviario, Singolo Binario
Carpenteria Spalla A - Tav. 1 di 2

SCALA: Varie

COMMESSA	LOTTO	FASE	ENTE	TIPO DOC.	OPERA/DISCIPLINA	PROGR.	REV.
RS3T	30	D	09	BZ	VI1704	001	B

Rev.	Descrizione	Redatto	Data	Verificato	Data	Approvato	Data	Autorizzato Data
A	Emissione esecutiva	G. Grimaldi	Gen. 2020	A. Ferri	Gen. 2020	A. Barreca	Gen. 2020	A. Vittozzi Mag. 2020
B	1° agg. a consegna CSLLPP	G. Grimaldi	Mag. 2020	A. Ferri	Mag. 2020	A. Barreca	Mag. 2020	

FIRMATO DIGITALMENTE S.p.A.
Il D.O. Opere Civili e Gestione delle Varianti
Dott. Ing. Angelo Vittozzi
Ordine degli Ingegneri della Provincia di Roma
N° 23215

File:RS3T30D09BZVI1704001B.dwg

n. Elab.: 09_415