SEZIONE A49
PROGRESSIVA 3300.00

FD	SCAVO FOSSO DX	m?	0.82
FS	SCAVO FOSSO SX	m?	0.82
RI	RILEVATO	m?	69.04
SC	SCAVO	m?	0.08
SD	STRADELLO DX	m?	0.80
SS	STRADELLO SX	m?	0.79
an	ANTICAPILLARE	m	25.30
bo	BONIFICA	m	25.30
ga	GEOTESSILE ANTICAPIL	m	25.30
sc	SCOTICO	m	30.57
sp	SUPERCOMPATTATO	m	13.08
su	SUB BALLAST	m	12.70
v	TERRENO VEGETALE	m	13.53

ASSE BINARIO BP MACROFASE 2

ASSE BINARIO LV MACROFASE 1 = BD MACROFASE 2

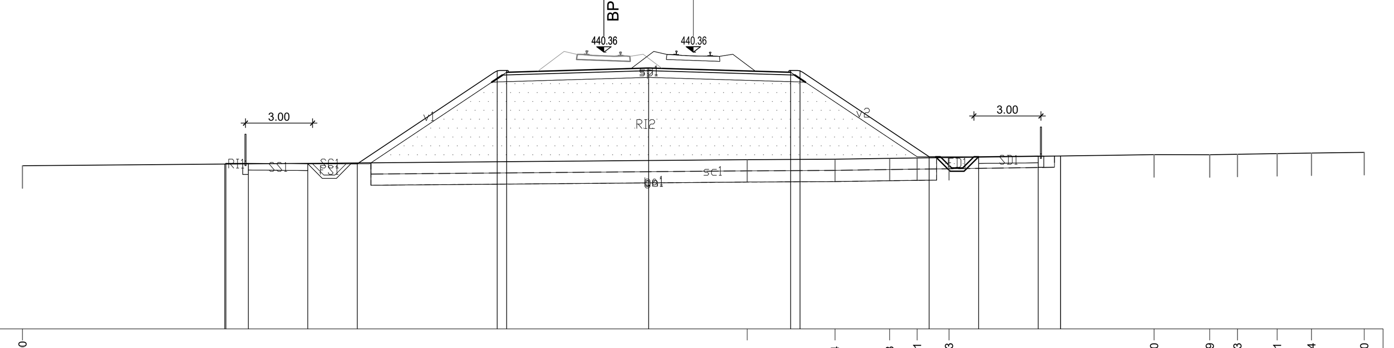

PROGRESSIVE TERRENO	-30.00, 2.41, 6.34, 8.78, 10.01, 11.43, 20.60, 23.09, 24.33, 26.11, 27.64, 30.00
PARZIALI TERRENO	32.41, 3.93, 2.44, 1.23, 1.42, 9.17, 2.49, 1.24, 1.78, 1.53, 2.36
QUOTE TERRENO	435.29, 435.56, 435.58, 435.62, 435.64, 435.65, 435.78, 435.78, 435.80, 435.83, 435.86, 435.88
PROGRESSIVE PROGETTO	-20.96, -20.90, -19.90, -17.24, -15.03, -8.77, -8.35, -2.00, 4.35, 4.77, 10.55, 12.76, 15.42, 16.42, 16.43
PARZIALI PROGETTO	0.06, 1.00, 2.66, 2.21, 6.26, 0.42, 6.35, 6.35, 0.42, 5.78, 2.21, 2.66, 1.00, 0.01
QUOTE PROGETTO	435.36, 435.40, 435.40, 435.37, 435.37, 439.54, 439.46, 439.65, 439.46, 439.54, 435.69, 435.69, 435.72, 435.72, 435.72

SEZIONE A50
PROGRESSIVA 3350.00

FD	SCAVO FOSSO DX	m?	0.83
FS	SCAVO FOSSO SX	m?	0.83
RI	RILEVATO	m?	74.63
SC	SCAVO	m?	0.50
SD	STRADELLO DX	m?	0.80
SS	STRADELLO SX	m?	0.79
an	ANTICAPILLARE	m	25.77
bo	BONIFICA	m	25.77
ga	GEOTESSILE ANTICAPIL	m	25.77
sc	SCOTICO	m	29.54
sp	SUPERCOMPATTATO	m	13.08
su	SUB BALLAST	m	12.70
v	TERRENO VEGETALE	m	14.07

ASSE BINARIO BP MACROFASE 2

ASSE BINARIO LV MACROFASE 1 = BD MACROFASE 2

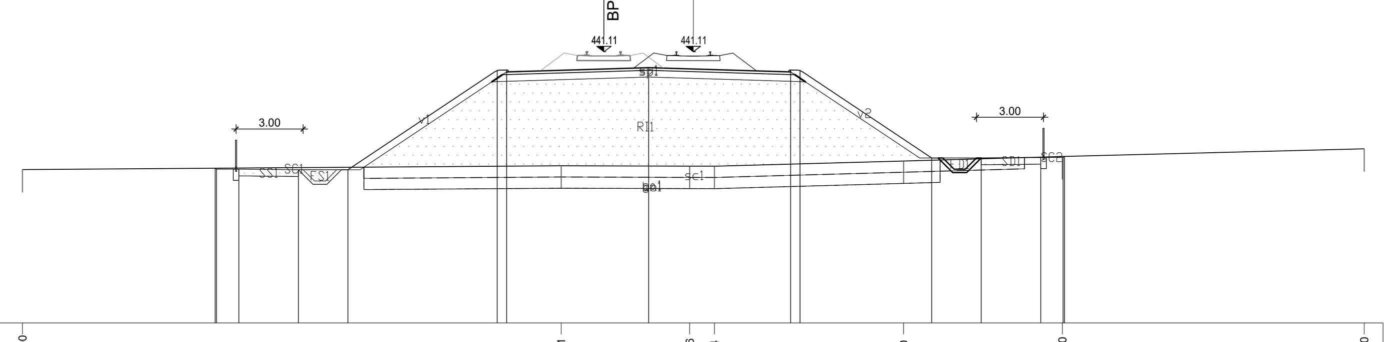

PROGRESSIVE TERRENO	-30.00, -5.91, -0.16, 0.94, 9.40, 16.50, 30.00
PARZIALI TERRENO	24.09, 5.75, 1.10, 8.46, 7.10, 13.50
QUOTE TERRENO	435.85, 436.02, 436.00, 436.00, 436.23, 436.43, 436.78
PROGRESSIVE PROGETTO	-21.38, -21.32, -20.32, -17.66, -15.45, -8.77, -8.35, -2.00, 4.35, 4.77, 10.66, 12.87, 15.54, 16.54, 16.60
PARZIALI PROGETTO	0.06, 1.00, 2.66, 2.21, 6.68, 0.42, 6.35, 6.35, 0.42, 5.89, 2.21, 2.67, 1.00, 0.06
QUOTE PROGETTO	435.91, 435.87, 435.87, 435.84, 435.84, 440.29, 440.21, 440.40, 440.21, 440.29, 436.36, 436.36, 436.39, 436.39, 436.44

SEZIONE A51
PROGRESSIVA 3400.00

FD	SCAVO FOSSO DX	m?	0.83
FS	SCAVO FOSSO SX	m?	0.83
RI	RILEVATO	m?	88.10
SC	SCAVO	m?	0.92
SD	STRADELLO DX	m?	0.81
SS	STRADELLO SX	m?	0.80
an	ANTICAPILLARE	m	34.72
bo	BONIFICA	m	34.72
ga	GEOTESSILE ANTICAPIL	m	34.72
sc	SCOTICO	m	34.72
sp	SUPERCOMPATTATO	m	13.08
su	SUB BALLAST	m	12.70
v	TERRENO VEGETALE	m	15.40

ASSE BINARIO BP MACROFASE 2

ASSE BINARIO LV MACROFASE 1 = BD MACROFASE 2

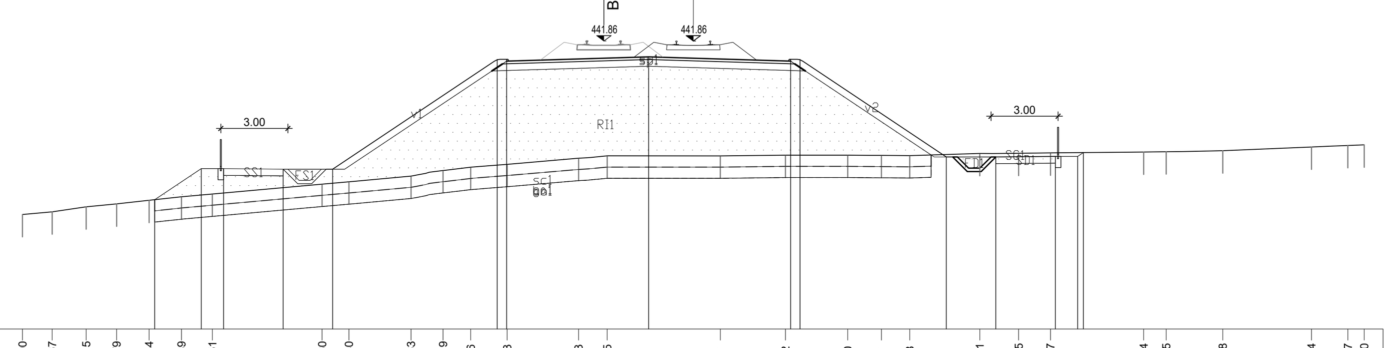

PROGRESSIVE TERRENO	-30.00, -28.67, -27.15, -25.79, -24.34, -22.89, -21.51, -16.60, -15.40, -12.63, -11.19, -9.96, -8.33, -5.13, -3.85, 1.21, 4.12, 6.90, 8.41, 9.68, 12.81, 14.55, 15.97, 20.14, 21.15, 23.68, 27.64, 29.27, 30.00
PARZIALI TERRENO	1.33, 1.52, 1.36, 1.45, 1.45, 1.38, 4.91, 1.20, 2.77, 1.44, 1.23, 1.63, 3.20, 1.28, 5.06, 2.91, 2.78, 1.51, 1.27, 3.13, 1.74, 1.42, 4.17, 1.01, 2.53, 3.96, 1.63, 0.73
QUOTE TERRENO	434.11, 434.23, 434.46, 434.58, 434.75, 434.90, 435.03, 435.47, 435.57, 435.83, 436.08, 436.22, 436.35, 436.63, 436.73, 436.73, 436.76, 436.76, 436.75, 436.74, 436.84, 436.85, 436.86, 436.90, 436.91, 436.96, 437.13, 437.19, 437.22
PROGRESSIVE PROGETTO	-24.09, -22.01, -21.01, -18.34, -16.13, -8.77, -8.35, -2.00, 4.35, 4.77, 11.31, 13.52, 16.19, 17.19, 17.44
PARZIALI PROGETTO	2.08, 1.00, 2.67, 2.21, 7.36, 0.42, 6.35, 6.35, 0.42, 6.54, 2.21, 2.67, 1.00, 0.25
QUOTE PROGETTO	434.77, 436.16, 436.16, 436.13, 436.13, 441.04, 440.96, 441.15, 440.96, 441.04, 436.68, 436.68, 436.71, 436.71, 436.88

SEZIONE A52
PROGRESSIVA 3450.00

FD	SCAVO FOSSO DX	m?	0.83
FS	SCAVO FOSSO SX	m?	0.83
RI	RILEVATO	m?	116.50
SC	SCAVO	m?	0.57
SD	STRADELLO DX	m?	0.79
SS	STRADELLO SX	m?	0.79
an	ANTICAPILLARE	m	32.29
bo	BONIFICA	m	32.29
ga	GEOTESSILE ANTICAPIL	m	32.29
sc	SCOTICO	m	39.90
sp	SUPERCOMPATTATO	m	13.08
su	SUB BALLAST	m	12.70
v	TERRENO VEGETALE	m	19.47

ASSE BINARIO BP MACROFASE 2

ASSE BINARIO LV MACROFASE 1 = BD MACROFASE 2

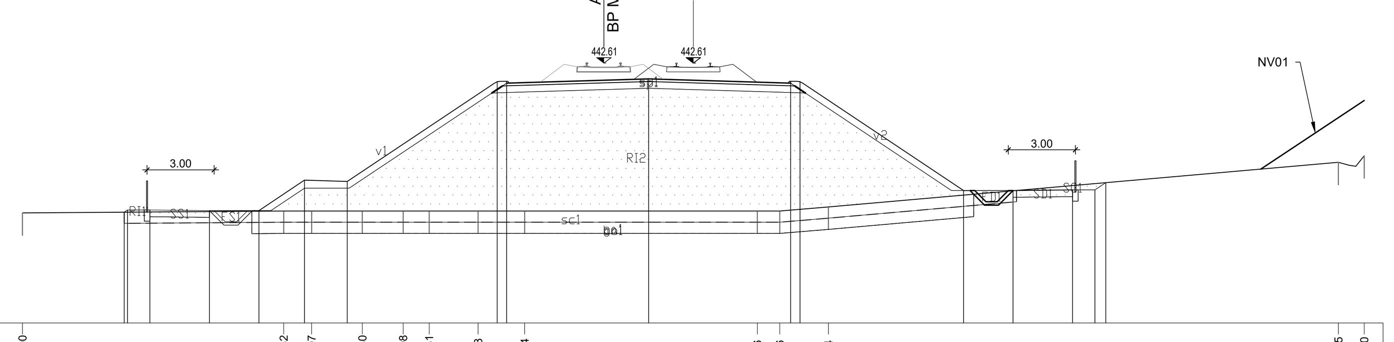

PROGRESSIVE TERRENO	-30.00, -18.32, -17.07, -14.80, -12.98, -11.81, -9.63, -7.54, 2.86, 3.86, 6.04, 28.85, 30.00
PARZIALI TERRENO	11.68, 1.25, 2.27, 1.82, 1.17, 2.18, 2.09, 10.40, 1.00, 2.18, 22.81, 1.15
QUOTE TERRENO	435.92, 436.00, 436.00, 436.00, 436.00, 436.00, 436.00, 436.00, 436.00, 436.00, 436.18, 438.18, 438.47
PROGRESSIVE PROGETTO	-25.45, -25.30, -24.30, -21.64, -19.43, -17.39, -15.48, -8.77, -8.35, -2.00, 4.35, 4.77, 12.08, 14.30, 16.96, 17.96, 18.44
PARZIALI PROGETTO	0.15, 1.00, 2.66, 2.21, 2.04, 1.91, 6.71, 0.42, 6.35, 6.35, 0.42, 7.31, 2.22, 2.66, 1.00, 0.48
QUOTE PROGETTO	435.95, 436.05, 436.05, 436.02, 436.02, 437.38, 437.32, 441.79, 441.71, 441.90, 441.71, 441.79, 436.92, 436.92, 436.94, 436.94, 437.27

SEZIONE A53
PROGRESSIVA 3500.00

FD	SCAVO FOSSO DX	m?	0.83
FS	SCAVO FOSSO SX	m?	0.84
RI	RILEVATO	m?	140.70
SC	SCAVO	m?	2.55
SD	STRADELLO DX	m?	0.80
SS	STRADELLO SX	m?	0.79
an	ANTICAPILLARE	m	34.48
bo	BONIFICA	m	34.48
ga	GEOTESSILE ANTICAPIL	m	34.48
sc	SCOTICO	m	40.18
sp	SUPERCOMPATTATO	m	13.08
su	SUB BALLAST	m	12.70
v	TERRENO VEGETALE	m	21.64

ASSE BINARIO BP MACROFASE 2

ASSE BINARIO LV MACROFASE 1 = BD MACROFASE 2

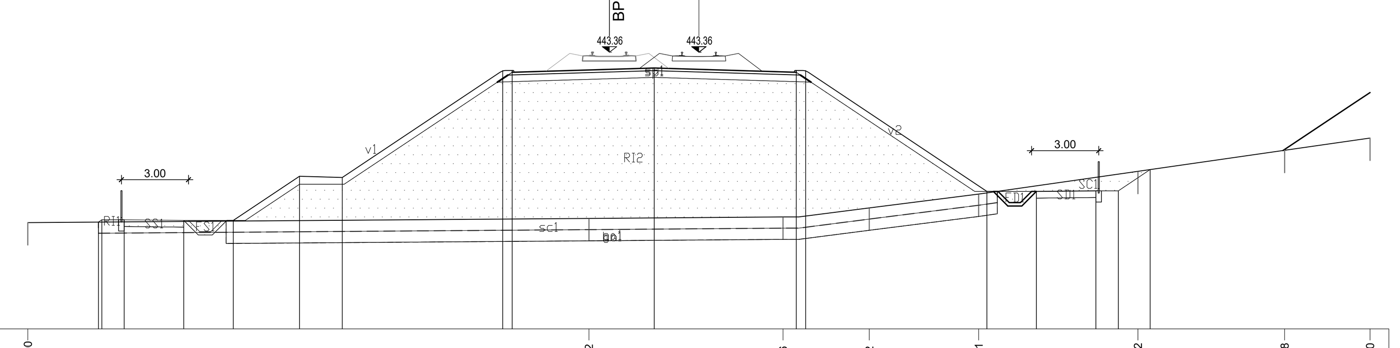

PROGRESSIVE TERRENO	-30.00, -4.92, 3.76, 7.62, 12.51, 19.62, 26.18, 30.00
PARZIALI TERRENO	25.08, 8.68, 3.86, 4.89, 7.11, 6.56, 3.82
QUOTE TERRENO	435.75, 435.93, 436.00, 436.41, 437.02, 438.04, 438.98, 439.52
PROGRESSIVE PROGETTO	-26.84, -26.69, -25.69, -23.03, -20.82, -17.86, -15.94, -8.77, -8.35, -2.00, 4.35, 4.77, 12.87, 15.09, 17.75, 18.75, 20.17
PARZIALI PROGETTO	0.15, 1.00, 2.66, 2.21, 2.96, 1.92, 7.17, 0.42, 6.35, 6.35, 0.42, 8.10, 2.22, 2.66, 1.00, 1.42
QUOTE PROGETTO	435.77, 435.87, 435.87, 435.84, 435.84, 437.82, 437.76, 442.54, 442.46, 442.65, 442.46, 442.54, 437.14, 437.14, 437.17, 437.17, 438.12

SEZIONE A54
PROGRESSIVA 3550.00

FD	SCAVO FOSSO DX	m?	0.83
FS	SCAVO FOSSO SX	m?	0.82
RI	RILEVATO	m?	165.74
SC	SCAVO	m?	0.19
SD	STRADELLO DX	m?	0.80
SS	STRADELLO SX	m?	0.80
an	ANTICAPILLARE	m	35.87
bo	BONIFICA	m	35.87
ga	GEOTESSILE ANTICAPIL	m	35.87
sc	SCOTICO	m	40.68
sp	SUPERCOMPATTATO	m	13.08
su	SUB BALLAST	m	12.70
v	TERRENO VEGETALE	m	23.88

ASSE BINARIO BP MACROFASE 2

ASSE BINARIO LV MACROFASE 1 = BD MACROFASE 2

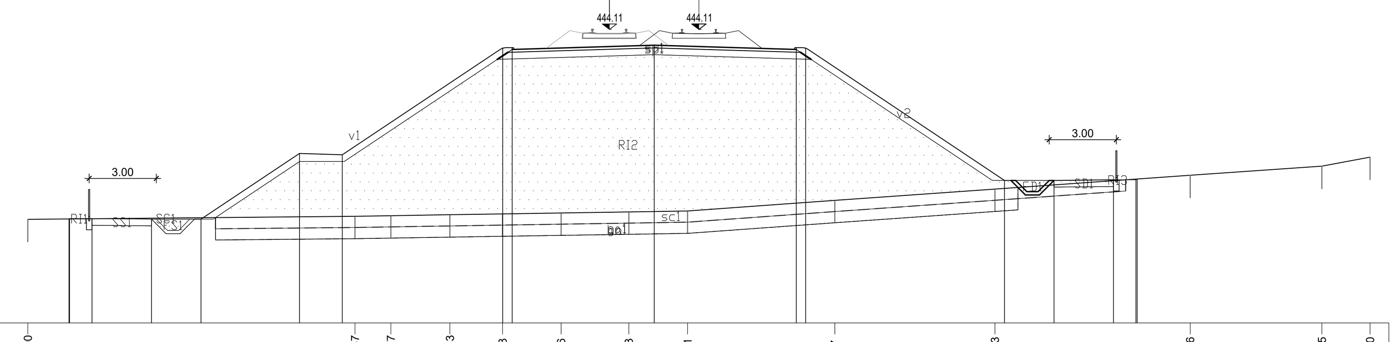

PROGRESSIVE TERRENO	-30.00, -15.37, -13.77, -11.13, -8.78, -6.16, -3.13, -0.51, 6.07, 13.23, 21.96, 27.85, 30.00
PARZIALI TERRENO	14.63, 1.60, 2.64, 2.35, 2.62, 3.03, 2.62, 6.58, 7.16, 8.73, 5.89, 2.15
QUOTE TERRENO	435.63, 435.76, 435.79, 435.83, 435.87, 435.91, 435.96, 436.00, 436.47, 436.98, 437.60, 438.00, 438.41
PROGRESSIVE PROGETTO	-28.16, -28.13, -27.13, -24.47, -22.26, -17.86, -15.94, -8.77, -8.35, -2.00, 4.35, 4.77, 13.66, 15.87, 18.54, 19.54, 19.59
PARZIALI PROGETTO	0.03, 1.00, 2.66, 2.21, 4.40, 1.92, 7.17, 0.42, 6.35, 6.35, 0.42, 8.89, 2.21, 2.67, 1.00, 0.05
QUOTE PROGETTO	435.64, 435.66, 435.66, 435.63, 435.63, 438.57, 438.51, 443.29, 443.21, 443.40, 443.21, 443.29, 437.36, 437.36, 437.39, 437.39, 437.43

SEZIONE A55
PROGRESSIVA 3600.00

FD	SCAVO FOSSO DX	m?	0.83
FS	SCAVO FOSSO SX	m?	0.82
RI	RILEVATO	m?	173.71
SC	SCAVO	m?	2.86
SD	STRADELLO DX	m?	0.80
SS	STRADELLO SX	m?	0.80
an	ANTICAPILLARE	m	36.09
bo	BONIFICA	m	36.09
ga	GEOTESSILE ANTICAPIL	m	36.09
sc	SCOTICO	m	36.09
sp	SUPERCOMPATTATO	m	13.08
su	SUB BALLAST	m	12.70
v	TERRENO VEGETALE	m	25.52

ASSE BINARIO BP MACROFASE 2

ASSE BINARIO LV MACROFASE 1 = BD MACROFASE 2

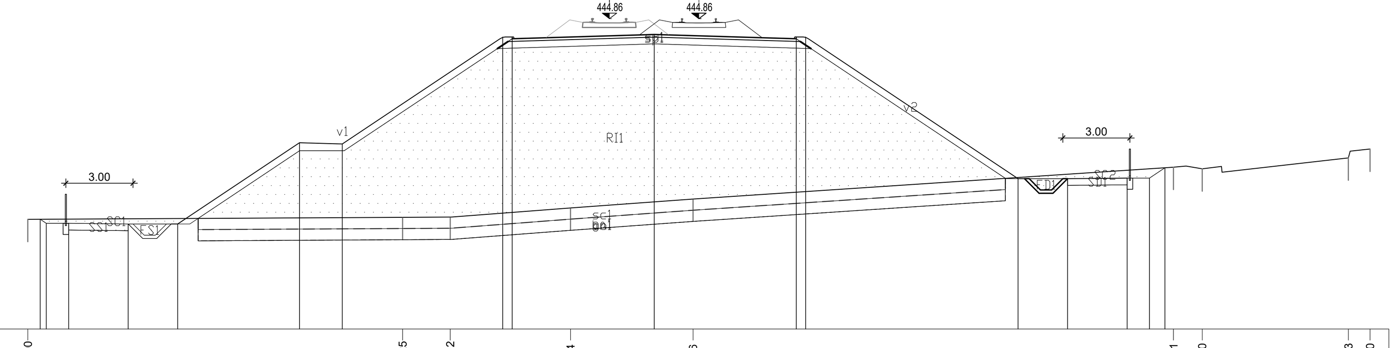

PROGRESSIVE TERRENO	-30.00, -13.25, -11.12, -5.74, -0.26, 21.21, 22.50, 29.03, 30.00
PARZIALI TERRENO	16.75, 2.13, 5.38, 5.48, 21.47, 1.29, 6.53, 0.97
QUOTE TERRENO	435.90, 435.99, 436.00, 436.41, 436.80, 438.22, 438.15, 438.64, 439.04
PROGRESSIVE PROGETTO	-29.45, -29.17, -28.17, -25.51, -23.30, -17.86, -15.94, -8.77, -8.35, -2.00, 4.35, 4.77, 14.27, 16.48, 19.14, 20.14, 20.83
PARZIALI PROGETTO	0.28, 1.00, 2.66, 2.21, 5.44, 1.92, 7.17, 0.42, 6.35, 6.35, 0.42, 9.50, 2.21, 2.66, 1.00, 0.69
QUOTE PROGETTO	435.90, 435.72, 435.72, 435.69, 435.69, 439.32, 439.26, 444.04, 443.96, 444.15, 443.96, 444.04, 437.71, 437.71, 437.74, 437.74, 438.20

SEZIONE A56
PROGRESSIVA 3650.00

FD	SCAVO FOSSO DX	m?	0.82
FS	SCAVO FOSSO SX	m?	0.84
RI	RILEVATO	m?	190.95
SC	SCAVO	m?	0.44
SD	STRADELLO DX	m?	0.80
SS	STRADELLO SX	m?	0.80
an	ANTICAPILLARE	m	38.61
bo	BONIFICA	m	38.61
ga	GEOTESSILE ANTICAPIL	m	38.61
sc	SCOTICO	m	41.48
sp	SUPERCOMPATTATO	m	13.08
su	SUB BALLAST	m	12.70
v	TERRENO VEGETALE	m	26.62

ASSE BINARIO BP MACROFASE 2

ASSE BINARIO LV MACROFASE 1 = BD MACROFASE 2

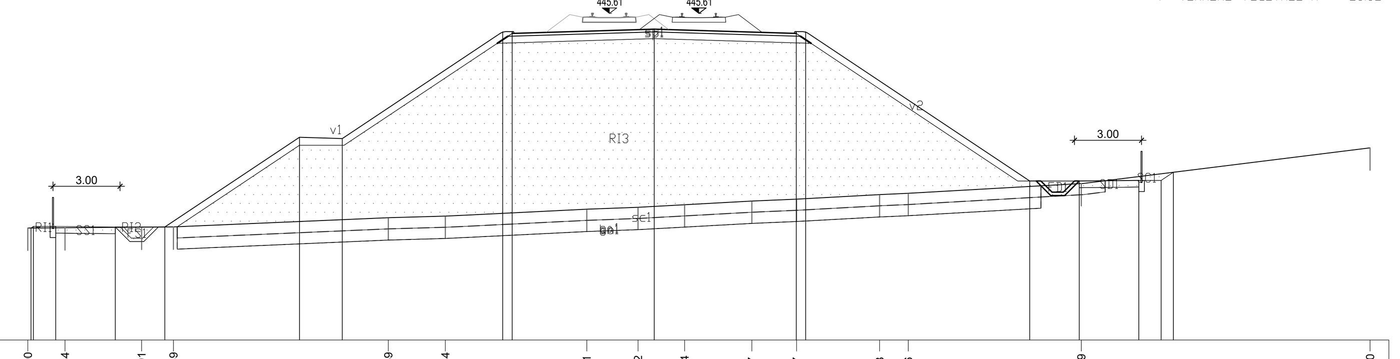

PROGRESSIVE TERRENO	-30.00, -28.34, -24.91, -23.49, -13.89, -11.34, -5.01, -2.72, -0.64, 2.37, 4.37, 8.08, 9.36, 17.09, 30.00
PARZIALI TERRENO	1.66, 3.43, 1.42, 9.60, 2.55, 6.33, 2.29, 2.08, 3.01, 2.00, 3.71, 1.28, 7.73, 12.91
QUOTE TERRENO	436.01, 436.02, 436.05, 436.06, 436.47, 436.54, 436.85, 436.94, 437.05, 437.22, 437.30, 437.50, 437.56, 438.00, 439.60
PROGRESSIVE PROGETTO	-29.86, -29.75, -28.75, -26.09, -23.88, -17.86, -15.94, -8.77, -8.35, -2.00, 4.35, 4.77, 14.79, 17.00, 19.66, 20.66, 21.21
PARZIALI PROGETTO	0.11, 1.00, 2.66, 2.21, 6.02, 1.92, 7.17, 0.42, 6.35, 6.35, 0.42, 10.02, 2.21, 2.66, 1.00, 0.55
QUOTE PROGETTO	436.01, 436.08, 436.08, 436.05, 436.05, 440.07, 440.01, 444.79, 444.71, 444.90, 444.71, 444.79, 438.11, 438.11, 438.14, 438.14, 438.50

COMMITTENTE:

RFI RETE FERROVIARIA ITALIANA
GRUPPO FERROVIE DELLO STATO ITALIANE

PROGETTAZIONE:

ITALFERR
GRUPPO FERROVIE DELLO STATO ITALIANE

DIRETTRICE FERROVIARIA MESSINA - CATANIA - PALERMO

NUOVO COLLEGAMENTO PALERMO - CATANIA

U.O. INFRASTRUTTURE NORD

PROGETTO DEFINITIVO

TRATTA LERCARA DIR. - CALTANISSETTA XIRBI (LOTTO 3)

TRACCIATI
Infrastruttura Ferroviaria
Sezioni trasversali - Tav. 7 di 50

SCALA: 1:200

COMMESSA	LOTTO	FASE	ENTE	TIPO DOC.	OPERA/DISCIPLINA	PROGR.	REV.
RS3T	30	D	26	W9	IF0001	007	D

Rev.	Descrizione	Redatto	Data	Verificato	Data	Approvato	Data	Autorizzato Data
A	Emissione Esecutiva	ATI Sintagma Rocksoil - Edin	Dic-2019	L.Stoppini	Dic-2019	A.Barreca	Dic-2019	F.Sacchi
B	Emissione Esecutiva	ATI Sintagma Rocksoil - Edin	Gen-2020	L.Stoppini	Gen-2020	A.Barreca	Gen-2020	Apr-2020
C	Emissione Esecutiva	ATI Sintagma Rocksoil - Edin	Feb-2020	L.Stoppini	Feb-2020	A.Barreca	Feb-2020	
D	Emissione Esecutiva	ATI Sintagma Rocksoil - Edin	Apr-2020	L.Stoppini	Apr-2020	A.Barreca	Apr-2020	

File: RS3T.3.0.D.26.W9.IF.00.0.1.007.D

n. Elab.: 26_072