SEZIONE N. : 81

QT. PROGETTO : 461.24

DIST.PROG. : 4+000.00

DIST.PREC. : 50.00

DIST.SUCC. : 50.00

SCAVI E BONIFICHE	
STERRO	5.992 mq
SCAVO FOSSI	0.312 mq
SCOTICO sp 50 cm	14.310 m
BONIFICA sp 30 cm	6.961 m
RILEVATI	
RILEVATO	0.175 mq
RILEVATO FOSSI	0.160 mq
TERRENO VEGETALE sp 30 cm	3.731 m
SOVRASTRUTTURA STRADALE	
USURA IN CONGL. BIT. TIPO HARD sp 4 cm	9.410 m
BINDER IN CONGL. BIT TIPO HARD sp 6 cm	9.410 m
BASE IN CONGL. BIT TIPO HARD sp 10 cm	9.410 m
FONDAZIONE IN MISTO STAB. sp 30 cm	10.700 m
SUPERCOMPATTATO O STABILIZZATO sp 30 cm	10.820 m

LEGENDA CAMPITURE

TRINCEA

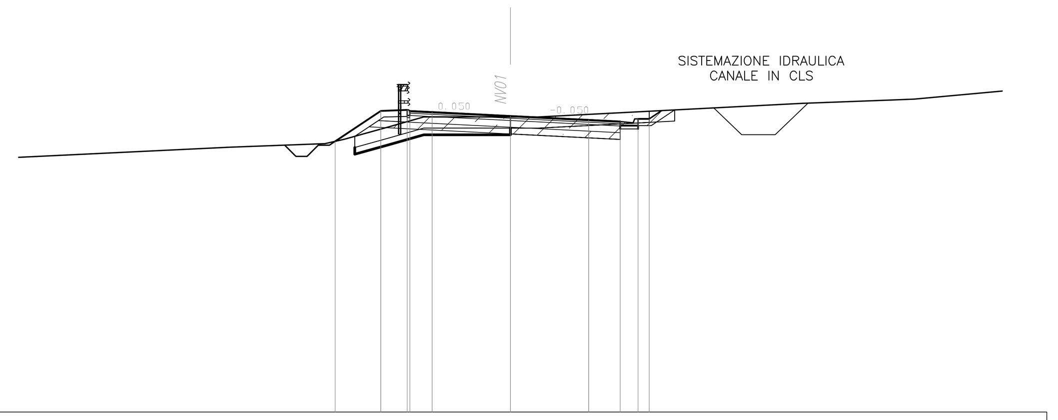

SCALA 1:200

QT.RIF. 448.00

QUOTE TERRENO	459.85, 460.00, 460.00, 460.21, 460.43, 460.73, 460.93, 461.20, 461.20, 461.20, 461.20, 461.81, 461.95, 462.00
DIST.PARZIALI TERRENO	17.45, 4.19, 0.89, 0.78, 1.10, 0.69, 0.97, 2.47, 1.40, 1.22, 11.81, 3.97, 1.07
QUOTE PROGETTO	460.33, 461.19, 461.22, 461.31, 461.16, 461.26, 461.46, 461.16, 461.26, 461.41, 461.24, 460.44, 461.06, 460.99, 460.81, 460.66, 460.49, 460.81, 460.81, 461.11, 460.66, 460.81, 460.81, 461.51
DIST.PARZIALI PROGETTO	1.29, 1.05, 1.00, 3.50, 3.50, 1.41, 0.58, 0.59, 1.05

SEZIONE N. : 82

QT. PROGETTO : 462.22

DIST.PROG. : 4+050.00

DIST.PREC. : 50.00

DIST.SUCC. : 50.00

SCAVI E BONIFICHE	
STERRO	5.643 mq
SCAVO FOSSI	0.190 mq
SCOTICO sp 50 cm	13.190 m
BONIFICA sp 30 cm	5.950 m
RILEVATI	
RILEVATO FOSSI	0.636 mq
TERRENO VEGETALE sp 30 cm	2.377 m
SOVRASTRUTTURA STRADALE	
USURA IN CONGL. BIT. TIPO HARD sp 4 cm	9.420 m
BINDER IN CONGL. BIT TIPO HARD sp 6 cm	9.420 m
BASE IN CONGL. BIT TIPO HARD sp 10 cm	9.420 m
FONDAZIONE IN MISTO STAB. sp 30 cm	10.470 m
SUPERCOMPATTATO O STABILIZZATO sp 30 cm	10.820 m

LEGENDA CAMPITURE

TRINCEA

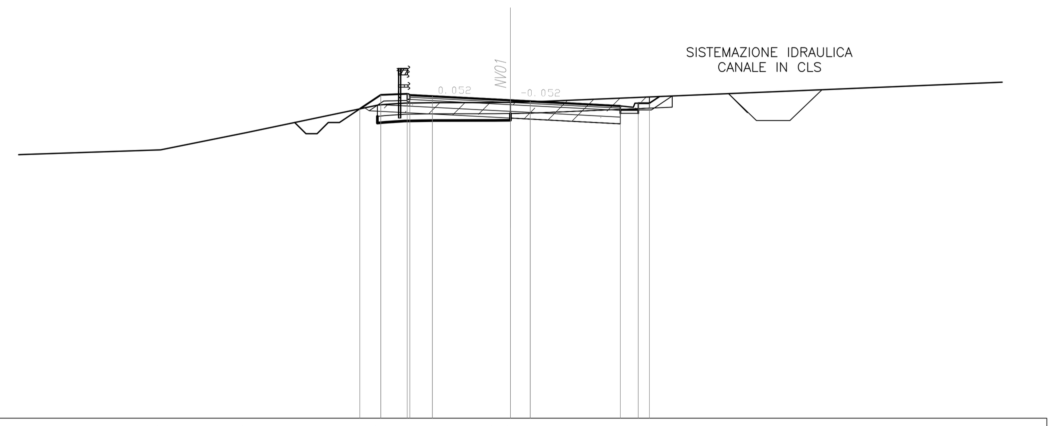

SCALA 1:200

QT.RIF. 448.00

QUOTE TERRENO	459.79, 460.00, 460.77, 462.00, 462.03, 462.09, 462.11, 462.12, 462.12, 462.13, 462.13, 462.13, 462.14, 462.14, 462.14, 462.14
DIST.PARZIALI TERRENO	6.28, 3.86, 5.87, 0.89, 1.35, 2.67, 0.71, 29.17
QUOTE PROGETTO	462.00, 462.18, 462.21, 462.50, 462.25, 462.15, 462.25, 462.45, 462.25, 462.15, 462.20, 462.40, 462.22, 461.42, 462.17, 461.97, 461.79, 461.64, 461.17, 461.47, 461.79, 461.79, 462.09, 461.64, 461.79, 462.41
DIST.PARZIALI PROGETTO	1.05, 1.01, 3.49, 0.88, 4.04, 0.58, 0.59, 0.93

SEZIONE N. : 83

QT. PROGETTO : 463.95

DIST.PROG. : 4+100.00

DIST.PREC. : 50.00

DIST.SUCC. : 50.00

SCAVI E BONIFICHE	
SCAVO FOSSI	0.389 mq
SCOTICO sp 50 cm	14.940 m
BONIFICA sp 30 cm	14.940 m
RILEVATI	
RILEVATO	6.995 mq
RILEVATO FOSSI	0.104 mq
TERRENO VEGETALE sp 30 cm	6.132 m
SOVRASTRUTTURA STRADALE	
USURA IN CONGL. BIT. TIPO HARD sp 4 cm	9.200 m
BINDER IN CONGL. BIT TIPO HARD sp 6 cm	9.200 m
BASE IN CONGL. BIT TIPO HARD sp 10 cm	9.200 m
FONDAZIONE IN MISTO STAB. sp 30 cm	12.050 m
SUPERCOMPATTATO O STABILIZZATO sp 30 cm	12.290 m

LEGENDA CAMPITURE

RILEVATO

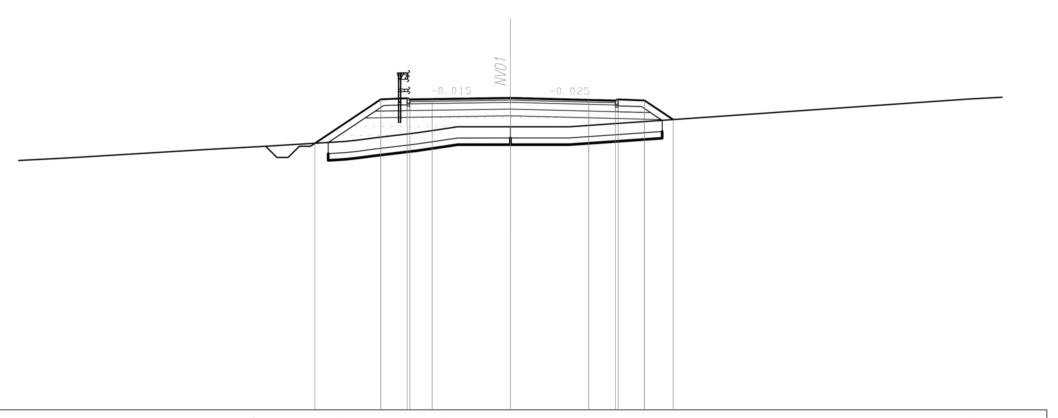

SCALA 1:200

QT.RIF. 450.00

QUOTE TERRENO	461.26, 461.64, 461.71, 461.77, 462.00, 462.06, 462.15, 462.39, 462.53, 462.58, 462.62, 462.66, 462.66, 462.66, 462.66, 463.90
DIST.PARZIALI TERRENO	2.82, 6.20, 1.24, 1.09, 3.88, 0.54, 0.71, 1.95, 0.95, 0.37, 0.50, 0.59, 1.77, 1.00, 1.63, 17.92, 1.80
QUOTE PROGETTO	461.95, 463.61, 463.64, 463.53, 463.58, 463.68, 463.88, 463.58, 463.68, 463.90, 463.95, 463.86, 463.83, 463.63, 463.53, 463.63, 463.88, 463.59, 463.53, 463.63, 463.56, 462.95
DIST.PARZIALI PROGETTO	2.48, 1.05, 1.00, 3.50, 3.50, 1.20, 1.05, 0.92

SEZIONE N. : 84

QT. PROGETTO : 465.71

DIST.PROG. : 4+150.00

DIST.PREC. : 50.00

DIST.SUCC. : 50.00

SCAVI E BONIFICHE	
SCAVO FOSSI	1.174 mq
SCOTICO sp 50 cm	19.430 m
BONIFICA sp 30 cm	19.430 m
RILEVATI	
RILEVATO	29.426 mq
RILEVATO FOSSI	0.260 mq
TERRENO VEGETALE sp 30 cm	11.662 m
SOVRASTRUTTURA STRADALE	
USURA IN CONGL. BIT. TIPO HARD sp 4 cm	9.090 m
BINDER IN CONGL. BIT TIPO HARD sp 6 cm	9.090 m
BASE IN CONGL. BIT TIPO HARD sp 10 cm	9.090 m
FONDAZIONE IN MISTO STAB. sp 30 cm	11.850 m
SUPERCOMPATTATO O STABILIZZATO sp 30 cm	12.090 m

LEGENDA CAMPITURE

RILEVATO

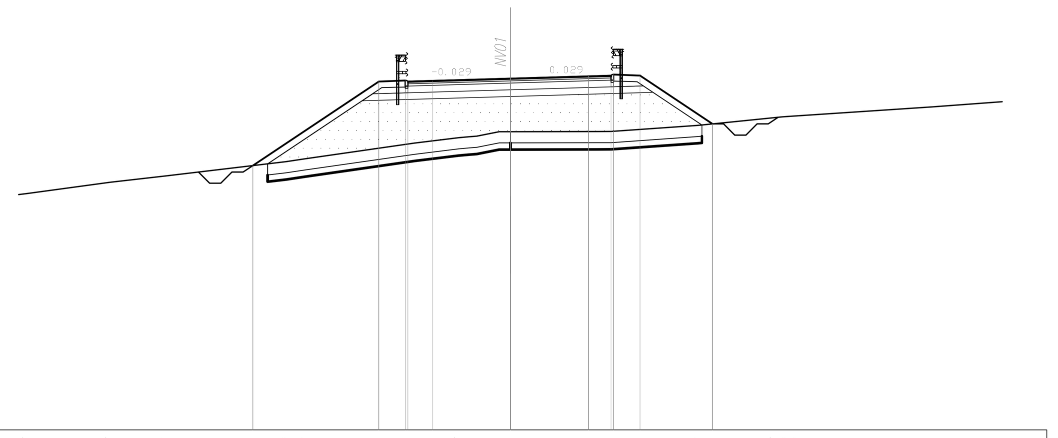

SCALA 1:200

QT.RIF. 450.00

QUOTE TERRENO	460.57, 461.07, 461.36, 462.00, 462.12, 462.83, 463.07, 463.11, 463.14, 463.34, 463.34, 463.35, 463.35, 463.62, 463.97, 464.00, 464.02, 464.45
DIST.PARZIALI TERRENO	3.71, 2.49, 5.39, 0.84, 4.89, 1.98, 0.47, 0.33, 1.01, 0.50, 3.87, 0.64, 3.88, 3.43, 0.34, 0.37, 6.33, 5.35
QUOTE PROGETTO	461.90, 465.31, 465.34, 465.63, 465.38, 465.28, 465.38, 465.58, 465.38, 465.28, 465.38, 465.61, 465.71, 465.81, 465.84, 465.64, 465.54, 465.64, 465.89, 465.60, 465.54, 465.64, 465.57, 463.64
DIST.PARZIALI PROGETTO	5.11, 1.05, 1.09, 3.50, 3.50, 1.00, 1.05, 2.90

SEZIONE N. : 85

QT. PROGETTO : 466.82

DIST.PROG. : 4+200.00

DIST.PREC. : 50.00

DIST.SUCC. : 50.00

SCAVI E BONIFICHE	
SCAVO FOSSI	1.044 mq
SCOTICO sp 50 cm	19.200 m
BONIFICA sp 30 cm	19.200 m
RILEVATI	
RILEVATO	31.594 mq
RILEVATO FOSSI	0.099 mq
TERRENO VEGETALE sp 30 cm	11.365 m
SOVRASTRUTTURA STRADALE	
USURA IN CONGL. BIT. TIPO HARD sp 4 cm	9.110 m
BINDER IN CONGL. BIT TIPO HARD sp 6 cm	9.110 m
BASE IN CONGL. BIT TIPO HARD sp 10 cm	9.110 m
FONDAZIONE IN MISTO STAB. sp 30 cm	11.640 m
SUPERCOMPATTATO O STABILIZZATO sp 30 cm	12.130 m

LEGENDA CAMPITURE

RILEVATO

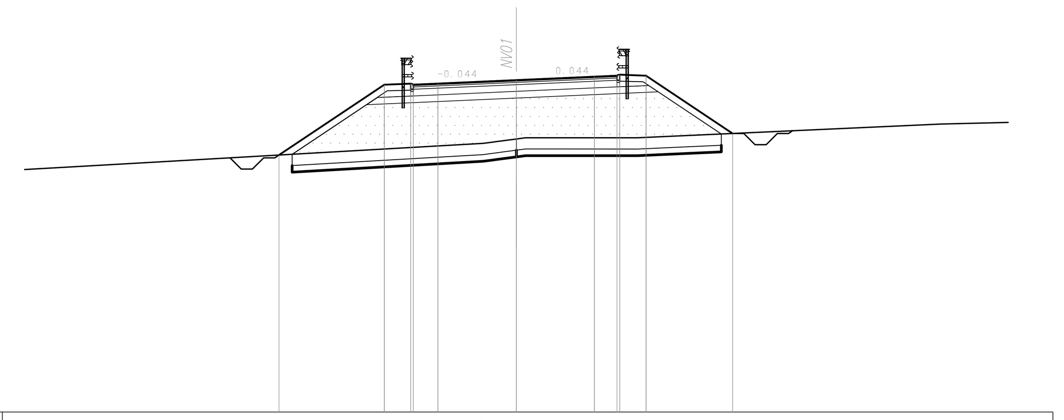

SCALA 1:200

QT.RIF. 452.00

QUOTE TERRENO	462.99, 464.00, 464.05, 464.08, 464.11, 464.20, 464.25, 464.25, 464.25, 464.86
DIST.PARZIALI TERRENO	17.72, 0.41, 0.65, 0.41, 1.53, 3.48, 13.59
QUOTE PROGETTO	463.51, 466.35, 466.38, 466.67, 466.42, 466.32, 466.42, 466.62, 466.42, 466.32, 466.42, 466.67, 466.82, 466.98, 467.02, 466.92, 466.82, 467.07, 466.78, 466.68, 466.78, 466.82, 466.75, 464.42
DIST.PARZIALI PROGETTO	4.25, 1.05, 1.10, 3.51, 3.49, 1.01, 1.05, 3.50

SEZIONE N. : 86

QT. PROGETTO : 466.95

DIST.PROG. : 4+250.00

DIST.PREC. : 50.00

DIST.SUCC. : 50.00

SCAVI E BONIFICHE	
SCAVO FOSSI	1.218 mq
SCOTICO sp 50 cm	19.590 m
BONIFICA sp 30 cm	19.590 m
RILEVATI	
RILEVATO	34.023 mq
RILEVATO FOSSI	0.278 mq
TERRENO VEGETALE sp 30 cm	11.879 m
SOVRASTRUTTURA STRADALE	
USURA IN CONGL. BIT. TIPO HARD sp 4 cm	9.070 m
BINDER IN CONGL. BIT TIPO HARD sp 6 cm	9.070 m
BASE IN CONGL. BIT TIPO HARD sp 10 cm	9.070 m
FONDAZIONE IN MISTO STAB. sp 30 cm	11.550 m
SUPERCOMPATTATO O STABILIZZATO sp 30 cm	12.110 m

LEGENDA CAMPITURE

RILEVATO

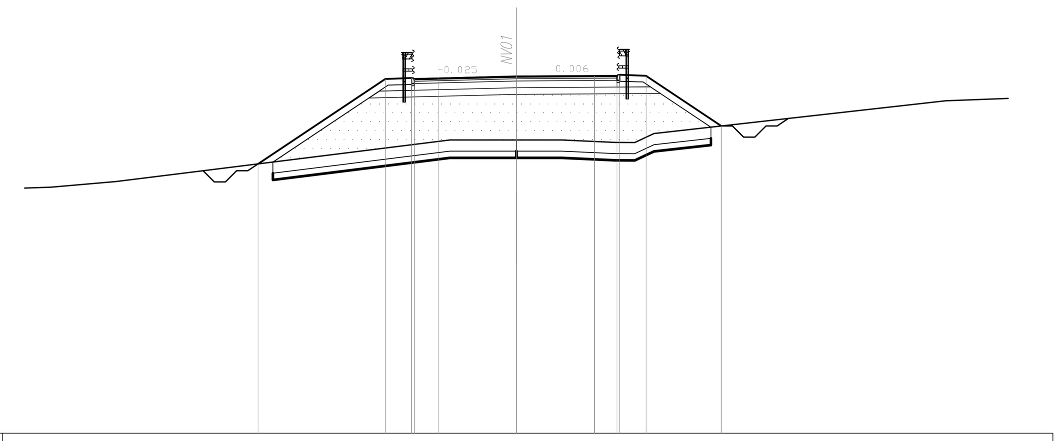

SCALA 1:200

QT.RIF. 451.00

QUOTE TERRENO	462.00, 462.25, 462.74, 462.98, 463.59, 464.11, 464.11, 464.11, 464.11, 464.11, 464.00, 464.00, 464.40, 465.87
DIST.PARZIALI TERRENO	2.92, 3.89, 1.97, 4.89, 4.17, 0.61, 2.22, 2.02, 2.40, 0.87, 0.86, 13.05, 3.55
QUOTE PROGETTO	463.13, 466.57, 466.59, 466.89, 466.64, 466.54, 466.64, 466.84, 466.64, 466.54, 466.64, 466.86, 466.95, 466.97, 466.98, 466.78, 466.68, 466.78, 467.03, 466.74, 466.64, 466.68, 466.78, 466.71, 464.69
DIST.PARZIALI PROGETTO	5.16, 1.05, 1.06, 3.50, 3.50, 1.00, 1.05, 3.03

SEZIONE N. : 87

QT. PROGETTO : 466.74

DIST.PROG. : 4+300.00

DIST.PREC. : 50.00

DIST.SUCC. : 50.00

SCAVI E BONIFICHE	
SCAVO FOSSI	1.231 mq
SCOTICO sp 50 cm	21.760 m
BONIFICA sp 30 cm	21.760 m
RILEVATI	
RILEVATO	52.020 mq
RILEVATO FOSSI	0.098 mq
TERRENO VEGETALE sp 30 cm	14.466 m
SOVRASTRUTTURA STRADALE	
USURA IN CONGL. BIT. TIPO HARD sp 4 cm	9.090 m
BINDER IN CONGL. BIT TIPO HARD sp 6 cm	9.090 m
BASE IN CONGL. BIT TIPO HARD sp 10 cm	9.090 m
FONDAZIONE IN MISTO STAB. sp 30 cm	11.570 m
SUPERCOMPATTATO O STABILIZZATO sp 30 cm	12.170 m

LEGENDA CAMPITURE

RILEVATO

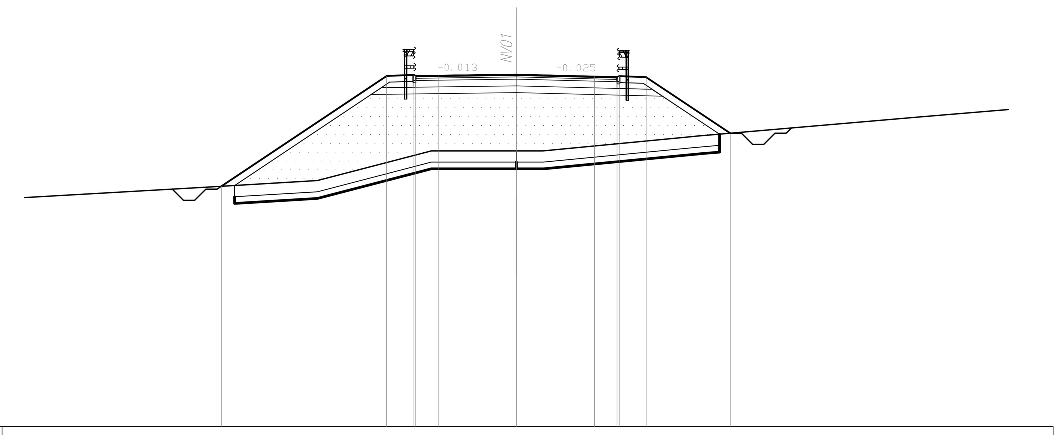

SCALA 1:200

QT.RIF. 451.00

QUOTE TERRENO	461.71, 462.00, 463.30, 463.33, 463.33, 463.33, 463.33, 463.33, 463.33, 463.33, 463.93, 463.98, 463.99, 464.00, 464.85
DIST.PARZIALI TERRENO	4.81, 4.97, 3.65, 1.12, 6.27, 0.48, 9.90, 5.76
QUOTE PROGETTO	461.78, 466.41, 466.43, 466.73, 466.48, 466.38, 466.48, 466.68, 466.48, 466.38, 466.48, 466.69, 466.74, 466.65, 466.64, 466.67, 466.63, 464.12
DIST.PARZIALI PROGETTO	6.94, 1.05, 1.00, 3.50, 3.50, 1.00

SEZIONE N. : 88

QT. PROGETTO : 466.52

DIST.PROG. : 4+350.00

DIST.PREC. : 50.00

DIST.SUCC. : 50.00

SCAVI E BONIFICHE	
SCAVO FOSSI	0.958 mq
SCOTICO sp 50 cm	23.890 m
BONIFICA sp 30 cm	23.890 m
RILEVATI	
RILEVATO	56.088 mq
RILEVATO FOSSI	0.284 mq
TERRENO VEGETALE sp 30 cm	16.472 m
SOVRASTRUTTURA STRADALE	
USURA IN CONGL. BIT. TIPO HARD sp 4 cm	9.550 m
BINDER IN CONGL. BIT TIPO HARD sp 6 cm	9.550 m
BASE IN CONGL. BIT TIPO HARD sp 10 cm	9.550 m
FONDAZIONE IN MISTO STAB. sp 30 cm	12.090 m
SUPERCOMPATTATO O STABILIZZATO sp 30 cm	12.570 m

LEGENDA CAMPITURE

RILEVATO

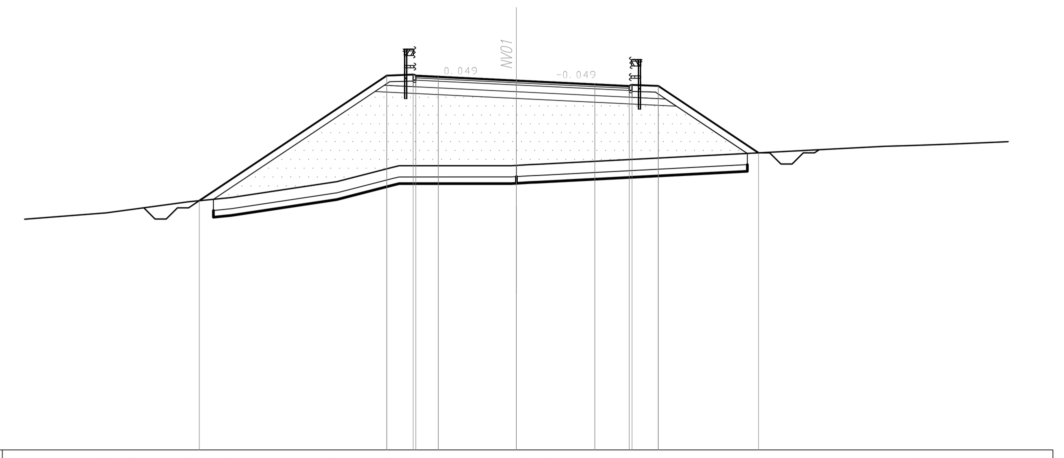

SCALA 1:200

QT.RIF. 450.00

QUOTE TERRENO	460.60, 460.77, 461.10, 461.29, 462.00, 462.60, 462.65, 462.71, 462.71, 462.71, 462.72, 462.76, 462.78, 463.58, 463.62, 463.68, 463.76
DIST.PARZIALI TERRENO	6.02, 1.29, 2.38, 1.93, 4.72, 2.34, 4.16, 0.52, 0.32, 0.60, 0.34, 15.52, 1.41, 1.73, 1.92
QUOTE PROGETTO	461.21, 466.47, 466.50, 466.79, 466.54, 466.44, 466.54, 466.74, 466.54, 466.44, 466.54, 466.69, 466.52, 466.35, 466.27, 466.07, 465.97, 466.07, 466.32, 466.03, 465.97, 466.07, 466.00, 463.26
DIST.PARZIALI PROGETTO	7.89, 1.05, 1.01, 3.49, 3.51, 1.54, 1.05, 4.11

COMMITTENTE:

RFI RETE FERROVIARIA ITALIANA
GRUPPO FERROVIE DELLO STATO ITALIANE

PROGETTAZIONE:

ITALFERR
GRUPPO FERROVIE DELLO STATO ITALIANE

DIRETTRICE FERROVIARIA MESSINA - CATANIA - PALERMO

NUOVO COLLEGAMENTO PALERMO - CATANIA

U.O. INFRASTRUTTURE NORD

PROGETTO DEFINITIVO

TRATTA LERCARA DIR. - CALTANISSETTA XIRBI (LOTTO 3)

VIABILITA'

NV01 - Adeguamento SP41 (da pk 2+200 a pk 8+400)

Sezioni trasversali - Tav. 11 di 17

SCALA: 1:200

COMMESSA	LOTTO	FASE	ENTE	TIPO DOC.	OPERA/DISCIPLINA	PROGR.	REV.
RS3T	30	D	26	W9	NV0100	011	D

Rev.	Descrizione	Redatto	Data	Verificato	Data	Approvato	Data	Autorizzato Data
A	Emissione Esecutiva	ATI Sintagma Rocksoil - Edin	Dic-2019	L.Stoppini	Dic-2019	A.Barreca	Dic-2019	F.Sacchi Apr-2020
B	Emissione Esecutiva	ATI Sintagma Rocksoil - Edin	Gen-2020	L.Stoppini	Gen-2020	A.Barreca	Gen-2020	
C	Emissione Esecutiva	ATI Sintagma Rocksoil - Edin	Feb-2020	L.Stoppini	Feb-2020	A.Barreca	Feb-2020	
D	Emissione Esecutiva	ATI Sintagma Rocksoil - Edin	Apr-2020	L.Stoppini	Apr-2020	A.Barreca	Apr-2020	

File: RS3T.3.0.D.26.W9.NV.01.0.0.011.D

n. Elab.: 26_167