SEZIONE N. : 105

QT. PROGETTO : 478.58

DIST.PROG. : 5+200.00
DIST.PREC. : 50.00
DIST.SUCC. : 50.00

SCAVI E BONIFICHE	
SCAVO FOSSI	1.199 mq
SCOTICO sp 50 cm	18.700 m
BONIFICA sp 100 cm	18.700 m
RILEVATI	
RILEVATO	18.477 mq
RILEVATO FOSSI	0.154 mq
TERRENO VEGETALE sp 30 cm	7.741 m
SOVRASTRUTTURA STRADALE	
USURA IN CONGL. BIT. TIPO HARD sp 4 cm	11.620 m
BINDER IN CONGL. BIT TIPO HARD sp 6 cm	11.620 m
BASE IN CONGL. BIT TIPO HARD sp 10 cm	11.620 m
FONDAZIONE IN MISTO STAB. sp 30 cm	14.500 m
SUPERCOMPATTATO O STABILIZZATO sp 30 cm	14.740 m

LEGENDA CAMPITURE

RILEVATO

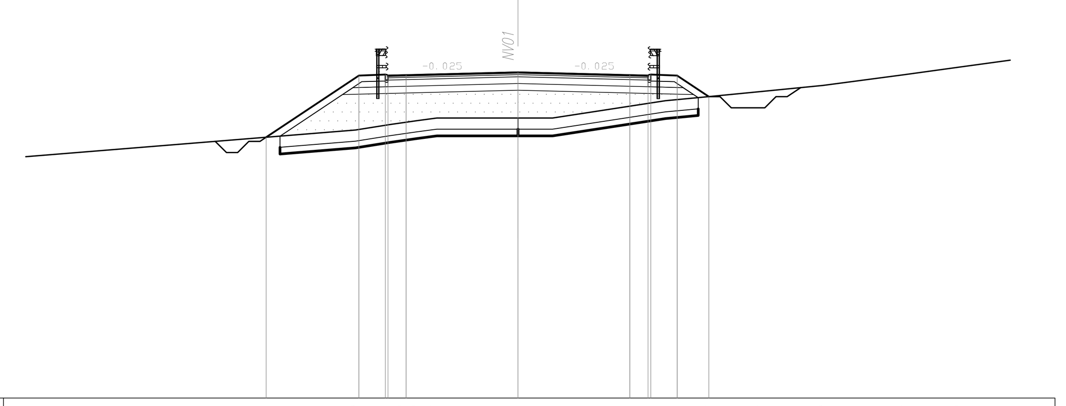

SCALA 1:200

QT.RIF. 464.00

QUOTE TERRENO	475.75 476.00 476.25 476.32 476.42 476.53 476.54 476.54 476.54 476.54 477.31 477.49 477.73 478.00 478.48 478.82
DIST.PARZIALI TERRENO	14.72 3.03 1.54 0.56 0.62 0.82 2.18 1.45 1.54 5.04 1.92 2.39 2.74 3.62 2.49
QUOTE PROGETTO	475.73 478.17 478.19 478.49 478.24 478.14 478.24 478.44 478.14 478.24 478.46 478.58 478.46 478.44 478.24 478.14 478.24 478.49 478.19 478.14 478.24 477.45
DIST.PARZIALI PROGETTO	3.66 1.05 0.81 5.00 5.00 0.81 1.05 1.07

SEZIONE N. : 106

QT. PROGETTO : 479.74

DIST.PROG. : 5+250.00
DIST.PREC. : 50.00
DIST.SUCC. : 50.00

SCAVI E BONIFICHE	
SCAVO FOSSI	1.161 mq
SCOTICO sp 50 cm	19.610 m
BONIFICA sp 100 cm	19.610 m
RILEVATI	
RILEVATO	21.779 mq
RILEVATO FOSSI	0.047 mq
TERRENO VEGETALE sp 30 cm	10.414 m
SOVRASTRUTTURA STRADALE	
USURA IN CONGL. BIT. TIPO HARD sp 4 cm	10.310 m
BINDER IN CONGL. BIT TIPO HARD sp 6 cm	10.310 m
BASE IN CONGL. BIT TIPO HARD sp 10 cm	10.310 m
FONDAZIONE IN MISTO STAB. sp 30 cm	13.190 m
SUPERCOMPATTATO O STABILIZZATO sp 30 cm	13.430 m

LEGENDA CAMPITURE

RILEVATO

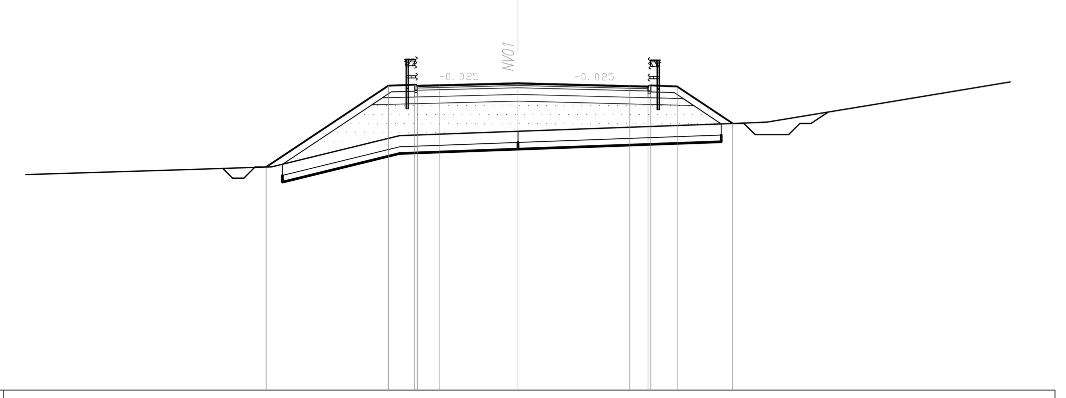

SCALA 1:200

QT.RIF. 466.00

QUOTE TERRENO	475.87 476.00 477.24 477.40 477.59 477.95 477.96 478.00 478.82
DIST.PARZIALI TERRENO	4.00 5.07 0.65 5.29 9.91 1.00 4.94 7.15
QUOTE PROGETTO	476.12 479.36 479.38 479.68 479.43 479.33 479.43 479.63 479.33 479.43 479.65 479.74 479.62 479.59 479.39 479.29 479.39 479.64 479.29 479.39 479.32 477.92
DIST.PARZIALI PROGETTO	4.86 1.05 1.00 3.50 5.00 0.81 1.05 2.10

SEZIONE N. : 107

QT. PROGETTO : 480.90

DIST.PROG. : 5+300.00
DIST.PREC. : 50.00
DIST.SUCC. : 50.00

SCAVI E BONIFICHE	
SCAVO FOSSI	1.010 mq
SCOTICO sp 50 cm	19.560 m
BONIFICA sp 100 cm	19.560 m
RILEVATI	
RILEVATO	23.120 mq
RILEVATO FOSSI	0.348 mq
TERRENO VEGETALE sp 30 cm	10.653 m
SOVRASTRUTTURA STRADALE	
USURA IN CONGL. BIT. TIPO HARD sp 4 cm	10.060 m
BINDER IN CONGL. BIT TIPO HARD sp 6 cm	10.060 m
BASE IN CONGL. BIT TIPO HARD sp 10 cm	10.060 m
FONDAZIONE IN MISTO STAB. sp 30 cm	12.620 m
SUPERCOMPATTATO O STABILIZZATO sp 30 cm	13.090 m

LEGENDA CAMPITURE

RILEVATO

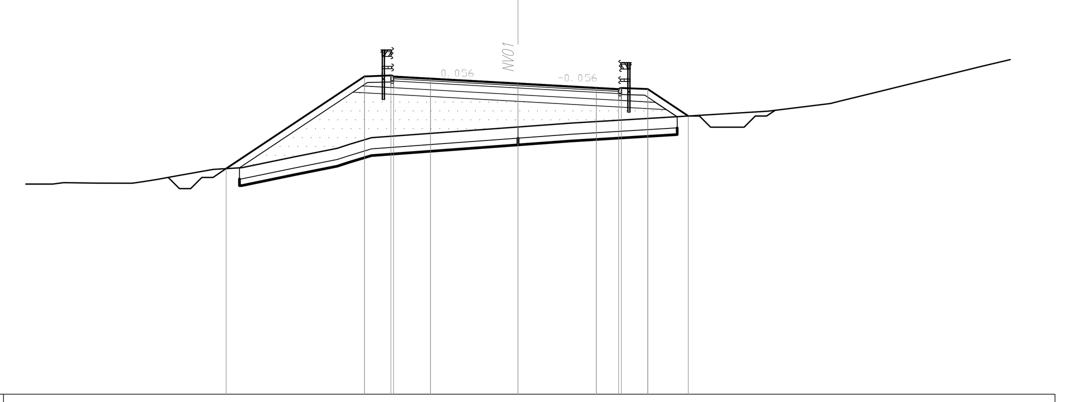

SCALA 1:200

QT.RIF. 467.00

QUOTE TERRENO	476.40 476.46 476.44 476.44 476.50 476.60 476.78 477.06 477.13 477.62 478.00 478.17 478.47 478.95 479.12 479.66 480.00 480.12 480.49 481.65
DIST.PARZIALI TERRENO	0.50 1.47 1.59 0.47 0.59 1.00 1.56 1.27 2.38 1.89 0.53 1.00 6.55 2.36 8.81 2.79 0.45 1.51 4.73 1.48
QUOTE PROGETTO	477.13 480.94 480.97 481.26 481.01 480.91 481.01 481.21 480.91 481.01 481.12 480.90 480.70 480.65 480.45 480.35 480.45 480.70 480.40 480.35 480.45 480.38 479.41
DIST.PARZIALI PROGETTO	5.72 1.05 1.65 3.91 3.50 1.00 1.05 1.44

SEZIONE N. : 108

QT. PROGETTO : 482.02

DIST.PROG. : 5+350.00
DIST.PREC. : 50.00
DIST.SUCC. : 50.00

SCAVI E BONIFICHE	
SCAVO FOSSI	1.621 mq
SCOTICO sp 50 cm	20.240 m
BONIFICA sp 100 cm	20.240 m
RILEVATI	
RILEVATO	34.106 mq
RILEVATO FOSSI	0.127 mq
TERRENO VEGETALE sp 30 cm	11.301 m
SOVRASTRUTTURA STRADALE	
USURA IN CONGL. BIT. TIPO HARD sp 4 cm	10.200 m
BINDER IN CONGL. BIT TIPO HARD sp 6 cm	10.200 m
BASE IN CONGL. BIT TIPO HARD sp 10 cm	10.200 m
FONDAZIONE IN MISTO STAB. sp 30 cm	12.790 m
SUPERCOMPATTATO O STABILIZZATO sp 30 cm	13.240 m

LEGENDA CAMPITURE

RILEVATO

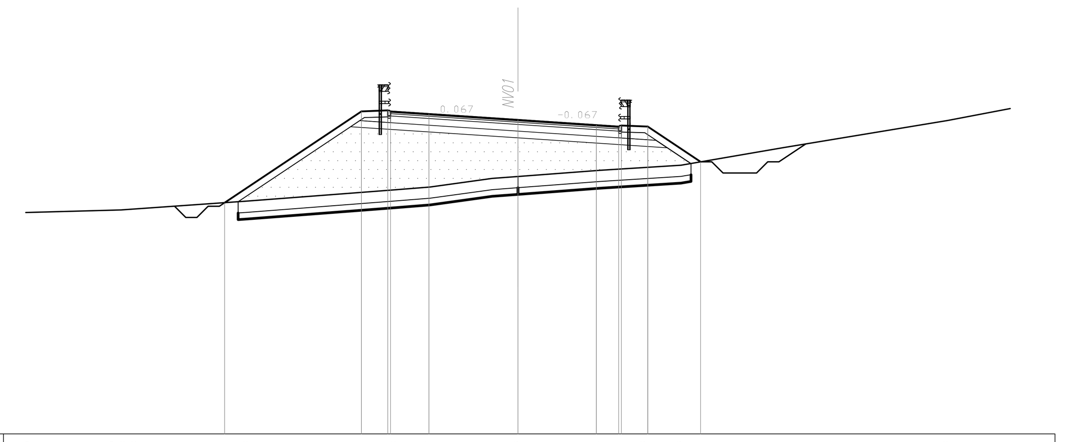

SCALA 1:200

QT.RIF. 468.00

QUOTE TERRENO	477.89 477.99 478.00 478.00 478.40 478.75 478.90 479.03 479.41 479.50 479.78 479.90 480.00 480.78 482.00
DIST.PARZIALI TERRENO	3.77 5.67 4.62 1.99 1.55 2.78 1.15 3.70 1.97 1.62 4.56 7.36 6.31
QUOTE PROGETTO	478.37 482.13 482.16 482.45 482.20 482.10 482.20 482.40 482.10 482.20 482.29 482.02 481.79 481.72 481.52 481.42 481.52 481.77 481.48 481.42 481.52 481.45 480.08
DIST.PARZIALI PROGETTO	5.64 1.05 1.72 3.98 3.50 1.00 1.05 2.06

SEZIONE N. : 109

QT. PROGETTO : 482.53

DIST.PROG. : 5+400.00
DIST.PREC. : 50.00
DIST.SUCC. : 50.00

SCAVI E BONIFICHE	
SCAVO FOSSI	1.093 mq
SCOTICO sp 50 cm	19.810 m
BONIFICA sp 100 cm	19.810 m
RILEVATI	
RILEVATO	31.615 mq
RILEVATO FOSSI	0.099 mq
TERRENO VEGETALE sp 30 cm	10.783 m
SOVRASTRUTTURA STRADALE	
USURA IN CONGL. BIT. TIPO HARD sp 4 cm	10.200 m
BINDER IN CONGL. BIT TIPO HARD sp 6 cm	10.200 m
BASE IN CONGL. BIT TIPO HARD sp 10 cm	10.200 m
FONDAZIONE IN MISTO STAB. sp 30 cm	12.790 m
SUPERCOMPATTATO O STABILIZZATO sp 30 cm	13.240 m

LEGENDA CAMPITURE

RILEVATO

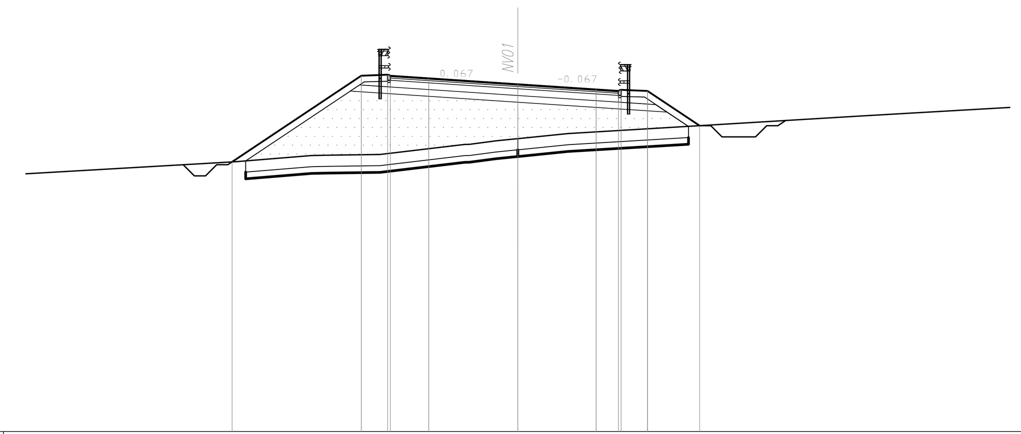

SCALA 1:200

QT.RIF. 467.00

QUOTE TERRENO	479.07 479.34 479.36 479.39 479.84 479.84 480.00 480.09 480.10 480.32 481.11 481.47
DIST.PARZIALI TERRENO	17.41 3.37 0.88 2.18 3.78 1.19 0.87 2.24 13.12 6.19
QUOTE PROGETTO	479.10 482.64 482.66 482.96 482.61 482.71 482.91 482.61 482.71 482.91 482.79 482.53 482.30 482.23 482.03 481.93 482.03 482.28 481.99 481.93 482.03 481.96 480.65
DIST.PARZIALI PROGETTO	5.30 1.05 1.72 3.98 3.50 1.00 1.05 1.97

SEZIONE N. : 110

QT. PROGETTO : 482.36

DIST.PROG. : 5+450.00
DIST.PREC. : 50.00
DIST.SUCC. : 50.00

SCAVI E BONIFICHE	
SCAVO FOSSI	1.080 mq
SCOTICO sp 50 cm	18.250 m
BONIFICA sp 30 cm	18.250 m
RILEVATI	
RILEVATO	23.370 mq
RILEVATO FOSSI	0.211 mq
TERRENO VEGETALE sp 30 cm	9.729 m
SOVRASTRUTTURA STRADALE	
USURA IN CONGL. BIT. TIPO HARD sp 4 cm	9.520 m
BINDER IN CONGL. BIT TIPO HARD sp 6 cm	9.520 m
BASE IN CONGL. BIT TIPO HARD sp 10 cm	9.520 m
FONDAZIONE IN MISTO STAB. sp 30 cm	12.010 m
SUPERCOMPATTATO O STABILIZZATO sp 30 cm	12.560 m

LEGENDA CAMPITURE

RILEVATO

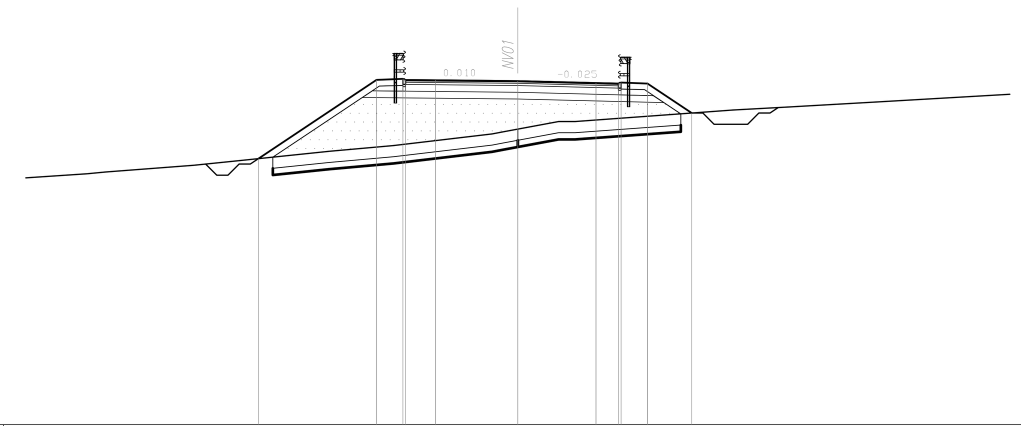

SCALA 1:200

QT.RIF. 467.00

QUOTE TERRENO	478.00 478.22 478.30 478.60 478.82 479.23 479.48 480.00 480.10 480.22 480.56 480.56 481.07 481.20 481.43
DIST.PARZIALI TERRENO	3.24 0.84 3.94 2.16 3.91 2.85 4.42 0.53 0.62 1.83 0.74 7.08 2.42 4.02 7.94
QUOTE PROGETTO	478.96 482.14 482.17 482.46 482.21 482.11 482.21 482.41 482.11 482.21 482.40 482.36 482.28 482.25 482.05 481.95 482.05 482.30 482.01 481.95 482.05 481.98 480.90
DIST.PARZIALI PROGETTO	4.77 1.05 1.34 3.68 3.50 1.00 1.05 1.62

SEZIONE N. : 111

QT. PROGETTO : 482.14

DIST.PROG. : 5+500.00
DIST.PREC. : 50.00
DIST.SUCC. : 50.00

SCAVI E BONIFICHE	
SCAVO FOSSI	1.208 mq
SCOTICO sp 50 cm	20.280 m
BONIFICA sp 30 cm	20.280 m
RILEVATI	
RILEVATO	25.381 mq
RILEVATO FOSSI	0.075 mq
TERRENO VEGETALE sp 30 cm	10.680 m
SOVRASTRUTTURA STRADALE	
USURA IN CONGL. BIT. TIPO HARD sp 4 cm	10.760 m
BINDER IN CONGL. BIT TIPO HARD sp 6 cm	10.760 m
BASE IN CONGL. BIT TIPO HARD sp 10 cm	10.760 m
FONDAZIONE IN MISTO STAB. sp 30 cm	13.320 m
SUPERCOMPATTATO O STABILIZZATO sp 30 cm	13.790 m

LEGENDA CAMPITURE

RILEVATO

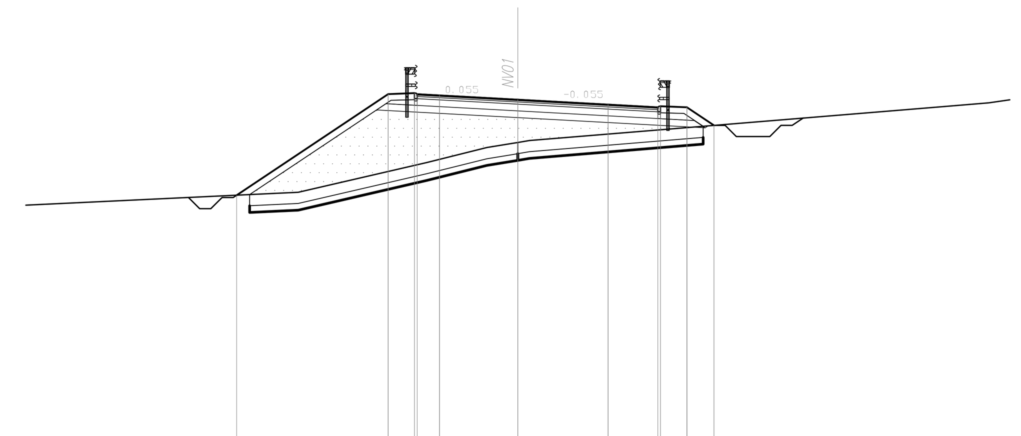

SCALA 1:200

QT.RIF. 467.00

QUOTE TERRENO	477.95 478.00 479.33 480.00 480.18 480.23 480.32 481.63 481.84 481.94 482.00
DIST.PARZIALI TERRENO	15.62 1.09 5.76 2.68 1.12 0.52 15.96 2.63 1.17 0.77 2.51
QUOTE PROGETTO	477.90 482.11 482.14 482.43 482.18 482.08 482.18 482.38 482.08 482.18 482.33 482.14 481.92 481.80 481.60 481.50 481.60 481.85 481.50 481.55 481.60 481.53 480.95
DIST.PARZIALI PROGETTO	6.32 1.05 1.00 3.50 4.04 2.22 1.05 0.86

SEZIONE N. : 112

QT. PROGETTO : 481.91

DIST.PROG. : 5+550.00
DIST.PREC. : 50.00
DIST.SUCC. : 50.00

SCAVI E BONIFICHE	
SCAVO FOSSI	0.336 mq
SCOTICO sp 50 cm	19.460 m
BONIFICA sp 30 cm	19.460 m
RILEVATI	
RILEVATO	23.839 mq
RILEVATO FOSSI	0.210 mq
TERRENO VEGETALE sp 30 cm	9.283 m
SOVRASTRUTTURA STRADALE	
USURA IN CONGL. BIT. TIPO HARD sp 4 cm	11.100 m
BINDER IN CONGL. BIT TIPO HARD sp 6 cm	11.100 m
BASE IN CONGL. BIT TIPO HARD sp 10 cm	11.100 m
FONDAZIONE IN MISTO STAB. sp 30 cm	13.700 m
SUPERCOMPATTATO O STABILIZZATO sp 30 cm	14.140 m

LEGENDA CAMPITURE

RILEVATO

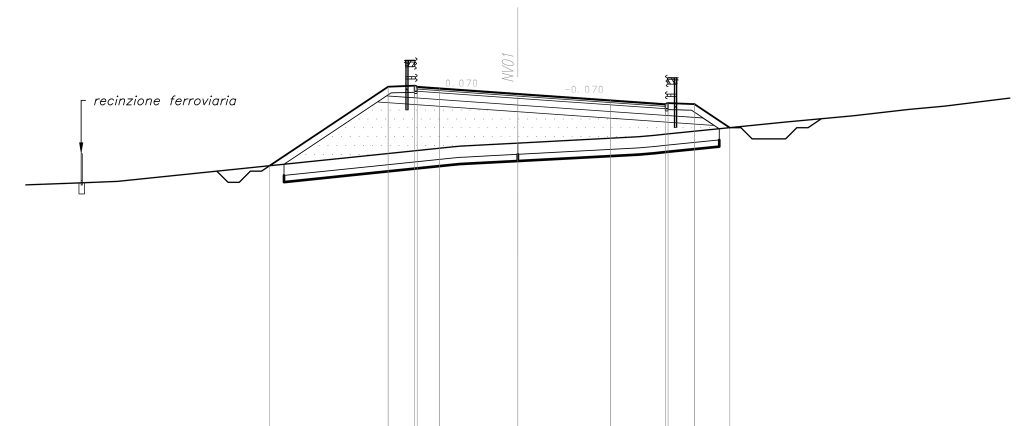

SCALA 1:200

QT.RIF. 467.00

QUOTE TERRENO	477.93 477.99 478.00 479.24 479.53 479.55 479.57 479.59 479.65 479.71 480.00 480.06 480.08 480.12 480.65 480.93 481.22 481.37
DIST.PARZIALI TERRENO	1.59 12.01 2.82 1.21 1.15 5.42 0.73 5.29 3.06 2.48 1.61 3.69
QUOTE PROGETTO	478.77 481.96 481.99 482.28 482.03 481.93 482.03 482.23 481.93 482.03 482.16 481.91 481.62 481.45 481.25 481.15 481.25 481.50 481.21 481.15 481.25 481.18 480.36
DIST.PARZIALI PROGETTO	4.78 1.05 1.00 3.50 4.14 2.46 1.05 1.24

COMMITTENTE:

RFI RETE FERROVIARIA ITALIANA
GRUPPO FERROVIE DELLO STATO ITALIANE

PROGETTAZIONE:

ITALFERR
GRUPPO FERROVIE DELLO STATO ITALIANE

DIRETTRICE FERROVIARIA MESSINA - CATANIA - PALERMO

NUOVO COLLEGAMENTO PALERMO - CATANIA

U.O. INFRASTRUTTURE NORD

PROGETTO DEFINITIVO

TRATTA LERCARA DIR. - CALTANISSETTA XIRBI (LOTTO 3)

VIABILITA'
NV01 - Adeguamento SP41 (da pk 2+200 a pk 8+400)
Sezioni trasversali - Tav. 14 di 17

SCALA: 1:200

COMMESSA	LOTTO	FASE	ENTE	TIPO DOC.	OPERA/DISCIPLINA	PROGR.	REV.
RS3T	30	D	26	W9	NV0100	014	D

Rev.	Descrizione	Redatto	Data	Verificato	Data	Approvato	Data	Autorizzato Data
A	Emissione Esecutiva	ATI Sintagma Rocksoil - Edin	Dic-2019	L.Stoppini	Dic-2019	A.Barreca	Dic-2019	F.Sacchi Apr-2020
B	Emissione Esecutiva	ATI Sintagma Rocksoil - Edin	Gen-2020	L.Stoppini	Gen-2020	A.Barreca	Gen-2020	
C	Emissione Esecutiva	ATI Sintagma Rocksoil - Edin	Feb-2020	L.Stoppini	Feb-2020	A.Barreca	Feb-2020	
D	Emissione Esecutiva	ATI Sintagma Rocksoil - Edin	Apr-2020	L.Stoppini	Apr-2020	A.Barreca	Apr-2020	

File: RS3T.3.0.D.26.W9.NV.01.0.0.014.D | n. Elab.: 26_170