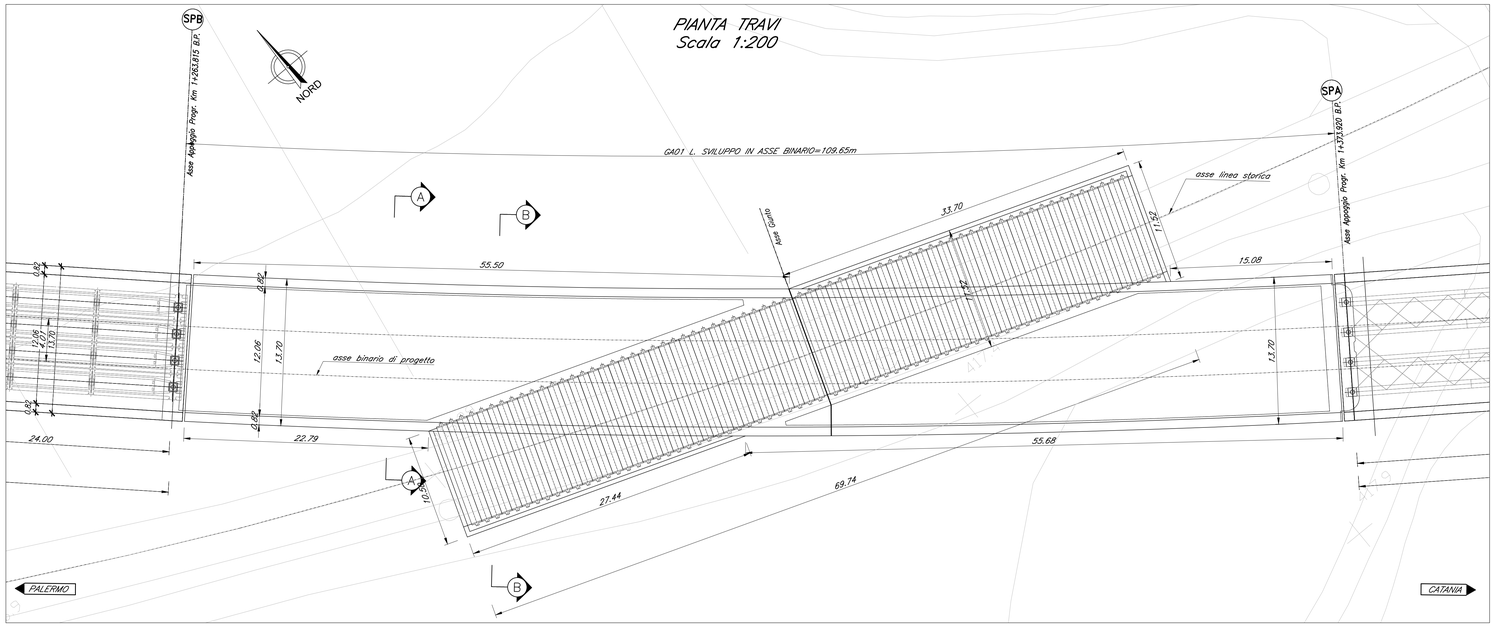

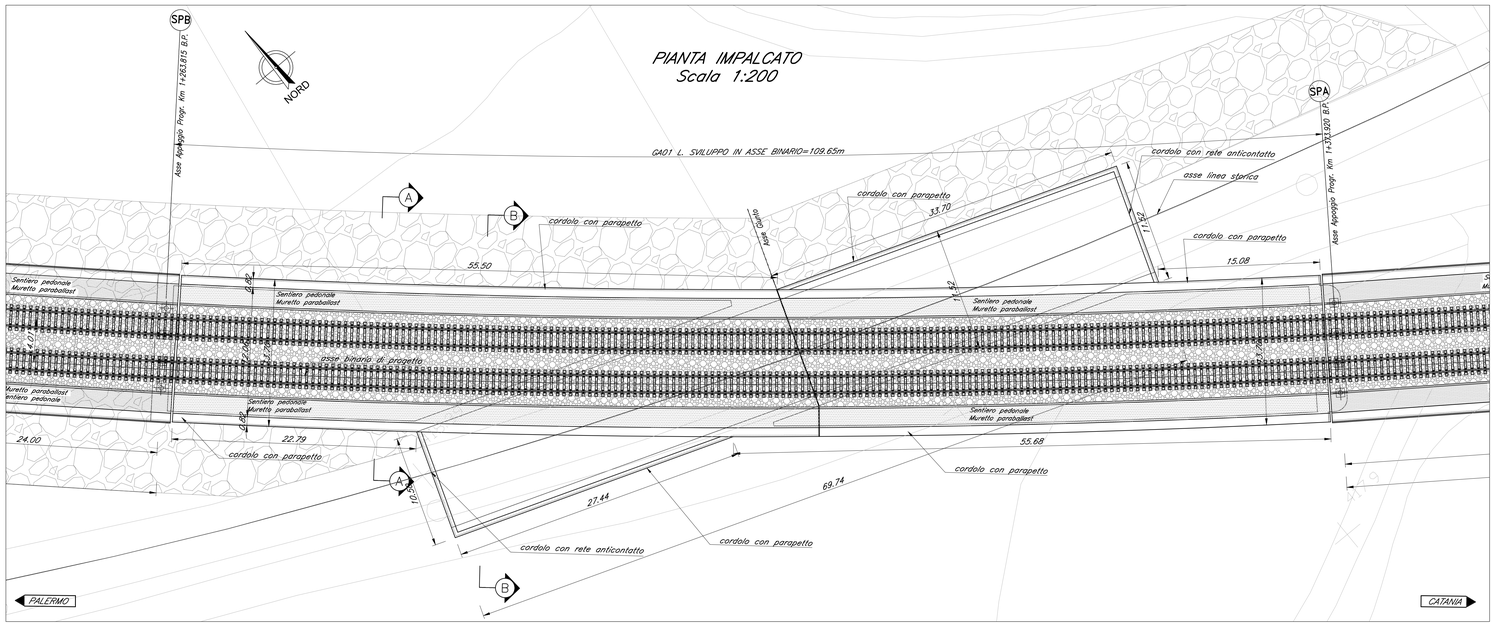

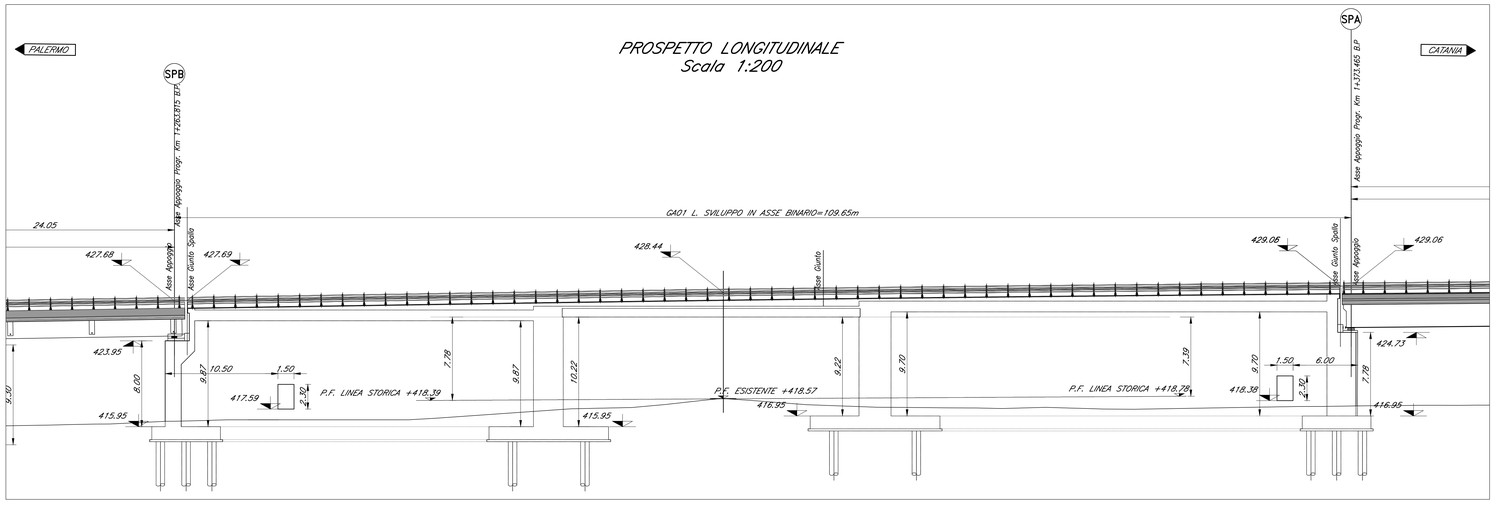

SEZIONE A–A
Scala 1:100

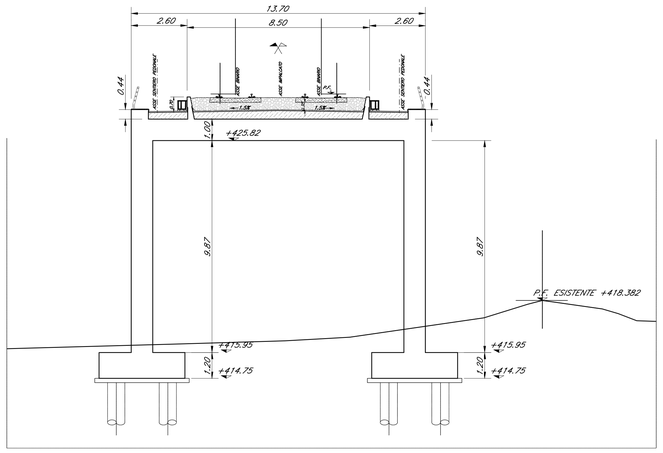

SEZIONE B–B
Scala 1:100

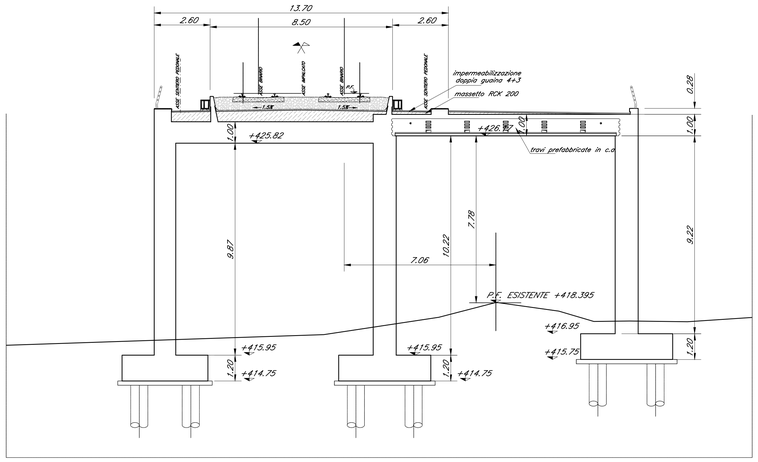

NOTA:

–PER LE SISTEMAZIONI IDRAULICHE E PROFILATURA FINALE DELL'ALVEO DEVE FARSI RIFERIMENTO AGLI ELABORATI SPECIALISTICI.

NOTA:

Per le caratteristiche dei materiali si rimanda all'elaborato progettuale: *Tabella materiali opere civili*
- RS3T.3.0.D.78.TT.OC.00.0.0.001

Per le incidenze di armatura delle opere si rimanda all'elaborato: *Tabella incidenze armature opere civili - Lotto 3a*
- RS3T.3.0.D.29.TT.OC.00.0.0.002

COMMITTENTE:

RFI RETE FERROVIARIA ITALIANA
GRUPPO FERROVIE DELLO STATO ITALIANE

PROGETTAZIONE:

ITALFERR
GRUPPO FERROVIE DELLO STATO ITALIANE

DIRETTRICE FERROVIARIA MESSINA - CATANIA - PALERMO

NUOVO COLLEGAMENTO PALERMO - CATANIA

U.O. INFRASTRUTTURE NORD

PROGETTO DEFINITIVO

TRATTA LERCARA DIR. - CALTANISSETTA XIRBI (LOTTO 3)

Gallerie Artificiali
GA01 - Galleria Artificiale da pk 1+264 a pk 1+373
Pianta impalcato, Pianta travi, Prospetto binario pari e sezioni trasversali

SCALA: varie

COMMESSA	LOTTO	FASE	ENTE	TIPO DOC.	OPERA/DISCIPLINA	PROGR.	REV.
RS3T	30	D	26	PZ	GA0100	001	B

Rev.	Descrizione	Redatto	Data	Verificato	Data	Approvato	Data	Autorizzato Data
A	Emissione Esecutiva	RTI Sogesa Rodeco - Sac	Gen-2020	F.Cogoni	Gen-2020	A.Barraja	Gen-2020	F.Sacchi Aprile-2020
B	Emissione Esecutiva	RTI Sogesa Rodeco - Sac	Aprile-2020	F.Cogoni	Aprile-2020	A.Barraja	Aprile-2020	

File: RS3T.3.0.D.26.PZ.GA.01.0.0.001.B

n. Elab.: 26_330