NI06 Tombino Scatolare 3X3

VISTA DALL'ALTO
Scala 1:50

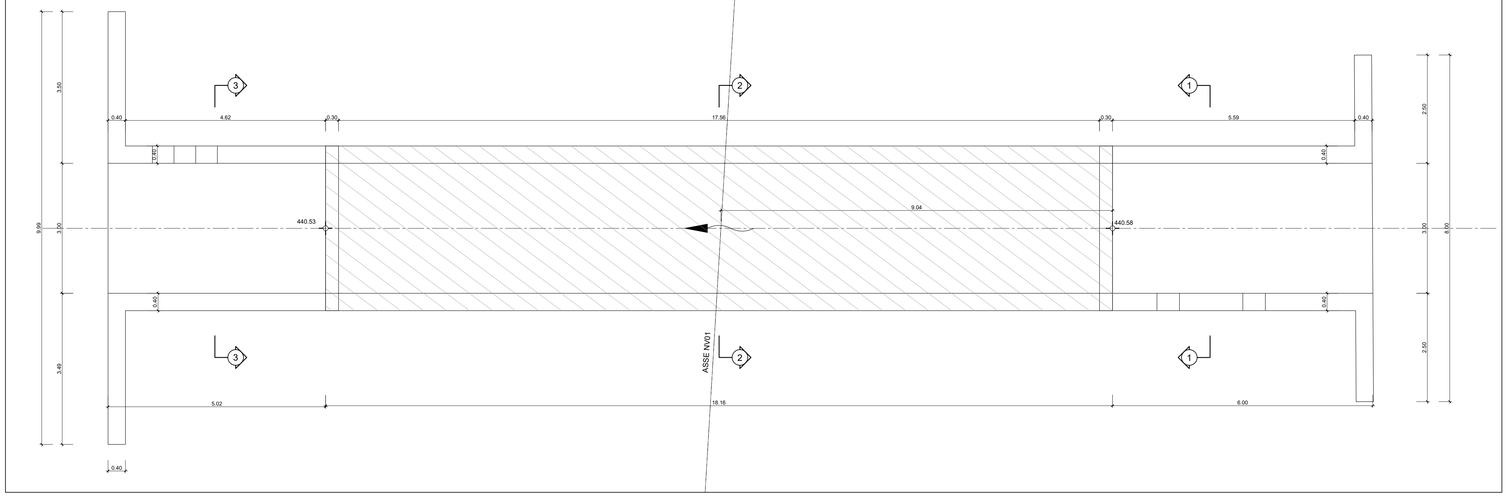

NI06 Tombino Scatolare 3X3

PIANTA FONDAZIONI
Scala 1:50

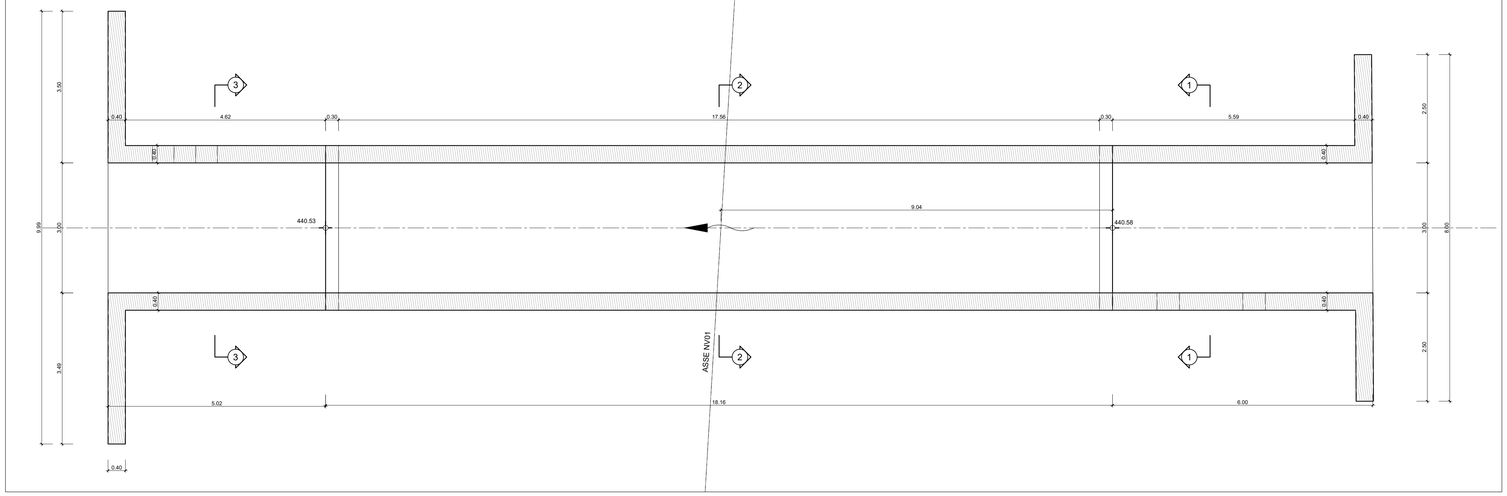

NI06 Tombino Scatolare 3X3

SEZIONE LONGITUDINALE
Scala 1:50

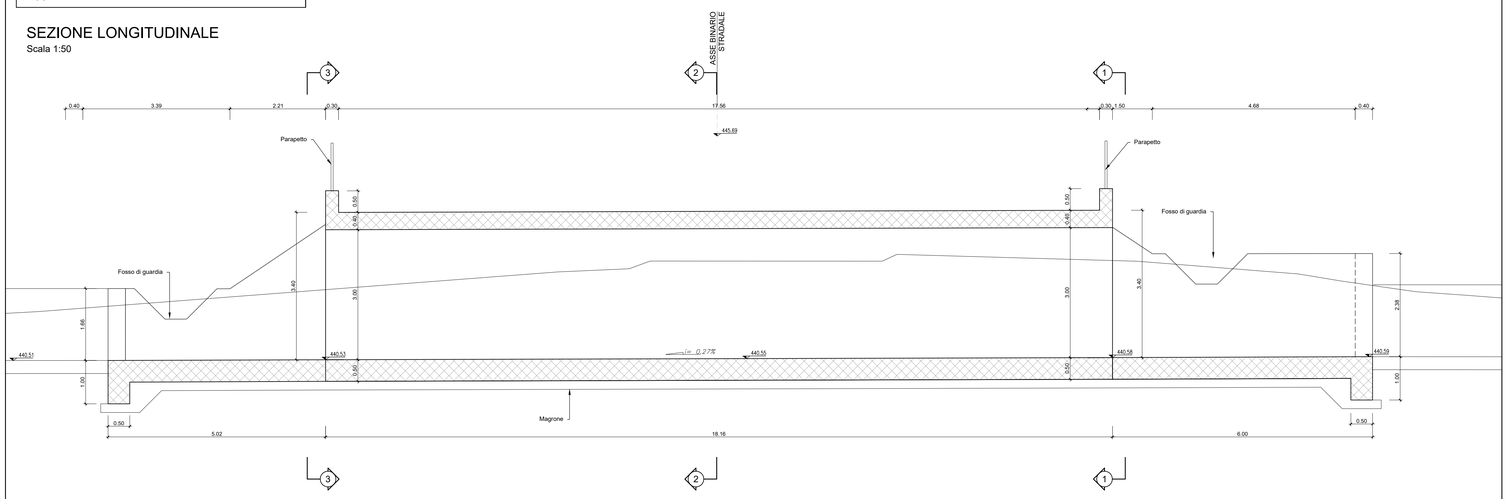

SEZIONE 1-1
Scala 1:50

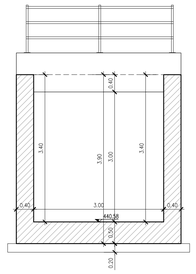

SEZIONE 2-2
Scala 1:50

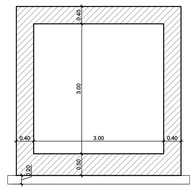

SEZIONE 3-3
Scala 1:50

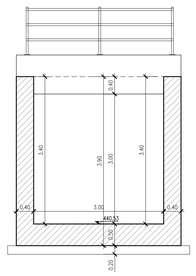

KEYPLAN

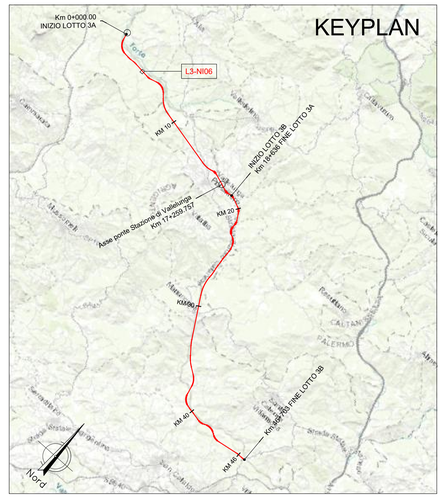

NOTA:

Per le caratteristiche dei materiali si rimanda all'elaborato progettuale: *Tabella materiali opere civili*
- RS3T.3.0.D.78.TT.OC.00.0.0.001

Per le incidenze di armatura delle opere si rimanda all'elaborato: *Tabella incidenze armature opere civili - Lotto 3a*
- RS3T.3.0.D.26.TT.OC.00.0.0.002

Per i dettagli relativi ai parapetti e alle recinzioni si rimanda all'elaborato: *Particolari costruttivi Opere Civili (recinzioni e parapetti)*
- RS3T.3.0.D.78.PB.OC.00.0.0.001

Per i dettagli relativi all'impermeabilizzazione si rimanda all'elaborato: *Particolari costruttivi Opere Civili (impermeabilizzazione strutture in c.a.)*
- RS3T.3.0.D.78.PB.OC.00.0.0.002

La pendenza del terreno riprofilato è pari a 2 su 3.

COMMITTENTE:

RFI RETE FERROVIARIA ITALIANA
GRUPPO FERROVIE DELLO STATO ITALIANE

PROGETTAZIONE:

ITALFERR
GRUPPO FERROVIE DELLO STATO ITALIANE

DIRETTRICE FERROVIARIA MESSINA - CATANIA - PALERMO

NUOVO COLLEGAMENTO PALERMO - CATANIA

U.O. INFRASTRUTTURE NORD

PROGETTO DEFINITIVO

TRATTA LERCARA DIR. - CALTANISSETTA XIRBI (LOTTO 3)

INTERFERENZE IDRAULICHE: VIABILITA'
NI06 - Tombino Scatolare 3X3 su NV01
Carpenterie

SCALA: 1:50

COMMESSA	LOTTO	FASE	ENTE	TIPO DOC.	OPERA/DISCIPLINA	PROGR.	REV.
RS3T	30	D	26	BB	NI0600	001	B

Rev.	Descrizione	Redatto	Data	Verificato	Data	Approvato	Data	Autorizzato Data
A	Emissione Esecutiva	ATI Sintagma Austeel - Cav.	Feb-2020	M.Sallustro	Feb-2020	A.Barraja	Feb-2020	F.Sacchi Apr-2020
B	Emissione Esecutiva	ATI Sintagma Austeel - Cav.	Apr-2020	M.Sallustro	Apr-2020	A.Barraja	Apr-2020	

File: RS3T.3.0.D.26.BB.NI.06.0.0.001.B

n. Elab.: 26_647