SCHEMA ELETTRICO GENERALE - CONFIG. ATTUALE

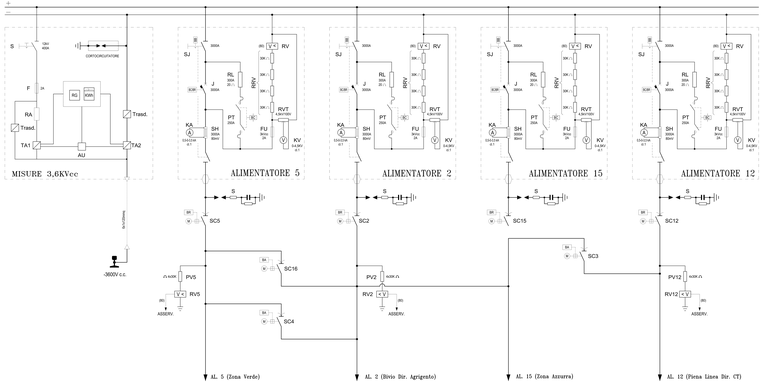

SCHEMA ELETTRICO GENERALE - STATO DELLE DEMOLIZIONI

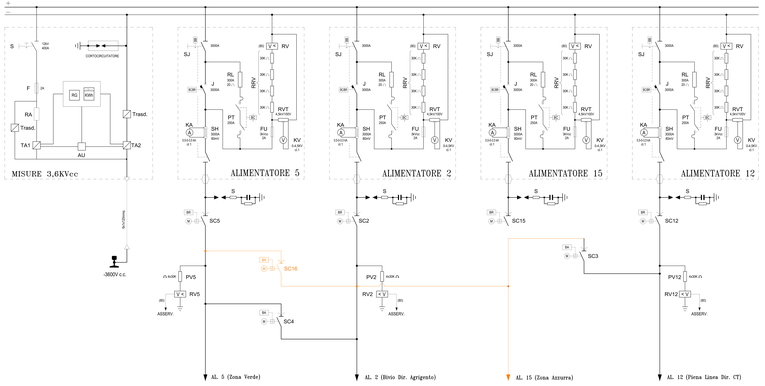

SCHEMA ELETTRICO GENERALE - STATO DI PROGETTO

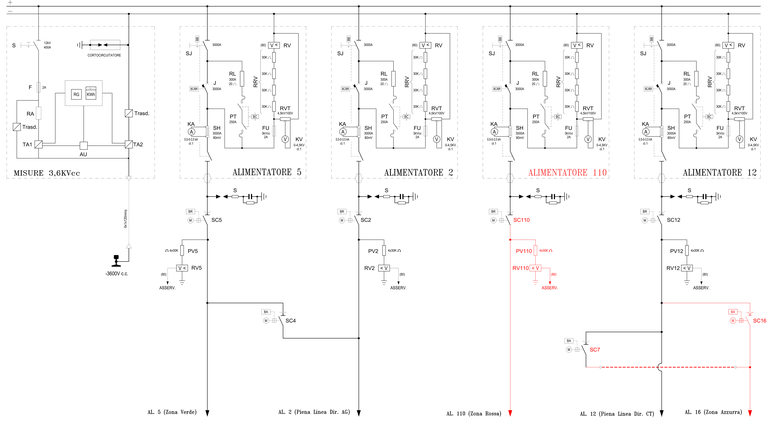

LEGENDA SIMBOLI

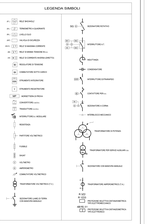
RELÈ MONITORE
CONTATTORE
SEZIONATORE
CONTATTORE CON SEZIONATORE
CONTATTORE CON SEZIONATORE E FUSIBILI
CONTATTORE CON SEZIONATORE E FUSIBILI
CONTATTORE CON SEZIONATORE E FUSIBILI