P.C. PALERMO

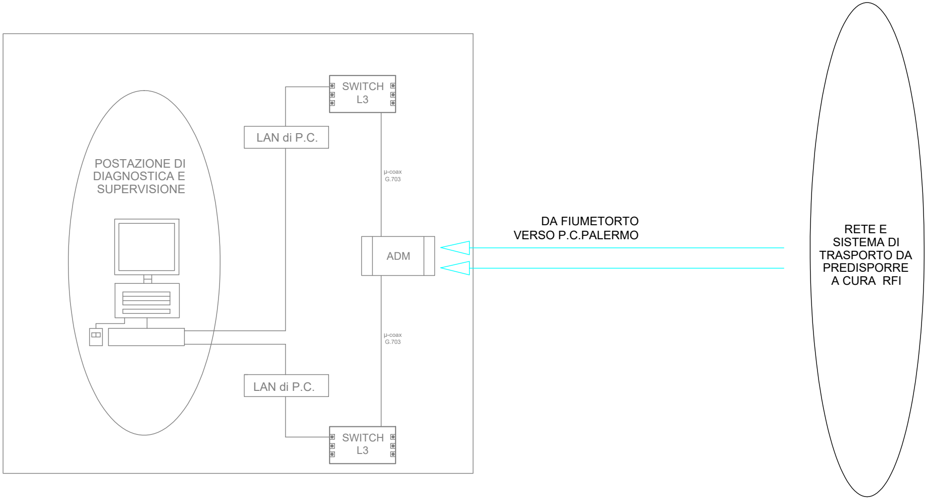
SWITCH
L3
LAN di P.C.
POSTAZIONE DI
DIAGNOSTICA E
SUPERVISIONE
μ-coax
G.703
ADM
μ-coax
G.703
LAN di P.C.
SWITCH
L3
DA FIUMETORTO
VERSO P.C.PALERMO
RETE E
SISTEMA DI
TRASPORTO DA
PREDISPORRE
A CURA RFI

COLLEGAMENTO AL PC DI PALERMO

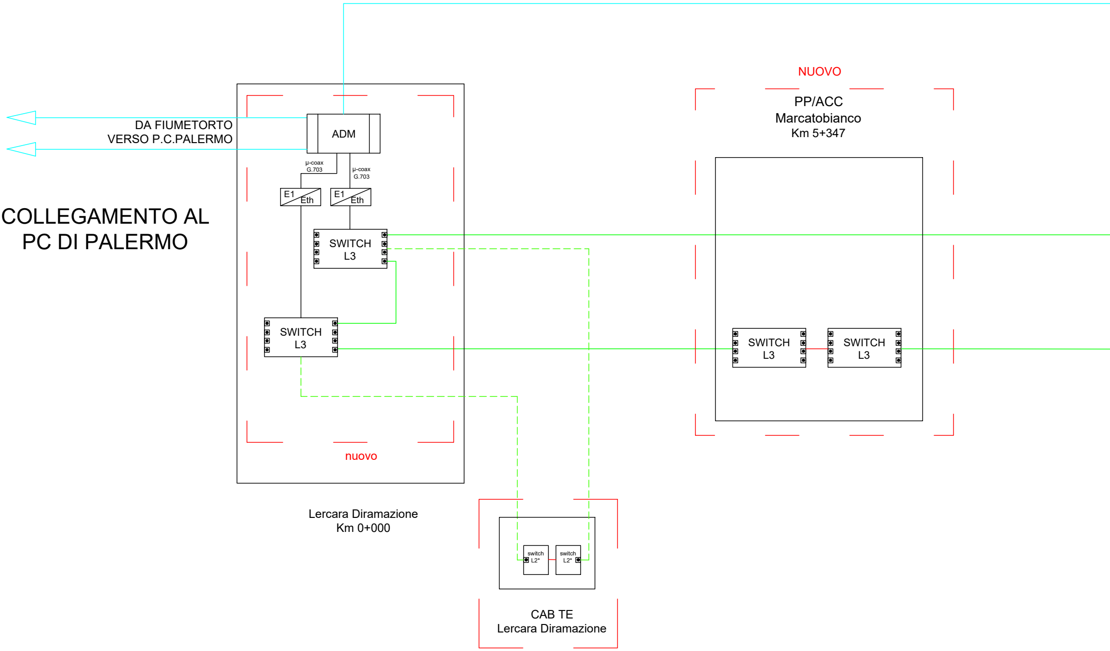
DA FIUMETORTO
VERSO P.C.PALERMO
ADM
µ-coax G.703
µ-coax G.703
E1 Eth
E1 Eth
SWITCH L3
SWITCH L3
nuovo
Lercara Diramazione
Km 0+000
NUOVO
PP/ACC
Marcatobianco
Km 5+347
SWITCH L3
SWITCH L3
switch L2*
switch L2*
CAB TE
Lercara Diramazione

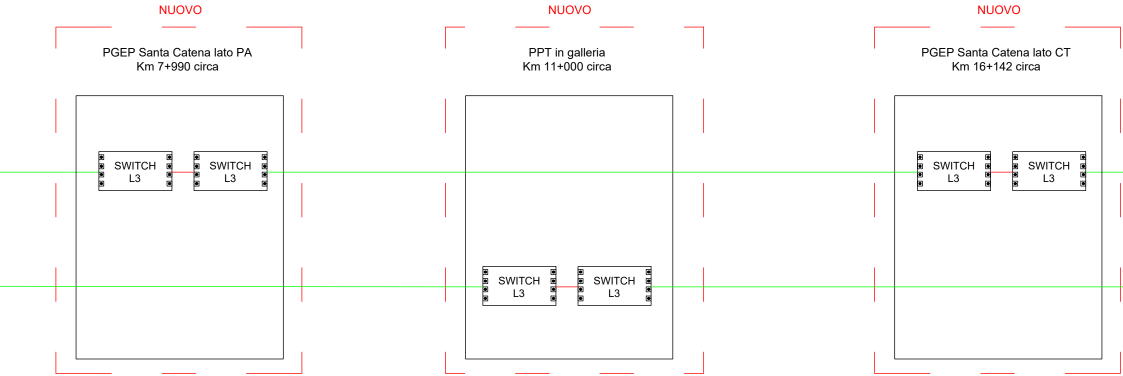
NUOVO
PGEP Santa Catena lato PA
Km 7+990 circa
SWITCH L3
SWITCH L3
NUOVO
PPT in galleria
Km 11+000 circa
SWITCH L3
SWITCH L3
NUOVO
PGEP Santa Catena lato CT
Km 16+142 circa
SWITCH L3
SWITCH L3

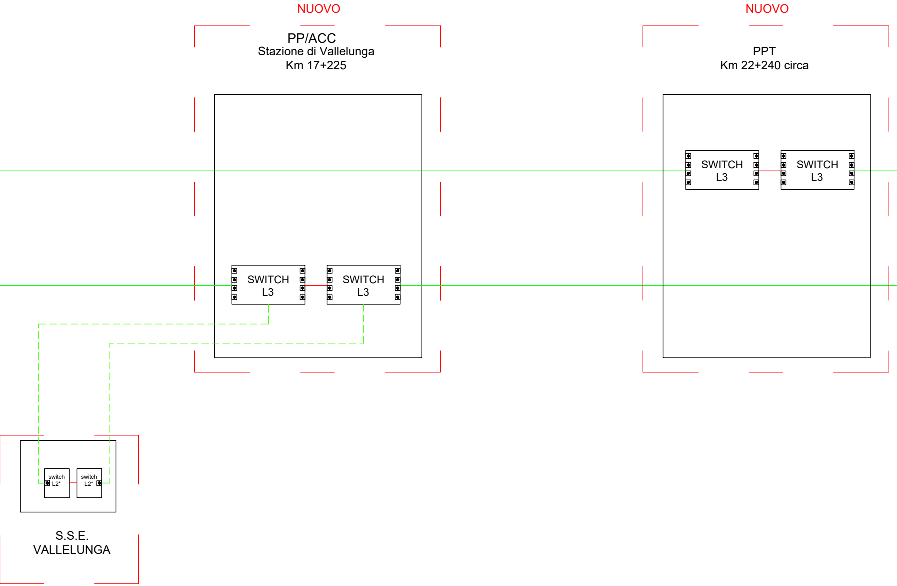
NUOVO
PP/ACC
Stazione di Vallelunga
Km 17+225
SWITCH L3
SWITCH L3
NUOVO
PPT
Km 22+240 circa
SWITCH L3
SWITCH L3
switch L2*
switch L2*
S.S.E.
VALLELUNGA

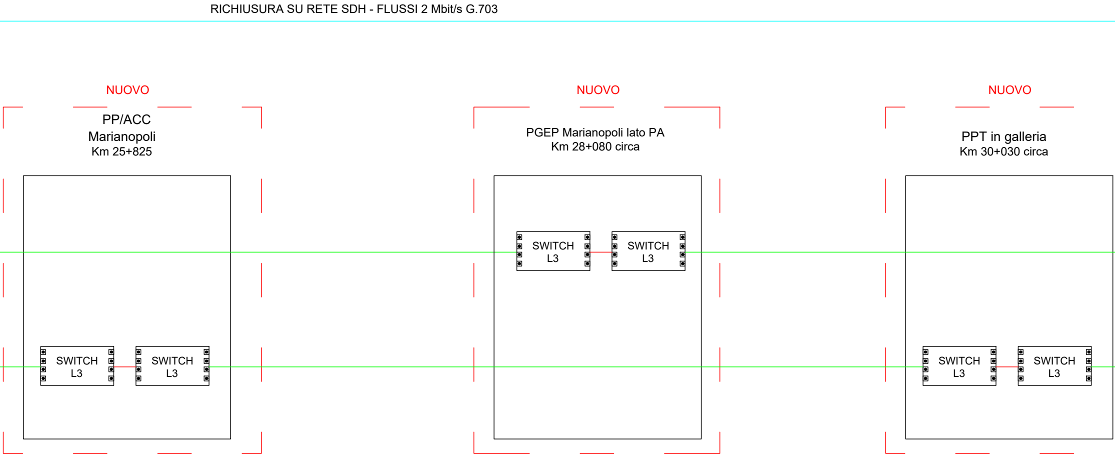
RICHIUSURA SU RETE SDH - FLUSSI 2 Mbit/s G.703
NUOVO
PP/ACC
Marianopoli
Km 25+825
SWITCH L3
SWITCH L3
NUOVO
PGEP Marianopoli lato PA
Km 28+080 circa
SWITCH L3
SWITCH L3
NUOVO
PPT in galleria
Km 30+030 circa
SWITCH L3
SWITCH L3

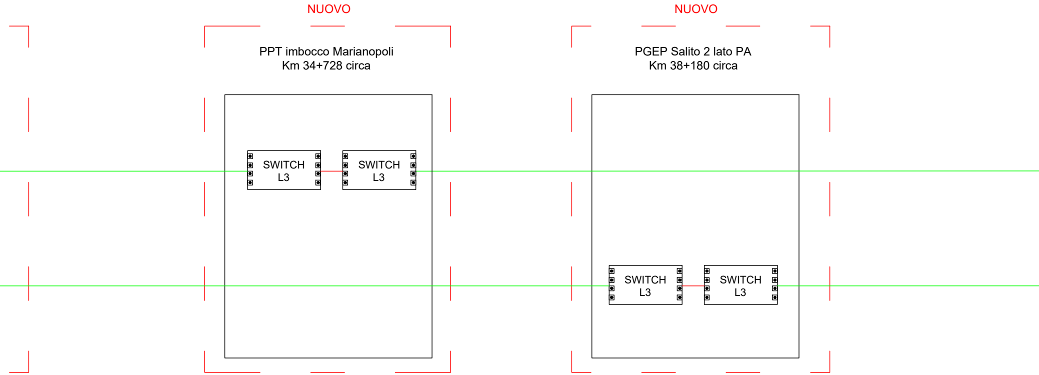
NUOVO
PPT imbocco Marianopoli
Km 34+728 circa
SWITCH L3
SWITCH L3
NUOVO
PGEP Salito 2 lato PA
Km 38+180 circa
SWITCH L3
SWITCH L3

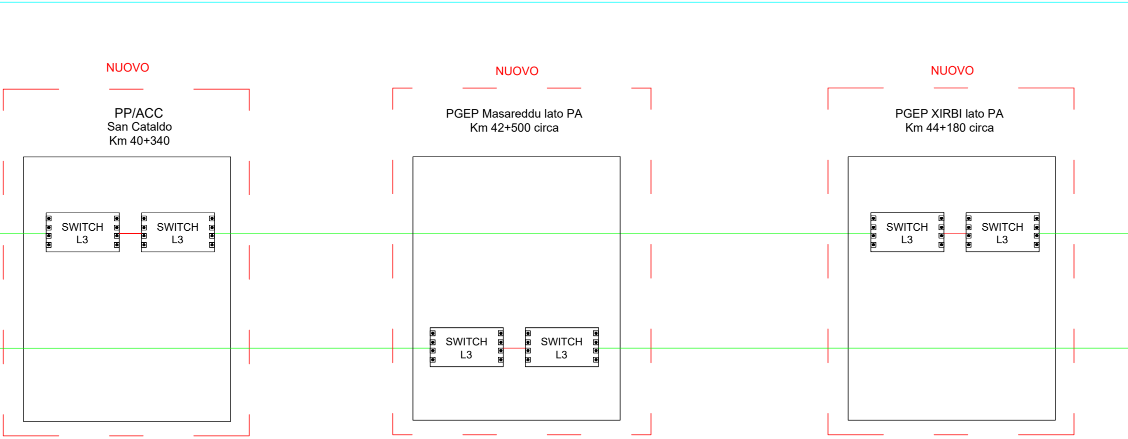
NUOVO
PP/ACC
San Cataldo
Km 40+340
SWITCH L3
SWITCH L3
NUOVO
PGEP Masareddu lato PA
Km 42+500 circa
SWITCH L3
SWITCH L3
NUOVO
PGEP XIRBI lato PA
Km 44+180 circa
SWITCH L3
SWITCH L3

INTERFACCIAMENTO CON LOTTO 4a

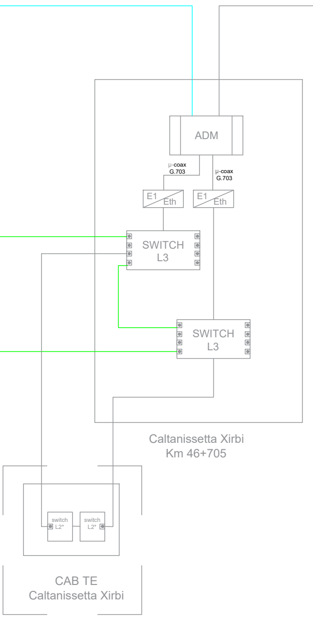
ADM
μ-coax
G.703
μ-coax
G.703
E1
Eth
E1
Eth
SWITCH
L3
SWITCH
L3
Caltanissetta Xirbi
Km 46+705
switch
L2*
switch
L2*
CAB TE
Caltanissetta Xirbi

LEGENDA

🟩	CAVO A 64 FIBRE OTTICHE TIPO SMR
🟥	BRETELLE OTTICHE
- - - -	CAVO A 32 FIBRE OTTICHE SM
▷	FLUSSI SDH A CURA RFI
SWITCH L3	SWITCH/ROUTER DI LIVELLO 3 a 16 PORTE
switch L2	SWITCH/ROUTER DI LIVELLO 2 a 16 PORTE

COMMITTENTE:

RFI
RETE FERROVIARIA ITALIANA
GRUPPO FERROVIE DELLO STATO ITALIANE

PROGETTAZIONE:

ITALFERR
GRUPPO FERROVIE DELLO STATO ITALIANE

DIRETTRICE FERROVIARIA MESSINA - CATANIA - PALERMO

NUOVO COLLEGAMENTO PALERMO - CATANIA

U.O. TECNOLOGIE SUD

PROGETTO DEFINITIVO

TRATTA LERCARA DIR. - CALTANISSETTA XIRBI (LOTTO 3)

IMPIANTI DI TELECOMUNICAZIONE
ARCHITETTURA DELLA RETE GIGABIT ETHERNET

SCALA:
1:

COMMESSA	LOTTO	FASE	ENTE	TIPO DOC.	OPERA/DISCIPLINA	PROGR.	REV.
RS3T	30	D	67	DX	RT0002	001	B

Rev.	Descrizione	Redatto	Data	Verificato	Data	Approvato	Data	Autorizzato Data
A	Emissione esecutiva	G. MOSCATO	Dicembre 2019	A. ANSUINI	Dicembre 2019	A. Barreca	Dicembre 2019	A. PRESTA Gennaio 2020
B	Emissione a seguito aggiornamenti	G. MOSCATO	Gennaio 2020	A. ANSUINI	Gennaio 2020	A. Barreca	Gennaio 2020	

File:RS3T30D67DXRT0002001B.DWG

n. Elab.: **67_TC_03**