SEZIONE B79
PROGRESSIVA 24850.00

RI RILEVATO	m? 28.31
RT RINTERRO	m? 16.75
SM SCAVO MURO	m? 43.06
SS STRADELLO SX	m? 0.77
sp SUPERCOMPATTATO	m 8.40
su SUB BALLAST	m 8.40

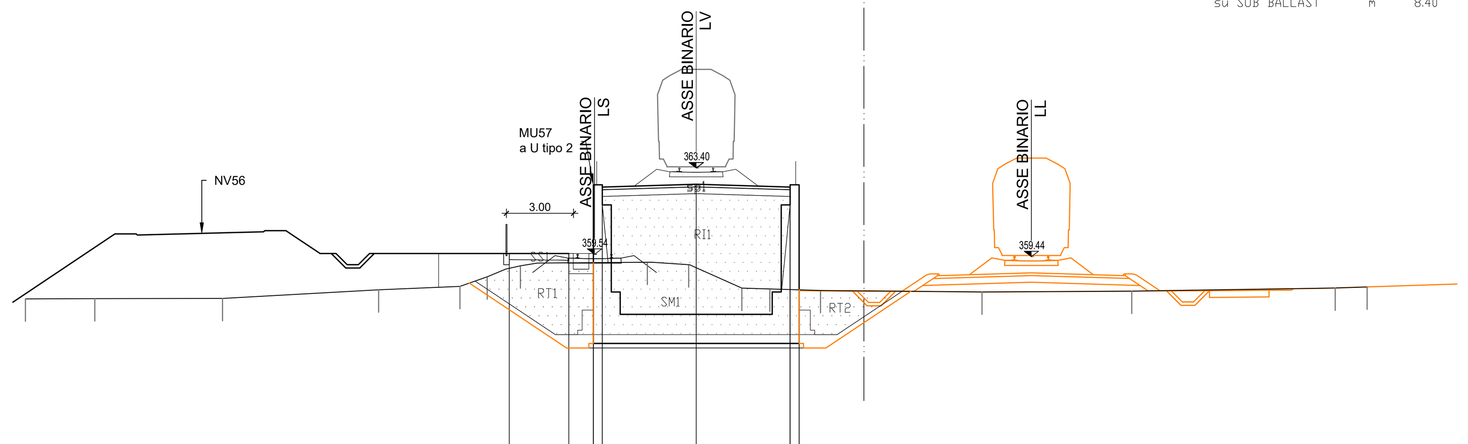

PROGRESSIVE TERRENO	-30.00, -26.89, -21.18, -14.20, -10.57, -9.35, -7.86, -2.19, -0.34, 2.04, 3.29, 5.56, 12.78, 19.48, 28.58, 30.00
PARZIALI TERRENO	3.11, 5.71, 6.98, 3.63, 1.22, 1.49, 5.67, 1.85, 2.38, 1.25, 2.27, 7.22, 6.70, 9.10, 1.42
QUOTE TERRENO	357.55, 357.56, 357.57, 357.95, 358.11, 358.53, 359.03, 359.19, 359.07, 358.03, 357.99, 357.92, 357.86, 357.89, 358.03, 358.08
PROGRESSIVE PROGETTO	-8.36, -5.70, -4.60, -4.60, -4.60, -4.20, -4.20, 0.00, 4.20, 4.20, 4.60, 4.60
PARZIALI PROGETTO	2.66, 1.10, 0.40, 4.20, 4.20, 0.40
QUOTE PROGETTO	359.58, 359.58, 359.58, 362.64, 359.58, 362.54, 362.64, 362.67, 362.64, 362.54, 362.64, 357.95

SEZIONE B80
PROGRESSIVA 24900.00

RI RILEVATO	m? 32.99
RT RINTERRO	m? 20.96
SM SCAVO MURO	m? 45.94
SS STRADELLO SX	m? 0.75
sp SUPERCOMPATTATO	m 8.40
su SUB BALLAST	m 8.40

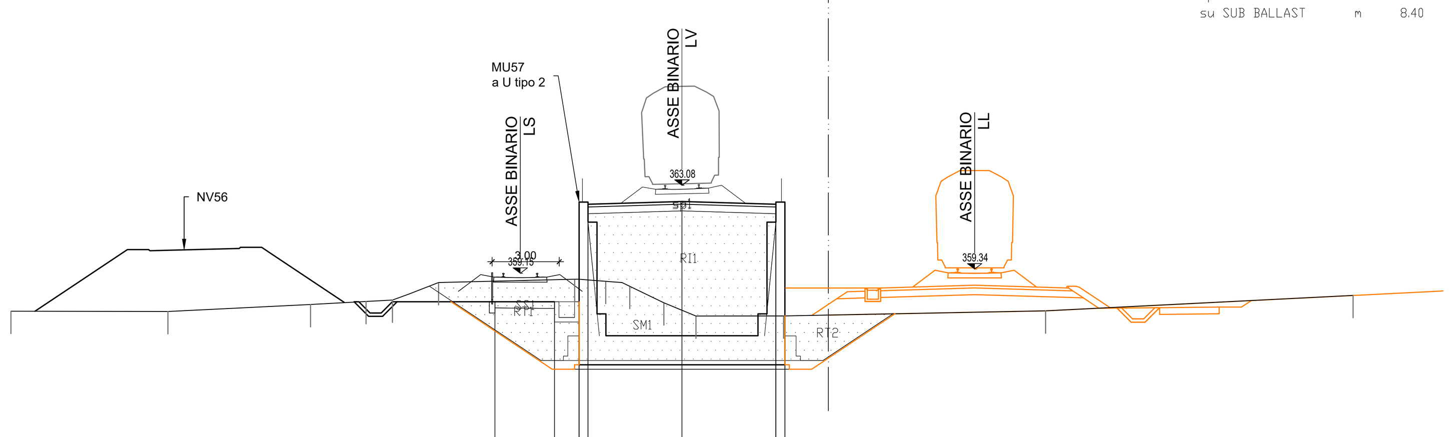

PROGRESSIVE TERRENO	-30.00, -22.98, -16.60, -14.12, -12.94, -10.88, -4.80, -3.41, -2.33, -0.81, 0.63, 4.54, 16.26, 30.00
PARZIALI TERRENO	7.02, 6.38, 2.48, 1.18, 2.06, 6.08, 1.39, 1.08, 1.52, 1.44, 3.91, 11.72, 13.74
QUOTE TERRENO	357.45, 357.44, 357.75, 357.89, 357.95, 358.74, 358.88, 358.79, 358.57, 357.83, 357.24, 357.24, 357.47, 358.16
PROGRESSIVE PROGETTO	-8.36, -5.70, -4.60, -4.60, -4.60, -4.20, -4.20, 0.00, 4.20, 4.20, 4.60, 4.60
PARZIALI PROGETTO	2.66, 1.10, 0.40, 4.20, 4.20, 0.40
QUOTE PROGETTO	357.87, 357.87, 357.87, 357.87, 362.33, 362.23, 362.33, 362.36, 362.33, 362.23, 362.33, 357.24

SEZIONE B81
PROGRESSIVA 24950.00

RI RILEVATO	m? 36.73
RT RINTERRO	m? 22.61
SM SCAVO MURO	m? 45.48
SS STRADELLO SX	m? 0.76
sp SUPERCOMPATTATO	m 8.40
su SUB BALLAST	m 8.40

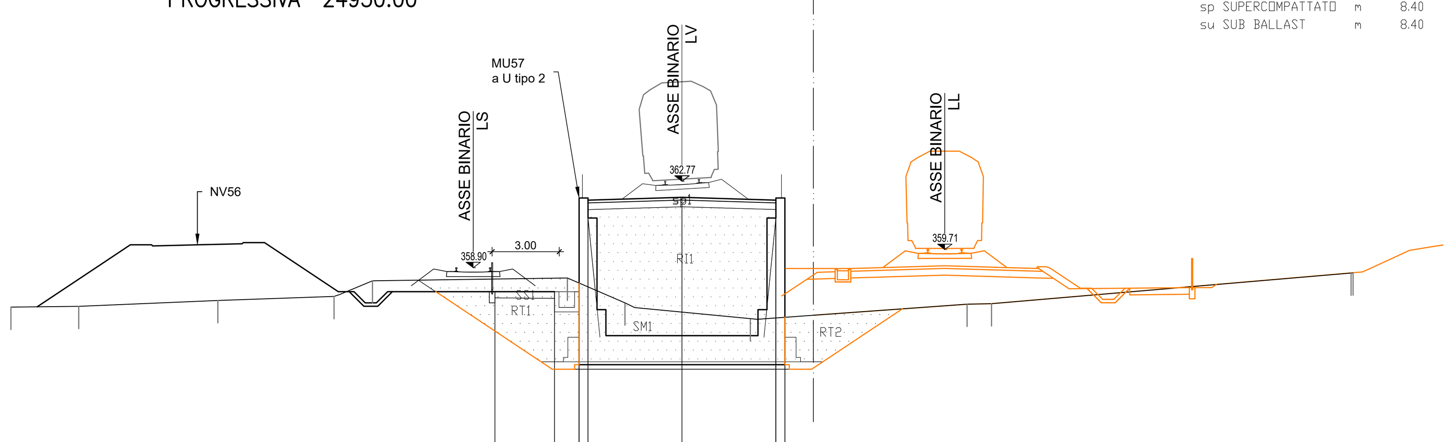

PROGRESSIVE TERRENO	-30.00, -26.97, -20.75, -15.55, -13.83, -5.12, -2.55, 3.06, 12.75, 13.84, 29.91, 30.00
PARZIALI TERRENO	3.03, 6.22, 5.20, 1.72, 8.71, 2.57, 5.61, 9.69, 1.09, 16.07, 0.09
QUOTE TERRENO	357.13, 357.17, 357.43, 357.61, 358.31, 358.44, 357.32, 356.62, 357.27, 357.29, 358.66, 358.67
PROGRESSIVE PROGETTO	-8.36, -5.70, -4.60, -4.60, -4.60, -4.20, -4.20, 0.00, 4.20, 4.20, 4.60, 4.60
PARZIALI PROGETTO	2.66, 1.10, 0.40, 4.20, 4.20, 0.40
QUOTE PROGETTO	357.82, 357.82, 357.82, 362.02, 357.82, 361.92, 362.02, 362.05, 362.02, 361.92, 356.68, 362.02

SEZIONE B82
PROGRESSIVA 25000.00

RI RILEVATO	m? 37.12
RT RINTERRO	m? 22.91
SM SCAVO MURO	m? 48.09
SS STRADELLO SX	m? 0.77
sp SUPERCOMPATTATO	m 8.40
su SUB BALLAST	m 8.40

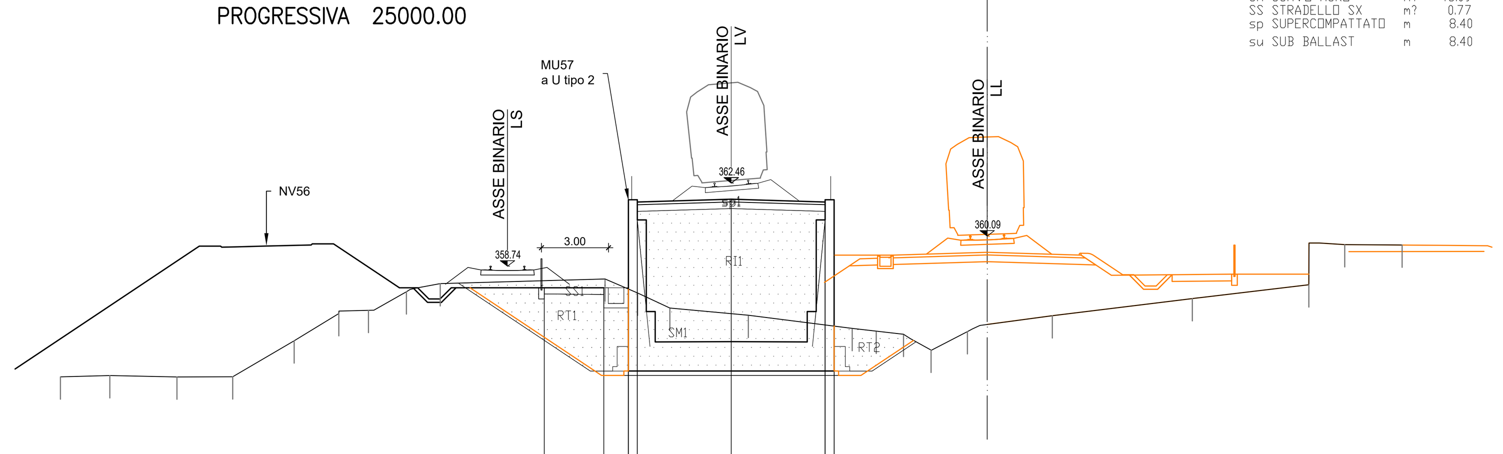

PROGRESSIVE TERRENO	-30.00, -27.79, -24.78, -22.29, -19.55, -17.55, -16.22, -14.52, -13.01, -5.64, -4.19, -2.75, 0.77, 5.41, 6.48, 7.70, 8.93, 10.56, 14.36, 20.62, 25.83, 27.44, 30.00
PARZIALI TERRENO	2.21, 3.01, 2.49, 2.74, 2.00, 1.33, 1.70, 1.51, 7.37, 1.45, 1.44, 3.52, 4.64, 1.07, 1.22, 1.23, 1.63, 3.80, 6.26, 5.21, 1.61, 2.56
QUOTE TERRENO	353.79, 353.85, 353.79, 353.80, 355.41, 356.62, 356.77, 357.60, 357.96, 358.17, 357.54, 356.87, 356.55, 355.96, 355.84, 355.70, 354.99, 355.82, 356.53, 357.29, 357.91, 359.71, 359.69
PROGRESSIVE PROGETTO	-8.36, -5.70, -4.60, -4.60, -4.60, -4.20, -4.20, 0.00, 4.20, 4.20, 4.60, 4.60
PARZIALI PROGETTO	2.66, 1.10, 0.40, 4.20, 4.20, 0.40
QUOTE PROGETTO	357.78, 357.78, 357.78, 361.71, 357.78, 361.61, 361.71, 361.74, 361.71, 361.61, 356.06, 361.71

SEZIONE B83
PROGRESSIVA 25050.00

RI RILEVATO	m? 28.52
RT RINTERRO	m? 17.10
SM SCAVO MURO	m? 40.18
SS STRADELLO SX	m? 0.77
sp SUPERCOMPATTATO	m 8.40
su SUB BALLAST	m 8.40

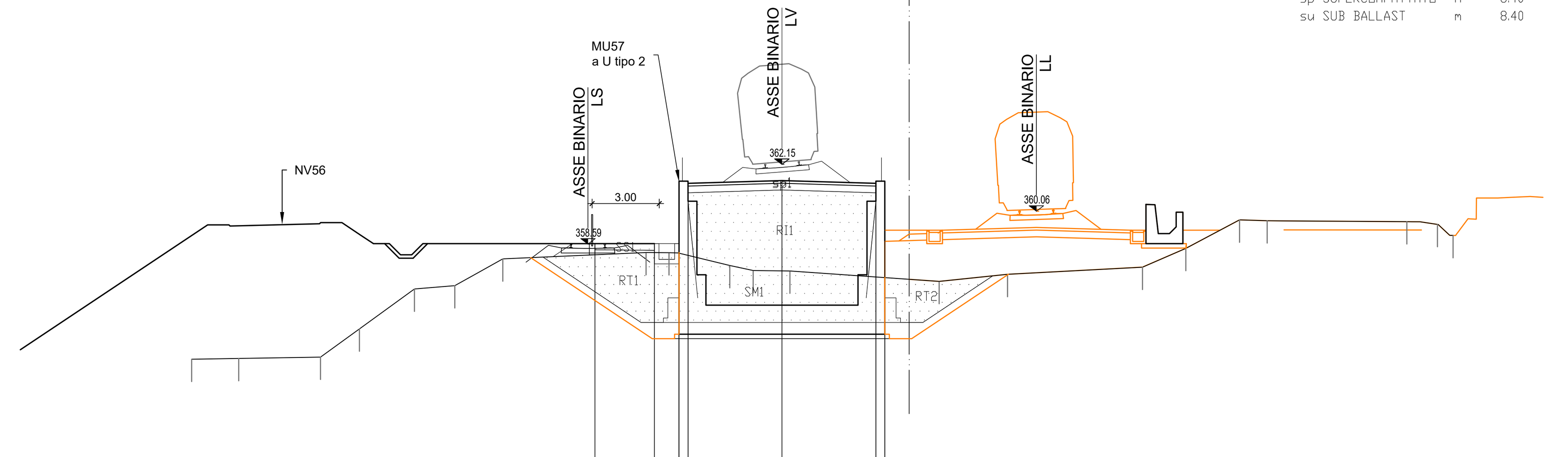

PROGRESSIVE TERRENO	-26.39, -24.29, -20.63, -18.89, -16.43, -14.63, -12.48, -6.07, -5.05, -2.33, -1.28, 0.35, 7.03, 10.09, 16.12, 18.06, 20.46, 21.69, 27.94, 29.30, 30.00
PARZIALI TERRENO	2.10, 3.66, 1.74, 2.46, 1.80, 2.15, 6.41, 1.02, 2.72, 1.05, 1.63, 6.68, 3.06, 6.03, 1.94, 2.40, 1.23, 6.25, 1.36, 0.70
QUOTE TERRENO	353.44, 353.47, 353.53, 354.79, 356.58, 356.73, 357.92, 358.21, 358.20, 357.63, 357.41, 357.38, 356.92, 357.23, 357.55, 358.40, 359.67, 359.63, 359.59, 359.47, 358.97
PROGRESSIVE PROGETTO	-8.36, -5.70, -4.60, -4.60, -4.60, -4.20, -4.20, 0.00, 4.20, 4.20, 4.60, 4.60
PARZIALI PROGETTO	2.66, 1.10, 0.40, 4.20, 4.20, 0.40
QUOTE PROGETTO	358.61, 358.61, 358.61, 361.40, 358.61, 361.30, 361.40, 361.43, 361.40, 361.30, 357.09, 361.40

SEZIONE B84
PROGRESSIVA 25100.00

RI RILEVATO	m? 20.46
RT RINTERRO	m? 20.16
SM SCAVO MURO	m? 44.12
SS STRADELLO SX	m? 0.75
sp SUPERCOMPATTATO	m 8.40
su SUB BALLAST	m 8.40

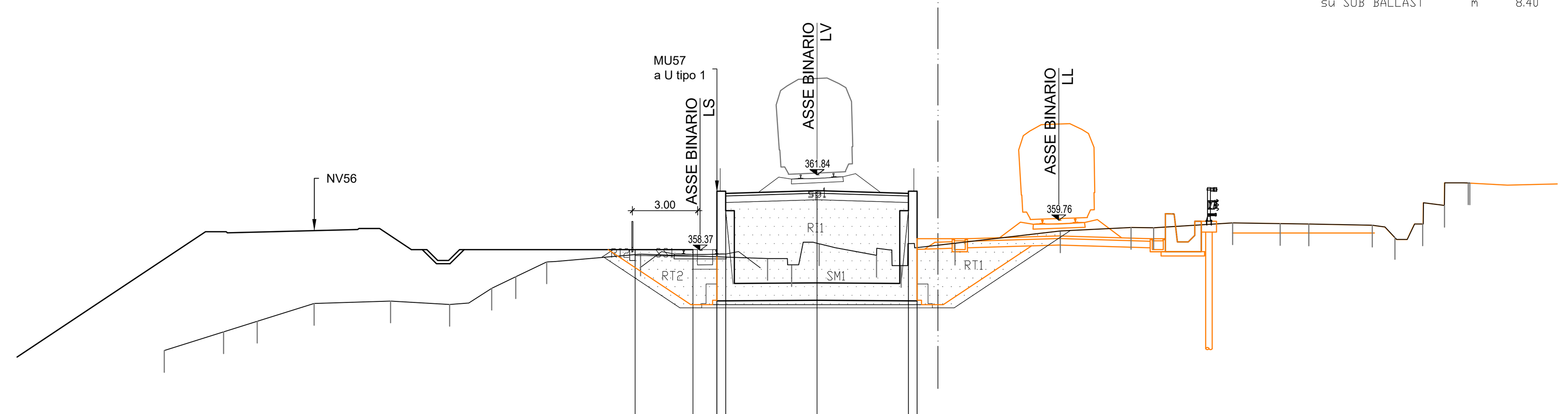

PROGRESSIVE TERRENO	-30.00, -27.28, -25.73, -23.11, -19.60, -16.89, -14.95, -13.85, -12.42, -8.11, -2.27, -1.17, 0.10, 2.73, 3.87, 6.34, 11.18, 14.43, 15.47, 19.10, 21.29, 22.60, 25.52, 26.56, 27.83, 28.84, 29.93, 30.00
PARZIALI TERRENO	2.72, 1.55, 2.62, 3.51, 2.71, 1.94, 1.10, 1.43, 4.31, 5.84, 1.10, 1.27, 2.63, 1.14, 2.47, 4.84, 3.25, 1.04, 3.63, 2.19, 1.31, 2.92, 1.04, 1.27, 1.01, 1.09, 0.07
QUOTE TERRENO	353.75, 354.61, 355.10, 355.92, 356.03, 355.87, 356.62, 357.15, 357.83, 358.19, 357.99, 357.70, 358.67, 358.13, 357.66, 358.69, 359.26, 359.42, 359.41, 359.63, 359.60, 359.58, 359.52, 358.95, 359.58, 360.44, 361.47, 361.47
PROGRESSIVE PROGETTO	-8.36, -5.70, -4.60, -4.60, -4.60, -4.20, -4.20, 0.00, 4.20, 4.20, 4.60, 4.60
PARZIALI PROGETTO	2.66, 1.10, 0.40, 4.20, 4.20, 0.40
QUOTE PROGETTO	358.40, 358.40, 358.40, 361.09, 358.40, 360.99, 361.09, 361.12, 361.09, 360.99, 361.09, 358.49

SEZIONE B85
PROGRESSIVA 25150.00

RI RILEVATO	m? 19.64
RT RINTERRO	m? 7.93
SM SCAVO MURO	m? 34.35
SS STRADELLO SX	m? 0.76
sp SUPERCOMPATTATO	m 8.40
su SUB BALLAST	m 8.40

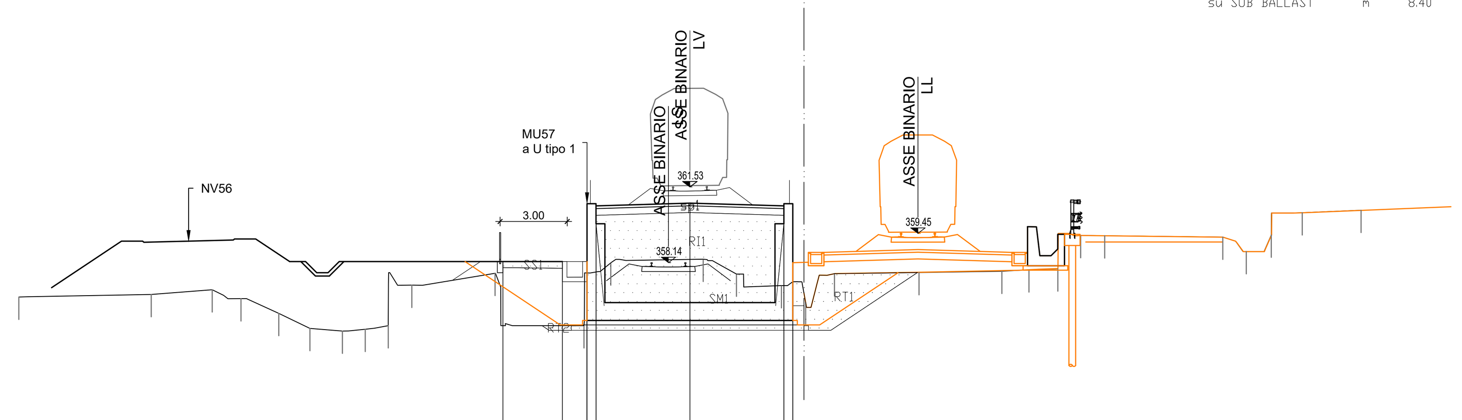

PROGRESSIVE TERRENO	-30.00, -24.08, -21.35, -20.07, -18.38, -16.99, -15.54, -14.52, -13.49, -12.43, -8.71, -4.74, -3.54, 0.59, 2.08, 4.09, 5.17, 6.46, 10.24, 13.95, 15.15, 16.45, 17.47, 18.54, 23.82, 24.87, 25.99, 27.37, 30.00
PARZIALI TERRENO	5.92, 2.73, 1.28, 1.69, 1.39, 1.45, 1.02, 1.03, 1.06, 3.72, 0.46, 3.51, 1.20, 4.13, 1.49, 2.01, 1.08, 1.29, 3.78, 3.71, 1.20, 1.30, 1.02, 1.07, 5.28, 1.05, 1.12, 1.38, 2.63
QUOTE TERRENO	356.60, 356.72, 356.93, 356.53, 355.87, 355.20, 355.08, 355.16, 355.32, 357.13, 357.67, 355.32, 358.13, 358.30, 357.63, 357.11, 356.35, 357.65, 357.70, 357.76, 357.82, 357.86, 359.36, 359.35, 359.29, 358.64, 359.38, 360.38, 360.49
PROGRESSIVE PROGETTO	-8.36, -5.70, -4.60, -4.60, -4.60, -4.20, -4.20, 0.00, 4.20, 4.20, 4.60, 4.60
PARZIALI PROGETTO	2.66, 1.10, 0.40, 4.20, 4.20, 0.40
QUOTE PROGETTO	358.19, 358.19, 358.19, 360.78, 358.19, 360.68, 360.78, 360.81, 360.78, 360.68, 360.78, 357.28

SEZIONE B86
PROGRESSIVA 25200.00

RI RILEVATO	m? 26.72
RT RINTERRO	m? 19.64
SM SCAVO MURO	m? 45.98
SS STRADELLO SX	m? 0.77
sp SUPERCOMPATTATO	m 8.40
su SUB BALLAST	m 8.40

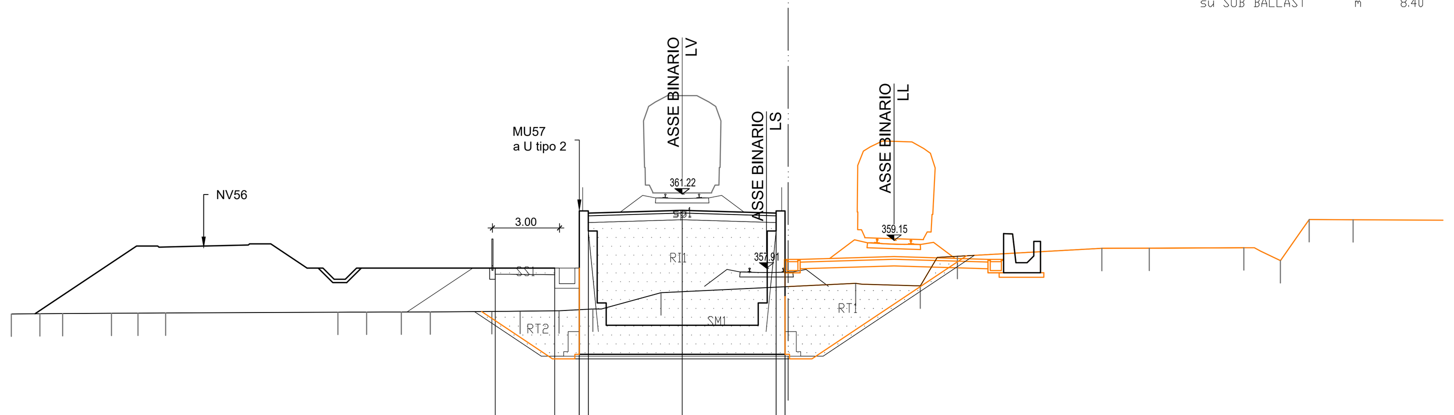

PROGRESSIVE TERRENO	-30.00, -28.72, -27.71, -25.52, -24.34, -23.10, -15.39, -14.11, -12.56, -11.26, -8.51, -7.25, -5.51, -3.99, -0.95, 7.76, 10.65, 12.31, 18.77, 20.89, 25.12, 26.75, 28.04, 30.00
PARZIALI TERRENO	1.28, 1.01, 2.19, 1.18, 1.24, 7.71, 1.28, 1.55, 1.30, 2.75, 1.26, 1.74, 1.52, 3.04, 8.71, 2.89, 1.66, 6.46, 2.12, 4.23, 1.63, 1.29, 1.96
QUOTE TERRENO	355.86, 355.87, 355.88, 355.89, 355.90, 355.91, 355.94, 355.95, 355.95, 355.95, 355.97, 355.99, 356.00, 356.08, 356.81, 357.23, 357.12, 358.44, 358.80, 358.80, 358.83, 358.25, 360.09, 360.08
PROGRESSIVE PROGETTO	-8.36, -5.70, -4.60, -4.60, -4.60, -4.20, -4.20, 0.00, 4.20, 4.20, 4.60, 4.60
PARZIALI PROGETTO	2.66, 1.10, 0.40, 4.20, 4.20, 0.40
QUOTE PROGETTO	357.92, 357.92, 357.92, 360.47, 357.92, 360.37, 360.47, 360.50, 360.47, 360.37, 360.47, 357.08

COMMITTENTE:

RFI RETE FERROVIARIA ITALIANA
GRUPPO FERROVIE DELLO STATO ITALIANE

PROGETTAZIONE:

ITALFERR
GRUPPO FERROVIE DELLO STATO ITALIANE

DIRETTRICE FERROVIARIA MESSINA - CATANIA - PALERMO

NUOVO COLLEGAMENTO PALERMO - CATANIA

U.O. INFRASTRUTTURE SUD

PROGETTO DEFINITIVO

TRATTA LERCARA DIR. - CALTANISSETTA XIRBI (LOTTO 3)

TRACCIATI
Infrastruttura Ferroviaria
Sezioni trasversali - Tav. 37 di 50

SCALA: 1:200

COMMESSA	LOTTO	FASE	ENTE	TIPO DOC.	OPERA/DISCIPLINA	PROGR.	REV.
RS3T	30	D	78	W9	IF0001	037	D

Rev.	Descrizione	Redatto	Data	Verificato	Data	Approvato	Data	Autorizzato Data
A	Emissione Esecutiva	ATI Sintagma Rocksoil - Edin	Dic-2019	A.Di Costanzo	Dic-2019	A.Barreca	Dic-2019	D.Tiberti Apr-2020
B	Emissione Esecutiva	ATI Sintagma Rocksoil - Edin	Gen-2020	A.Di Costanzo	Gen-2020	A.Barreca	Gen-2020	
C	Emissione Esecutiva	ATI Sintagma Rocksoil - Edin	Feb-2020	A.Di Costanzo	Feb-2020	A.Barreca	Feb-2020	
D	Emissione Esecutiva	ATI Sintagma Rocksoil - Edin	Apr-2020	A.Di Costanzo	Apr-2020	A.Barreca	Apr-2020	

File: RS3T.3.0.D.78.W9.IF.00.0.1.037.D | n. Elab.: 78_099