SEZIONE B111
PROGRESSIVA 26426.45

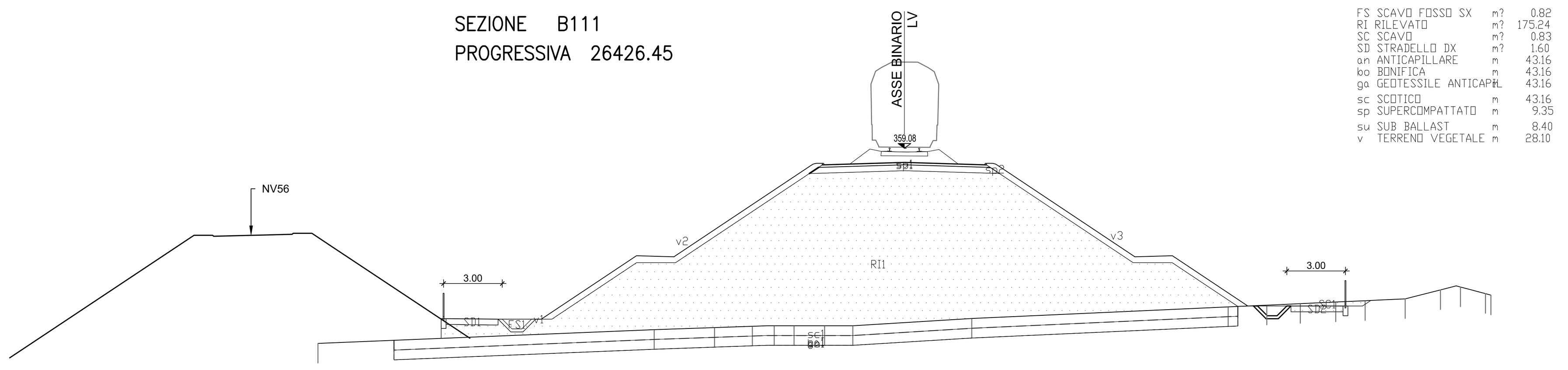

FS SCAVO FOSSO SX m? 0.82
RI RILEVATO m? 175.24
SC SCAVO m? 0.83
SD STRADELLO DX m? 1.60
an ANTICAPILLARE m 43.16
bo BONIFICA m 43.16
ga GEOTESSILE ANTICAPIL m 43.16
sc SCOTICO m 43.16
sp SUPERCOMPATTATO m 9.35
su SUB BALLAST m 8.40
v TERRENO VEGETALE m 28.10

343

PROGRESSIVE TERRENO	-30.00, -12.80, -9.71, -7.78, -6.66, -5.64, -4.08, -2.64, 3.44, 16.56, 18.54, 20.25, 22.06, 23.56, 25.62, 27.42, 28.44, 29.72, 30.00
PARZIALI TERRENO	17.20, 3.09, 1.93, 1.12, 1.02, 1.56, 1.44, 6.08, 13.12, 1.98, 1.71, 1.81, 1.50, 2.06, 1.80, 1.02, 1.28, 0.28
QUOTE TERRENO	349.10, 349.80, 349.91, 349.97, 350.00, 350.00, 350.00, 350.00, 350.37, 350.97, 351.05, 351.13, 351.21, 351.28, 351.38, 351.83, 351.98, 351.64, 351.57
PROGRESSIVE PROGETTO	-23.45, -20.78, -18.57, -13.71, -11.79, -4.62, -4.20, 0.00, 4.20, 4.62, 11.79, 13.70, 17.57, 17.85, 19.77, 22.43, 23.43, 23.86
PARZIALI PROGETTO	2.67, 2.21, 4.86, 1.92, 7.17, 0.42, 4.20, 4.20, 0.42, 7.17, 1.91, 3.87, 0.28, 1.92, 2.66, 1.00, 0.43
QUOTE PROGETTO	350.37, 350.34, 350.34, 353.58, 353.52, 358.30, 358.22, 358.35, 358.22, 358.30, 353.52, 353.58, 351.00, 351.01, 351.01, 351.01, 351.01, 351.29

SEZIONE B115
PROGRESSIVA 28085.60

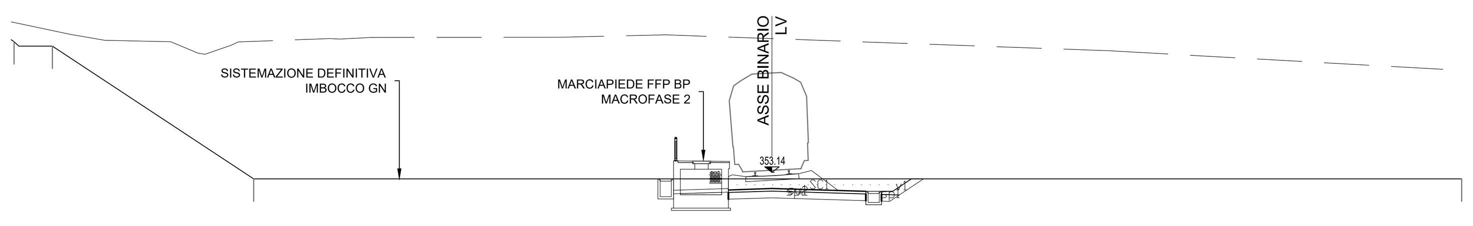

SC SCAVO m? 3.88
sp SUPERCOMPATTATO m 6.94
su SUB BALLAST m 6.15
v TERRENO VEGETALE m 1.88

346

PROGRESSIVE TERRENO	-33.89, -32.18, -23.18, 30.84
PARZIALI TERRENO	2.29, 1.71, 9.00, 54.02
QUOTE TERRENO	359.00, 358.80, 352.85, 352.85
PROGRESSIVE PROGETTO	-1.95, 0.00, 4.20, 5.40, 6.24, 6.78
PARZIALI PROGETTO	1.95, 4.20, 1.20, 0.84, 0.54
QUOTE PROGETTO	352.36, 352.42, 352.29, 352.29, 352.85, 352.85

SEZIONE B112
PROGRESSIVA 27942.36

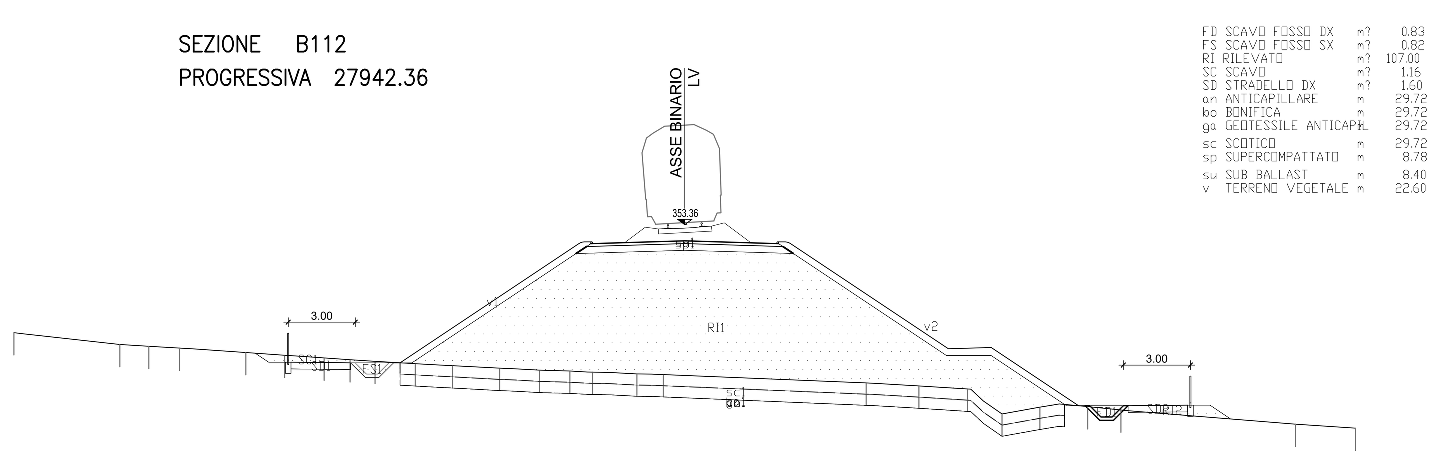

FD SCAVO FOSSO DX m? 0.83
FS SCAVO FOSSO SX m? 0.82
RI RILEVATO m? 107.00
SC SCAVO m? 1.16
SD STRADELLO DX m? 1.60
an ANTICAPILLARE m 29.72
bo BONIFICA m 29.72
ga GEOTESSILE ANTICAPIL m 29.72
sc SCOTICO m 29.72
sp SUPERCOMPATTATO m 8.78
su SUB BALLAST m 8.40
v TERRENO VEGETALE m 22.60

339

PROGRESSIVE TERRENO	-30.00, -25.26, -23.96, -22.59, -19.63, -17.89, -16.13, -14.96, -13.85, -12.05, -10.38, -8.28, -6.50, -5.14, -4.12, -2.14, -0.96, 8.11, 10.47, 12.65, 14.19, 15.88, 18.02, 19.50, 27.32, 30.00
PARZIALI TERRENO	4.74, 1.30, 1.37, 2.96, 1.74, 1.76, 1.17, 1.11, 1.80, 1.67, 2.10, 1.78, 1.36, 1.02, 1.98, 1.18, 9.07, 2.36, 2.18, 1.54, 1.69, 2.14, 1.48, 7.82, 2.68
QUOTE TERRENO	348.53, 348.00, 347.92, 347.84, 347.64, 347.52, 347.40, 347.32, 347.25, 347.14, 347.05, 346.94, 346.85, 346.81, 346.76, 346.69, 346.65, 346.28, 346.15, 346.01, 344.89, 345.20, 345.22, 345.07, 344.44, 344.26
PROGRESSIVE PROGETTO	-19.22, -18.61, -17.61, -14.95, -12.73, -4.62, -4.20, 0.00, 4.20, 4.62, 11.79, 13.70, 17.61, 19.83, 22.49, 23.49, 24.41
PARZIALI PROGETTO	0.61, 1.00, 2.66, 2.22, 8.11, 0.42, 4.20, 4.20, 0.42, 7.17, 1.91, 3.91, 2.22, 2.66, 1.00, 0.92
QUOTE PROGETTO	347.61, 347.21, 347.21, 347.18, 347.18, 352.59, 352.51, 352.63, 352.51, 352.59, 347.81, 347.87, 345.26, 345.26, 345.29, 345.29, 344.67

SEZIONE B116
PROGRESSIVA 34698.10

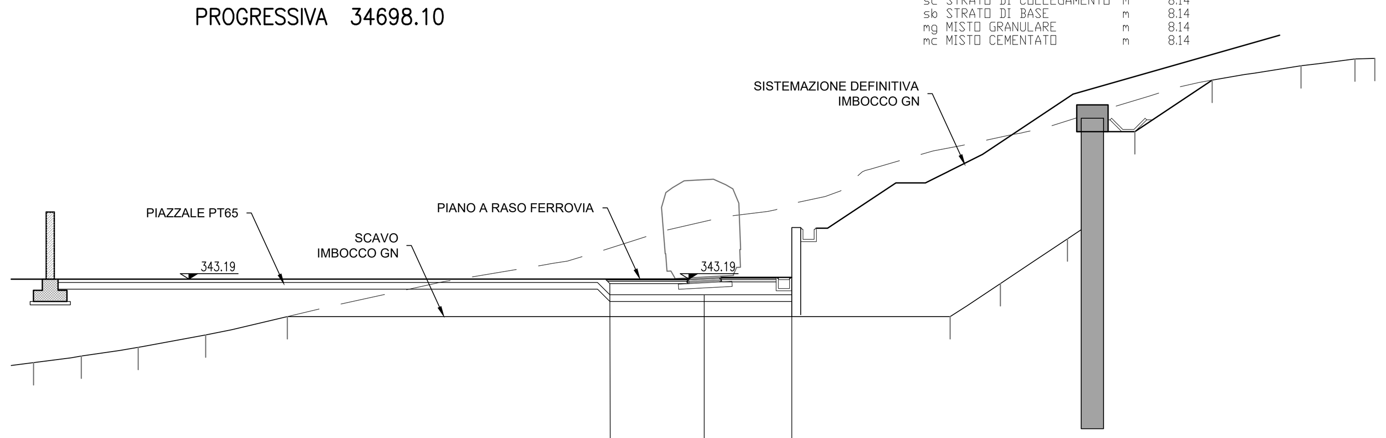

RI RILEVATO m? 5.43
su STRATO DI USURA m 8.14
sc STRATO DI COLLEGAMENTO m 8.14
sb STRATO DI BASE m 8.14
mg MISTO GRANULARE m 8.14
mc MISTO CEMENTATO m 8.14

334

PROGRESSIVE TERRENO	-30.00, -27.86, -25.32, -22.30, -18.65, 11.00, 13.25, 16.25, 19.27, 22.73, 26.70, 29.11, 30.00
PARZIALI TERRENO	2.14, 2.54, 3.02, 3.65, 29.65, 2.25, 3.00, 3.02, 3.46, 3.97, 2.41, 0.89
QUOTE TERRENO	339.45, 339.75, 340.14, 340.69, 341.52, 341.52, 342.99, 344.99, 349.79, 352.10, 352.75, 353.05, 353.08
PROGRESSIVE PROGETTO	-4.20, 0.00, 3.92
PARZIALI PROGETTO	4.20, 3.92
QUOTE PROGETTO	343.19, 343.27

SEZIONE B113
PROGRESSIVA 28000.00

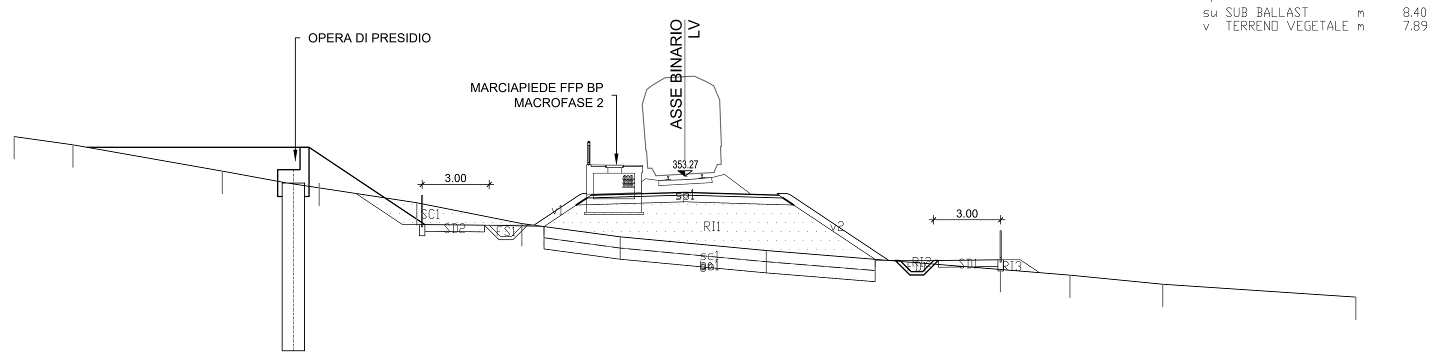

FD SCAVO FOSSO DX m? 0.83
FS SCAVO FOSSO SX m? 0.83
RI RILEVATO m? 22.72
SC SCAVO m? 4.25
SD STRADELLO DX m? 1.60
an ANTICAPILLARE m 14.80
bo BONIFICA m 14.80
ga GEOTESSILE ANTICAPIL m 14.80
sc SCOTICO m 14.80
sp SUPERCOMPATTATO m 8.78
su SUB BALLAST m 8.40
v TERRENO VEGETALE m 7.89

344

PROGRESSIVE TERRENO	-30.00, -27.37, -20.69, -17.80, -12.00, -7.29, -2.90, 3.64, 14.11, 17.22, 21.36, 30.00
PARZIALI TERRENO	2.63, 6.68, 2.89, 5.80, 4.71, 4.39, 6.54, 10.47, 3.11, 4.14, 8.64
QUOTE TERRENO	355.05, 354.68, 353.50, 352.97, 352.08, 351.15, 350.56, 349.95, 349.10, 348.85, 348.44, 347.86
PROGRESSIVE PROGETTO	-14.71, -12.63, -11.63, -8.97, -6.75, -4.62, -1.95, 0.00, 4.20, 4.62, 9.12, 11.33, 13.99, 14.99, 15.85
PARZIALI PROGETTO	2.08, 1.00, 2.66, 2.22, 2.13, 2.67, 1.95, 4.20, 0.42, 4.50, 2.21, 2.66, 1.00, 0.86
QUOTE PROGETTO	352.50, 351.11, 351.11, 351.08, 351.08, 352.50, 352.49, 352.55, 352.42, 352.50, 349.50, 349.50, 349.53, 349.53, 348.96

SEZIONE B116
PROGRESSIVA 34720.78

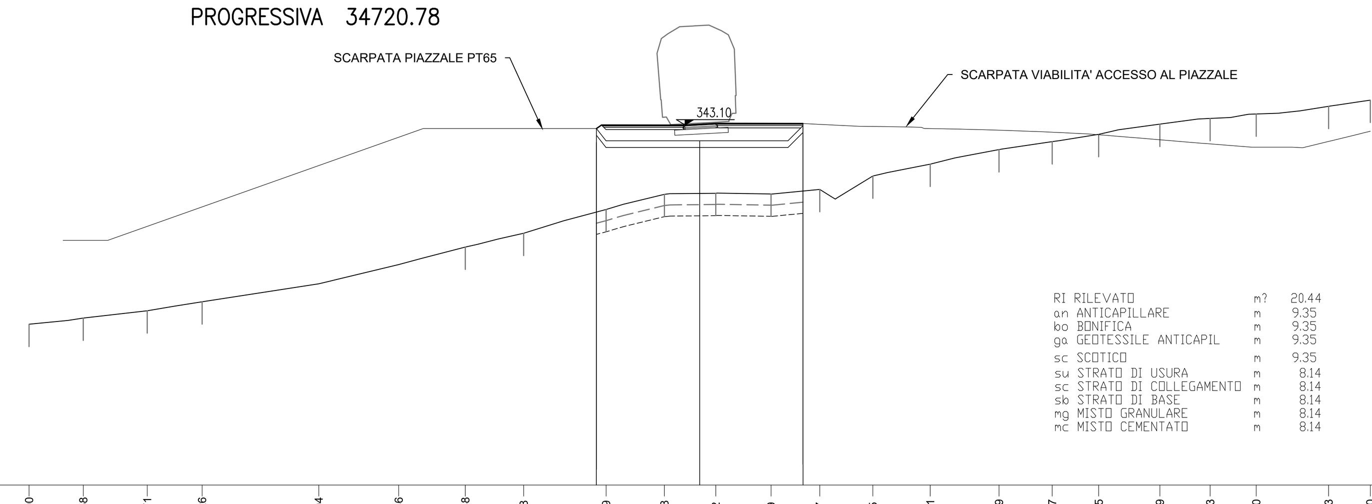

RI RILEVATO m? 20.44
an ANTICAPILLARE m 9.35
bo BONIFICA m 9.35
ga GEOTESSILE ANTICAPIL m 9.35
sc SCOTICO m 9.35
su STRATO DI USURA m 8.14
sc STRATO DI COLLEGAMENTO m 8.14
sb STRATO DI BASE m 8.14
mg MISTO GRANULARE m 8.14
mc MISTO CEMENTATO m 8.14

327

PROGRESSIVE TERRENO	-30.00, -27.58, -24.71, -22.26, -17.04, -13.46, -10.48, -7.88, -4.19, -1.58, 0.72, 3.19, 5.37, 7.75, 10.31, 13.39, 15.77, 17.85, 20.59, 22.83, 24.90, 28.13, 30.00
PARZIALI TERRENO	2.42, 2.87, 2.45, 5.22, 3.58, 2.98, 2.60, 3.69, 2.61, 2.30, 2.47, 2.18, 2.38, 2.56, 3.08, 2.38, 2.08, 2.74, 2.24, 2.07, 3.23, 1.87
QUOTE TERRENO	334.19, 334.47, 334.79, 335.20, 336.00, 336.86, 337.64, 338.26, 339.32, 340.00, 340.05, 340.02, 340.22, 340.82, 341.35, 342.00, 342.36, 342.68, 343.14, 343.40, 343.59, 343.94, 344.21
PROGRESSIVE PROGETTO	-4.62, 0.00, 4.62
PARZIALI PROGETTO	4.62, 4.62
QUOTE PROGETTO	342.94, 342.17

SEZIONE B114
PROGRESSIVA 28050.00

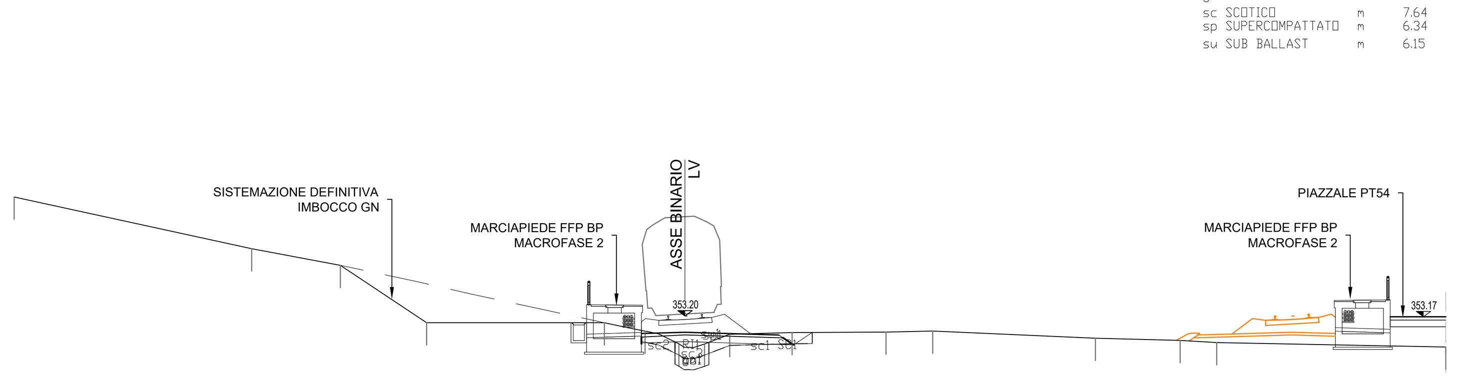

RI RILEVATO m? 0.24
SC SCAVO m? 0.02
an ANTICAPILLARE m 1.52
bo BONIFICA m 1.52
ga GEOTESSILE ANTICAPIL m 1.52
sc SCOTICO m 7.64
sp SUPERCOMPATTATO m 6.34
su SUB BALLAST m 6.15

347

PROGRESSIVE TERRENO	-30.00, -19.38, -15.41, -11.55, -3.60, -1.79, -0.27, 0.88, 2.00, 4.79, 8.99, 11.08, 18.36, 22.15, 23.78, 34.02
PARZIALI TERRENO	10.62, 3.97, 3.86, 7.95, 1.81, 1.52, 1.15, 1.12, 2.79, 4.20, 2.09, 7.28, 3.79, 1.63, 10.24
QUOTE TERRENO	358.53, 356.21, 355.47, 352.90, 352.90, 352.52, 351.95, 351.95, 352.38, 352.46, 352.48, 352.52, 352.21, 352.11, 352.01, 351.81
PROGRESSIVE PROGETTO	-1.95, -1.95, 0.00, 4.20, 4.62, 4.66
PARZIALI PROGETTO	1.95, 4.20, 0.42, 0.04
QUOTE PROGETTO	352.42, 352.55, 352.47, 352.35, 352.43, 352.45

SEZIONE B118
PROGRESSIVA 34835.82

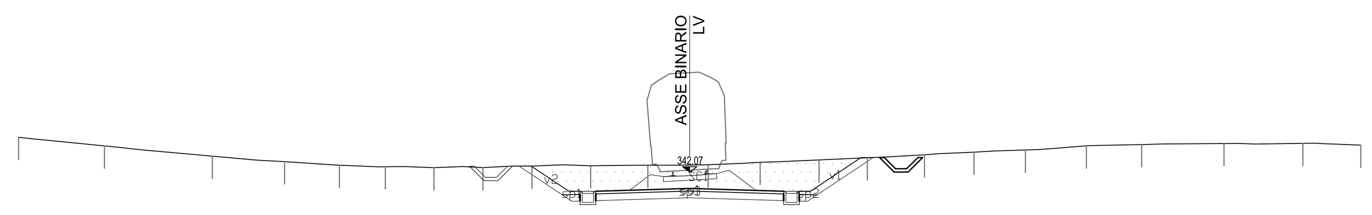

SC SCAVO m? 15.09
sp SUPERCOMPATTATO m 9.98
su SUB BALLAST m 8.40
v TERRENO VEGETALE m 6.03

330

PROGRESSIVE TERRENO	-30.00, -26.16, -21.34, -18.11, -15.66, -13.61, -11.43, -9.25, -7.05, -4.43, -1.87, 0.83, 3.15, 5.78, 7.94, 10.49, 12.71, 15.01, 17.73, 20.21, 23.89, 27.41, 30.00
PARZIALI TERRENO	3.84, 4.82, 3.23, 2.45, 2.05, 2.18, 2.18, 2.20, 2.62, 2.56, 2.70, 2.32, 2.63, 2.16, 2.55, 2.22, 2.30, 2.72, 2.48, 3.68, 3.52, 2.59
QUOTE TERRENO	343.63, 343.24, 342.78, 342.54, 342.38, 342.31, 342.27, 342.27, 342.34, 342.36, 342.38, 342.40, 342.51, 342.62, 342.71, 342.85, 342.96, 343.06, 343.25, 343.30, 343.35, 343.36, 343.28
PROGRESSIVE PROGETTO	-7.63, -7.09, -5.40, -4.20, 0.00, 4.20, 5.40, 7.66, 8.20
PARZIALI PROGETTO	0.54, 1.69, 1.20, 4.20, 4.20, 1.20, 2.26, 0.54
QUOTE PROGETTO	342.34, 342.34, 341.22, 341.22, 341.34, 341.22, 341.22, 342.72, 342.72

COMMITTENTE:

RFI RETE FERROVIARIA ITALIANA
GRUPPO FERROVIE DELLO STATO ITALIANE

PROGETTAZIONE:

ITALFERR
GRUPPO FERROVIE DELLO STATO ITALIANE

DIRETTRICE FERROVIARIA MESSINA - CATANIA - PALERMO

NUOVO COLLEGAMENTO PALERMO - CATANIA

U.O. INFRASTRUTTURE SUD

PROGETTO DEFINITIVO

TRATTA LERCARA DIR. - CALTANISSETTA XIRBI (LOTTO 3)

TRACCIATI
Infrastruttura Ferroviaria
Sezioni trasversali - Tav. 41 di 50

SCALA: 1:200

COMMESSA	LOTTO	FASE	ENTE	TIPO DOC.	OPERA/DISCIPLINA	PROGR.	REV.
RS3T	30	D	78	W9	IF0001	041	E

Rev.	Descrizione	Redatto	Data	Verificato	Data	Approvato	Data	Autorizzato Data
A	Emissione Esecutiva	ATI Sintagma Rocksoil - Edin	Dic-2019	A.Di Costanzo	Dic-2019	A.Barreca	Dic-2019	D.Tiberti Mag-2021
B	Emissione Esecutiva	ATI Sintagma Rocksoil - Edin	Gen-2020	A.Di Costanzo	Gen-2020	A.Barreca	Gen-2020	
C	Emissione Esecutiva	ATI Sintagma Rocksoil - Edin	Feb-2020	A.Di Costanzo	Feb-2020	A.Barreca	Feb-2020	
D	Emissione Esecutiva	ATI Sintagma Rocksoil - Edin	Apr-2020	A.Di Costanzo	Apr-2020	A.Barreca	Apr-2020	
E	Emissione Esecutiva	ATI Sintagma Rocksoil - Edin	Mag-2021	A.Di Costanzo	Mag-2021	A.Barreca	Mag-2021	

File: RS3T.3.0.D.78.W9.IF.00.0.1.041.E | n. Elab.: 78_103