SEZIONE B127
PROGRESSIVA 37413.10

RI RILEVATO m? 3.35
sp SUPERCOMPATTATO m 6.34
su SUB BALLAST m 6.15
v TERRENO VEGETALE m 1.82

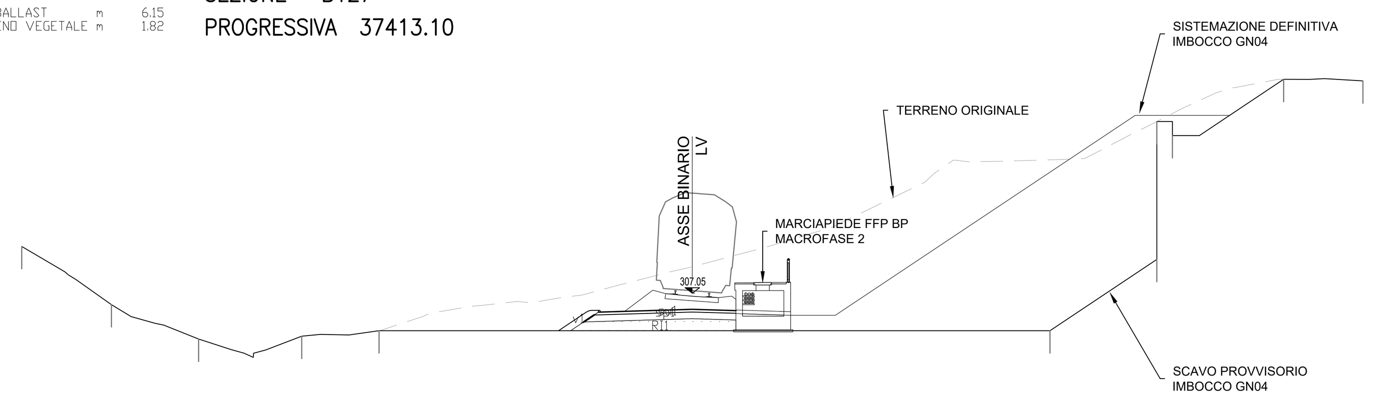

298

PROGRESSIVE TERRENO	-30.00	-25.98	-22.08	-17.47	-14.01	16.00	20.78	20.78	21.48	26.45	30.00
PARZIALI TERRENO	4.02	3.90	4.61	3.46	30.01	4.78	5.67	3.55
QUOTE TERRENO	309.13	306.53	304.99	305.12	305.37	305.37	314.72	308.56	314.09	316.61	316.54
PROGRESSIVE PROGETTO	-5.98	-4.62	-4.20	0.00	1.90	1.95	4.20
PARZIALI PROGETTO	1.36	0.42	4.20	1.95	2.30
QUOTE PROGETTO	305.37	306.28	306.20	306.32	307.51	306.27	307.53

SEZIONE B128
PROGRESSIVA 37427.68

RI RILEVATO m? 7.30
an ANTICAPILLARE m 10.87
bo BONIFICA m 10.87
ga GEOTESSILE ANTICAPIL 10.87
sc SCOTICO m 10.87
sp SUPERCOMPATTATO m 6.34
su SUB BALLAST m 6.15
v TERRENO VEGETALE m 5.79

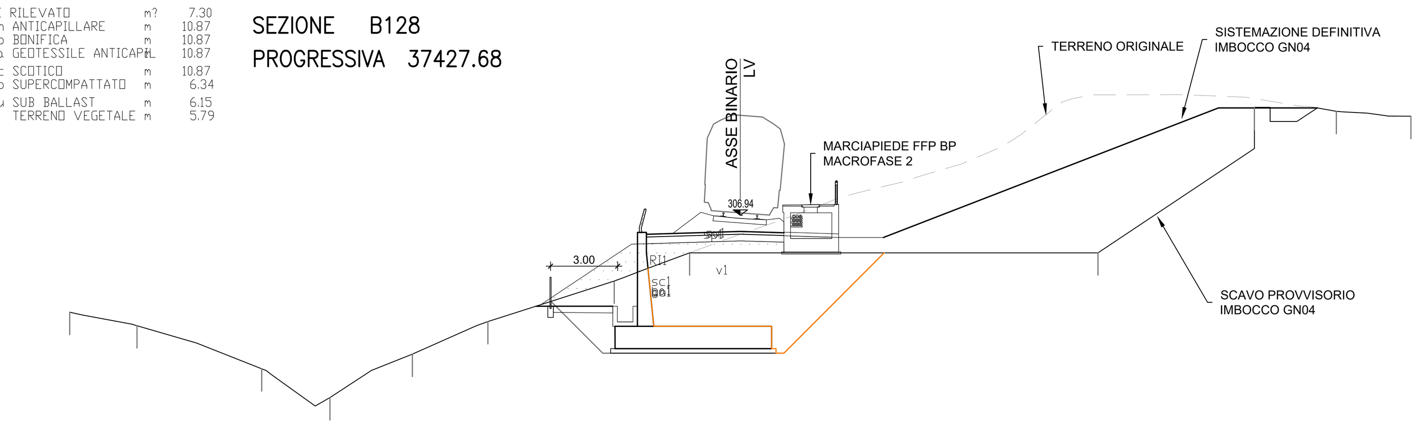

293

PROGRESSIVE TERRENO	-30.00	-26.99	-21.41	-18.36	-14.67	-11.29	-5.64	-2.27	16.00	23.00	26.66	30.00
PARZIALI TERRENO	3.01	5.58	3.05	3.69	3.38	5.65	3.37	18.27	7.00	3.66	3.34
QUOTE TERRENO	302.60	302.00	300.07	298.79	300.73	302.19	304.00	305.26	305.26	311.76	311.59	311.37
PROGRESSIVE PROGETTO	-9.95	-4.62	-4.20	0.00	1.90	1.95	4.20
PARZIALI PROGETTO	5.33	0.42	4.20	1.95	2.30
QUOTE PROGETTO	302.61	306.17	306.09	306.21	307.40	306.16	307.42

SEZIONE B129
PROGRESSIVA 37440.13

MS SCAVO MURO SX m? 36.91
RI RILEVATO m? 33.43
RT RINTERRO m? 23.57
sc SCOTICO m 10.85
sp SUPERCOMPATTATO m 6.15
su SUB BALLAST m 6.15
v TERRENO VEGETALE m 2.98

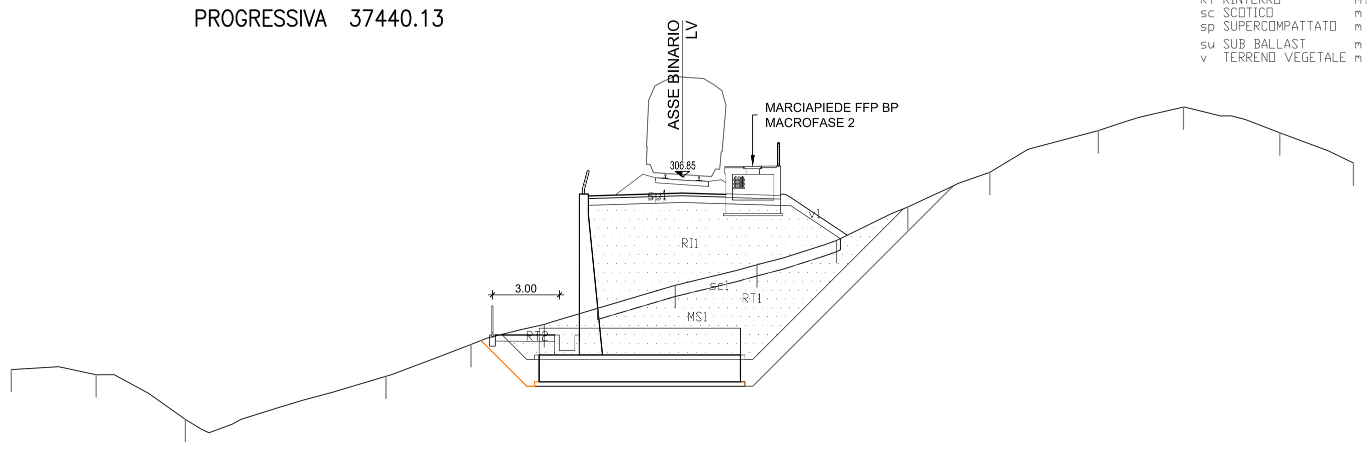

293

PROGRESSIVE TERRENO	-30.00	-26.21	-22.21	-17.96	-13.25	-9.45	-6.17	-0.32	3.34	6.89	10.08	13.75	18.60	22.40	26.71	30.00
PARZIALI TERRENO	3.79	4.00	4.25	4.71	3.80	3.28	5.85	3.66	3.55	3.19	3.67	4.85	3.80	4.31	3.29
QUOTE TERRENO	298.24	298.00	296.00	296.56	297.93	299.35	300.24	302.00	302.92	304.00	305.50	307.05	308.92	309.97	308.82	307.47
PROGRESSIVE PROGETTO	-4.20	-4.20	-3.78	0.00	1.90	1.95	4.20	4.62	7.38
PARZIALI PROGETTO	0.42	3.78	1.95	2.30	2.76
QUOTE PROGETTO	306.00	305.18	300.97	306.12	307.31	306.06	307.33	306.08	304.24

SEZIONE B130
PROGRESSIVA 38111.40

FD SCAVO FOSSO DX m? 0.82
FS SCAVO FOSSO SX m? 0.84
RI RILEVATO m? 194.68
SD STRADELLO DX m? 0.80
SS STRADELLO SX m? 0.80
an ANTICAPILLARE m 38.66
bo BONIFICA m 38.66
ga GEOTESSILE ANTICAPIL 38.66
sc SCOTICO m 38.66
sp SUPERCOMPATTATO m 6.34
su SUB BALLAST m 6.15
v TERRENO VEGETALE m 29.92

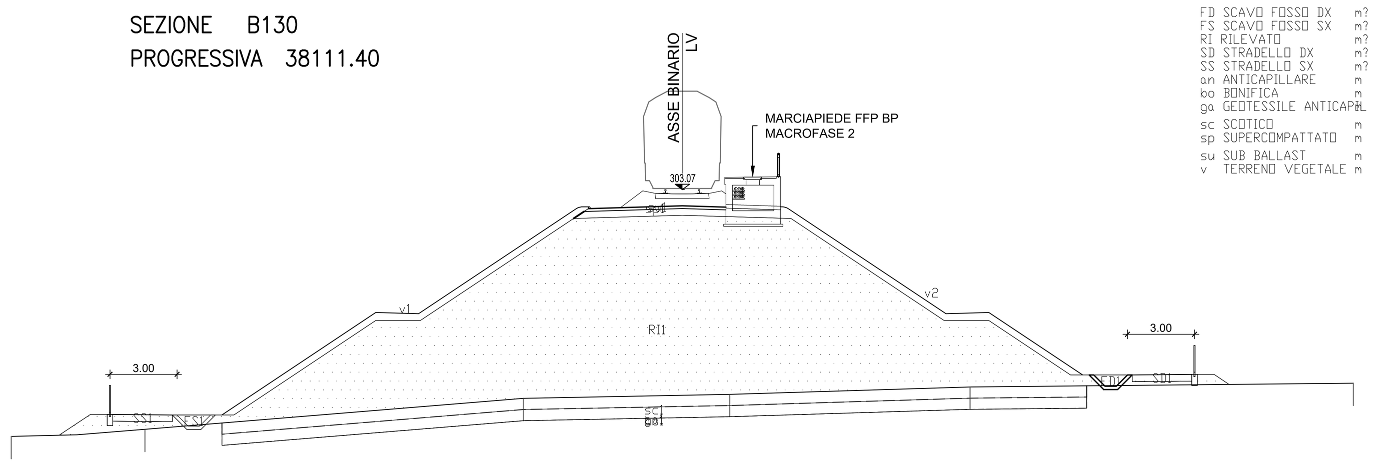

288

PROGRESSIVE TERRENO	-30.00	-24.02	-7.11	2.12	12.86	30.00
PARZIALI TERRENO	5.98	16.91	9.23	10.74	17.14
QUOTE TERRENO	292.03	292.35	293.73	293.91	294.24	294.41
PROGRESSIVE PROGETTO	-27.85	-26.46	-25.46	-22.80	-20.87	-20.58	-13.71	-11.79	-4.62	-4.20	0.00	1.90	1.95	4.20	4.62	11.79	13.70	17.90	18.19	20.11	22.77	23.77	24.44
PARZIALI PROGETTO	1.39	1.00	2.66	1.93	0.29	6.87	1.92	7.17	0.42	4.20	1.95	2.30	7.17	1.91	4.20	0.29	1.92	2.66	1.00	0.67
QUOTE PROGETTO	292.08	293.01	293.01	292.99	292.99	292.99	297.57	297.52	302.30	302.22	302.34	303.62	302.28	303.64	302.30	297.52	297.57	294.78	294.78	294.78	294.80	294.80	294.36

SEZIONE B131
PROGRESSIVA 38150.00

FS SCAVO FOSSO SX m? 0.82
RI RILEVATO m? 69.81
SC SCAVO m? 0.35
SD STRADELLO SX m? 0.80
an ANTICAPILLARE m 22.12
bo BONIFICA m 22.12
ga GEOTESSILE ANTICAPIL 22.12
sc SCOTICO m 29.37
sp SUPERCOMPATTATO m 6.34
su SUB BALLAST m 6.15
v TERRENO VEGETALE m 15.46

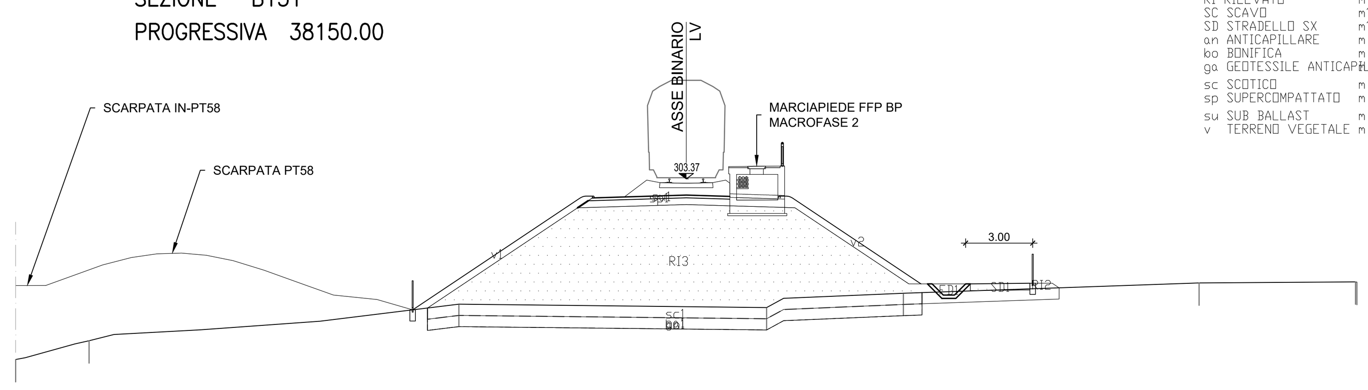

289

PROGRESSIVE TERRENO	-30.00	-26.71	-21.75	-16.39	-10.17	3.59	9.71	22.94	29.94	30.00
PARZIALI TERRENO	3.29	4.96	5.36	6.22	13.76	6.12	13.23	7.00	0.06
QUOTE TERRENO	295.30	296.14	296.62	297.01	297.77	297.62	298.26	298.72	298.77	298.75
PROGRESSIVE PROGETTO	-12.24	-4.62	-4.20	0.00	1.90	1.95	4.20	4.62	11.06
PARZIALI PROGETTO	7.62	0.42	4.20	1.95	2.30	6.44
QUOTE PROGETTO	297.52	302.60	302.52	302.64	303.92	302.59	303.94	302.60	298.31

SEZIONE B132
PROGRESSIVA 38192.10

RI RILEVATO m? 4.37
su STRATO DI USURA m 6.25
sc STRATO DI COLLEGAMENTO 6.25
sb STRATO DI BASE m 6.25
mg MISTO GRANULARE m 6.25
mc MISTO CEMENTATO m 6.25

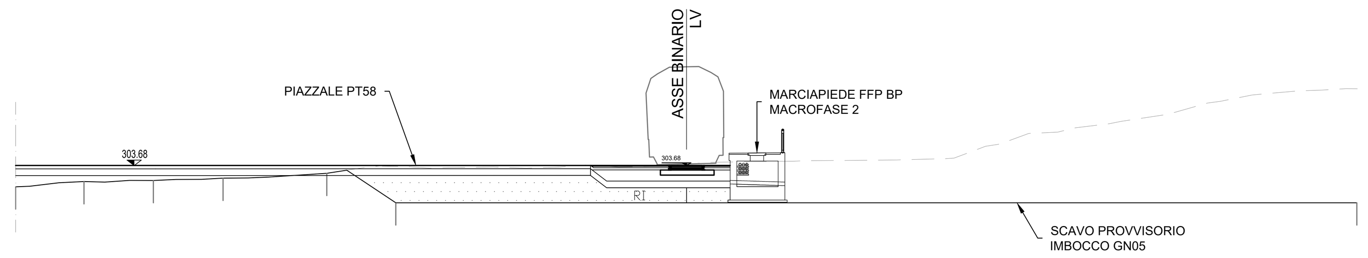

297

PROGRESSIVE TERRENO	-30.00	-26.95	-23.84	-20.73	-16.09	-13.00	0.00	29.98
PARZIALI TERRENO	3.05	3.11	3.11	4.64	3.09	13.00	29.98
QUOTE TERRENO	302.71	302.95	303.00	303.10	303.32	302.00	302.00	302.00
PROGRESSIVE PROGETTO	-5.97	-4.62	-4.20	0.00	1.90	1.95	4.20
PARZIALI PROGETTO	1.35	0.42	4.20	1.95	2.30
QUOTE PROGETTO	302.00	302.90	302.82	302.94	304.22	302.89	304.24

SEZIONE B133
PROGRESSIVA 39119.11

sc SCOTICO m 33.27
sp SUPERCOMPATTATO m 9.64
su SUB BALLAST m 8.40
v TERRENO VEGETALE m 0.50

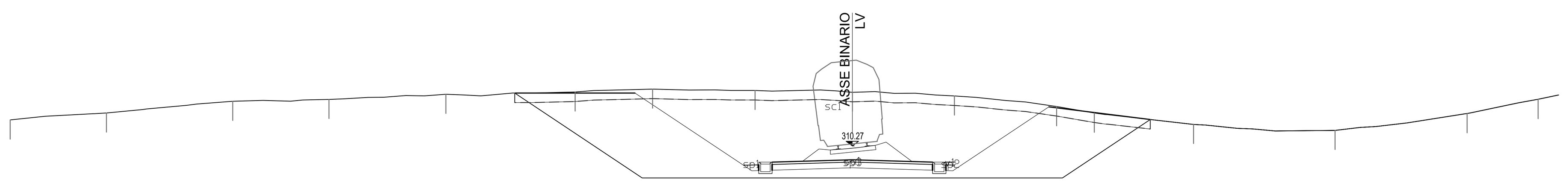

301

PROGRESSIVE TERRENO	-44.09	-39.05	-32.43	-27.40	-21.28	-14.51	-10.45	-5.09	0.00	5.35	10.69	12.66	17.86	25.27	32.18	35.90
PARZIALI TERRENO	5.04	6.62	5.03	6.12	6.77	4.05	5.36	5.09	5.34	5.35	1.97	5.20	7.41	6.91	3.72
QUOTE TERRENO	311.64	312.00	312.61	312.71	312.98	313.10	313.25	313.18	313.09	312.89	312.34	312.00	311.40	311.09	311.98	312.72
PROGRESSIVE PROGETTO	-11.38	-10.84	-5.40	-4.20	0.00	4.20	5.40	9.75	10.29
PARZIALI PROGETTO	0.54	5.44	1.20	4.20	4.20	1.20	4.35	0.54
QUOTE PROGETTO	313.05	313.05	309.42	309.42	309.55	309.42	309.42	312.32	312.32

SEZIONE B134
PROGRESSIVA 39150.00

FD SCAVO FOSSO DX m? 0.82
FS SCAVO FOSSO SX m? 0.82
RI RILEVATO m? 36.46
SC SCAVO m? 0.02
SD STRADELLO DX m? 0.80
SS STRADELLO SX m? 0.80
an ANTICAPILLARE m 16.32
bo BONIFICA m 16.32
ga GEOTESSILE ANTICAPIL 16.32
sc SCOTICO m 27.80
sp SUPERCOMPATTATO m 8.78
su SUB BALLAST m 8.40
v TERRENO VEGETALE m 9.12

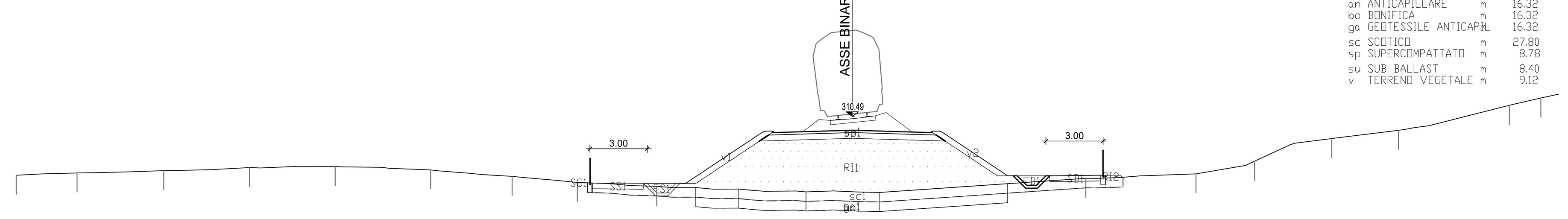

297

PROGRESSIVE TERRENO	-43.77	-40.59	-36.05	-31.56	-27.07	-22.07	-17.81	-14.40	-10.24	-5.97	-2.43	1.43	12.22	17.99	21.06	25.10	28.59	34.39	36.05
PARZIALI TERRENO	3.14	3.18	4.54	4.49	4.49	5.00	4.26	3.41	4.16	4.27	3.54	3.86	10.79	5.77	3.07	4.04	3.49	5.80	4.21
QUOTE TERRENO	307.41	307.53	307.65	307.81	307.87	307.69	307.35	307.03	306.83	306.69	306.54	306.51	307.25	307.48	308.15	309.33	309.77	311.08	311.46
PROGRESSIVE PROGETTO	-14.70	-14.61	-13.61	-10.95	-8.74	-4.62	-4.20	0.00	4.20	4.62	8.13	10.34	13.01	14.01	14.17
PARZIALI PROGETTO	0.09	1.00	2.66	2.21	4.12	0.42	4.20	4.20	0.42	3.51	2.21	2.67	1.00	0.16
QUOTE PROGETTO	307.06	307.01	307.01	306.98	306.98	309.72	309.64	309.77	309.64	309.72	307.38	307.38	307.41	307.41	307.30

COMMITTENTE:

RFI RETE FERROVIARIA ITALIANA
GRUPPO FERROVIE DELLO STATO ITALIANE

PROGETTAZIONE:

ITALFERR
GRUPPO FERROVIE DELLO STATO ITALIANE

DIRETTRICE FERROVIARIA MESSINA - CATANIA - PALERMO

NUOVO COLLEGAMENTO PALERMO - CATANIA

U.O. INFRASTRUTTURE SUD

PROGETTO DEFINITIVO

TRATTA LERCARA DIR. - CALTANISSETTA XIRBI (LOTTO 3)

TRACCIATI
Infrastruttura Ferroviaria
Sezioni trasversali - Tav. 43 di 50

SCALA: 1:200

COMMESSA	LOTTO	FASE	ENTE	TIPO DOC.	OPERA/DISCIPLINA	PROGR.	REV.
RS3T	30	D	78	W9	IF0001	043	E

Rev.	Descrizione	Redatto	Data	Verificato	Data	Approvato	Data	Autorizzato Data
A	Emissione Esecutiva	ATI Sintagma Rocksoil - Edin	Dic-2019	A.Di Costanzo	Dic-2019	A.Barreca	Dic-2019	D.Tiberti Mar-2021
B	Emissione Esecutiva	ATI Sintagma Rocksoil - Edin	Gen-2020	A.Di Costanzo	Gen-2020	A.Barreca	Gen-2020	
C	Emissione Esecutiva	ATI Sintagma Rocksoil - Edin	Feb-2020	A.Di Costanzo	Feb-2020	A.Barreca	Feb-2020	
D	Emissione Esecutiva	ATI Sintagma Rocksoil - Edin	Apr-2020	A.Di Costanzo	Apr-2020	A.Barreca	Apr-2020	
E	Emissione Esecutiva	ATI Sintagma Rocksoil - Edin	Mar-2021	A.Di Costanzo	Mar-2021	A.Barreca	Mar-2021	

File: RS3T.3.0.D.78.W9.IF.00.0.1.043.E | n. Elab.: 78_105