SEZIONE B135
PROGRESSIVA 39200.00

FD SCAVO FOSSO DX	m? 0.83
FS SCAVO FOSSO SX	m? 0.83
RI RILEVATO	m? 49.13
SC SCAVO	m? 0.04
SD STRADELLO DX	m? 0.80
SS STRADELLO SX	m? 0.80
an ANTICAPILLARE	m 21.05
bo BONIFICA	m 21.05
ga GEOTESSILE ANTICAPIL	m 21.05
sc SCOTICO	m 24.92
sp SUPERCOMPATTATO	m 8.78
su SUB BALLAST	m 8.40
v TERRENO VEGETALE	m 14.18

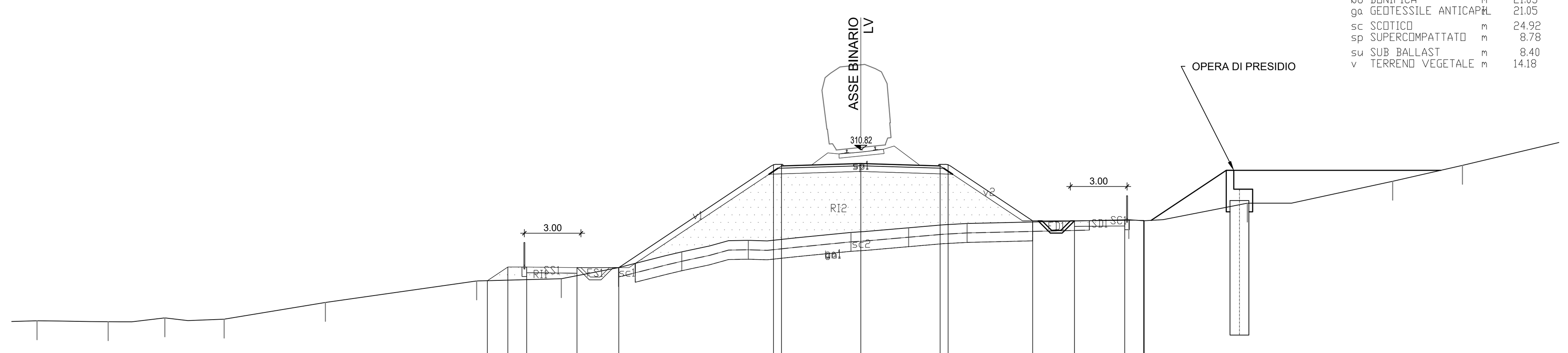

PROGRESSIVE TERRENO	-43.63 -39.86 -36.86 -33.72 -28.35 -20.35 -15.86 -12.83 -9.48 -5.96 -0.52 2.53 5.63 14.20 20.47 28.17 31.86
PARZIALI TERRENO	6.37 3.77 3.00 3.14 5.37 8.00 4.49 3.03 3.35 3.52 5.44 3.05 3.10 8.57 6.27 7.70 3.69 5.12
QUOTE TERRENO	301.77 301.72 301.92 301.86 302.74 303.88 304.00 304.59 305.42 306.03 306.45 306.70 306.92 307.12 308.00 309.16 310.00
PROGRESSIVE PROGETTO	-19.78 -18.69 -17.69 -15.03 -12.82 -4.62 -4.20 0.00 4.20 4.62 9.10 11.32 13.98 14.98 15.01
PARZIALI PROGETTO	1.09 1.00 2.66 2.21 8.20 0.42 4.20 4.20 0.42 4.48 2.22 2.66 1.00 0.03
QUOTE PROGETTO	303.89 304.62 304.62 304.59 304.59 310.05 309.97 310.10 309.97 310.05 307.06 307.06 307.09 307.09 307.07

SEZIONE B136
PROGRESSIVA 39250.00

FD SCAVO FOSSO DX	m? 0.83
FS SCAVO FOSSO SX	m? 0.83
RI RILEVATO	m? 151.11
SC SCAVO	m? 2.32
SD STRADELLO DX	m? 0.80
SS STRADELLO SX	m? 0.80
an ANTICAPILLARE	m 33.63
bo BONIFICA	m 33.63
ga GEOTESSILE ANTICAPIL	m 33.63
sc SCOTICO	m 37.62
sp SUPERCOMPATTATO	m 8.78
su SUB BALLAST	m 8.40
v TERRENO VEGETALE	m 26.89

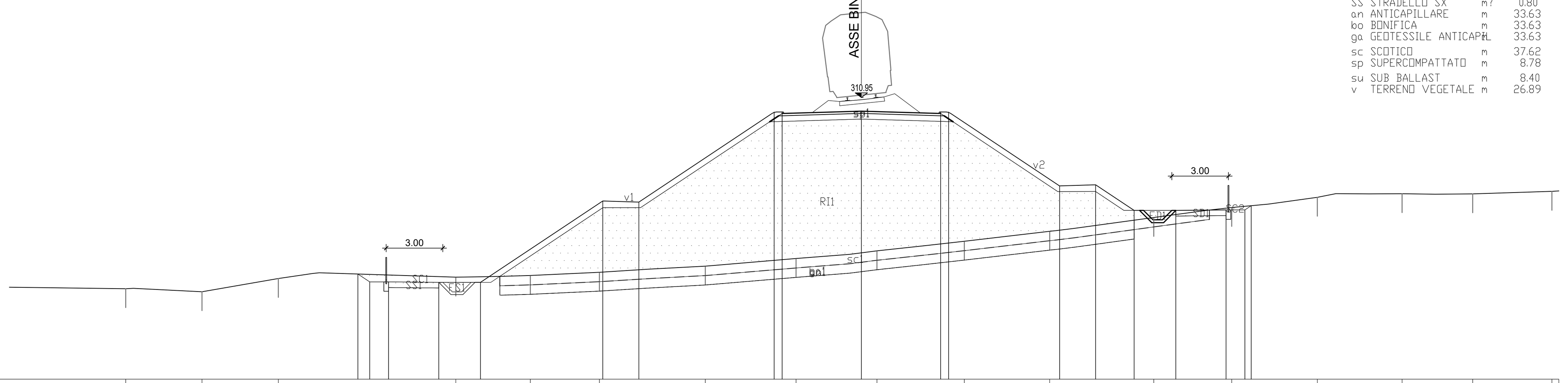

PROGRESSIVE TERRENO	-38.99 -34.95 -30.90 -21.50 -17.55 -13.89 -8.27 -3.46 0.83 5.46 9.98 15.50 19.63 24.17 28.66 32.40 36.60
PARZIALI TERRENO	6.17 4.04 4.05 9.40 3.95 3.66 5.62 4.81 4.29 4.63 4.52 5.52 4.13 4.54 4.49 3.74 4.20 4.64
QUOTE TERRENO	300.80 300.64 301.34 301.41 301.51 301.67 302.00 302.40 302.81 303.32 303.85 304.58 305.11 305.65 305.84 305.84 305.97
PROGRESSIVE PROGETTO	-26.69 -26.06 -25.06 -22.40 -20.19 -13.71 -11.79 -4.62 -4.20 0.00 4.20 4.62 10.51 12.42 14.46 16.67 19.33 20.33 20.66
PARZIALI PROGETTO	0.63 1.00 2.66 2.21 6.48 1.92 7.17 0.42 4.20 4.20 0.42 5.89 1.91 2.04 2.21 2.66 1.00 0.33
QUOTE PROGETTO	301.58 301.16 301.16 301.14 301.14 305.46 305.40 310.18 310.10 310.23 310.10 310.18 306.26 306.32 304.96 304.96 304.98 304.98 305.21

SEZIONE B137
PROGRESSIVA 39300.00

FD SCAVO FOSSO DX	m? 0.83
FS SCAVO FOSSO SX	m? 0.81
RI RILEVATO	m? 120.29
SC SCAVO	m? 0.25
SD STRADELLO DX	m? 0.79
SS STRADELLO SX	m? 0.80
an ANTICAPILLARE	m 32.05
bo BONIFICA	m 32.05
ga GEOTESSILE ANTICAPIL	m 32.05
sc SCOTICO	m 32.05
sp SUPERCOMPATTATO	m 8.78
su SUB BALLAST	m 8.40
v TERRENO VEGETALE	m 25.62

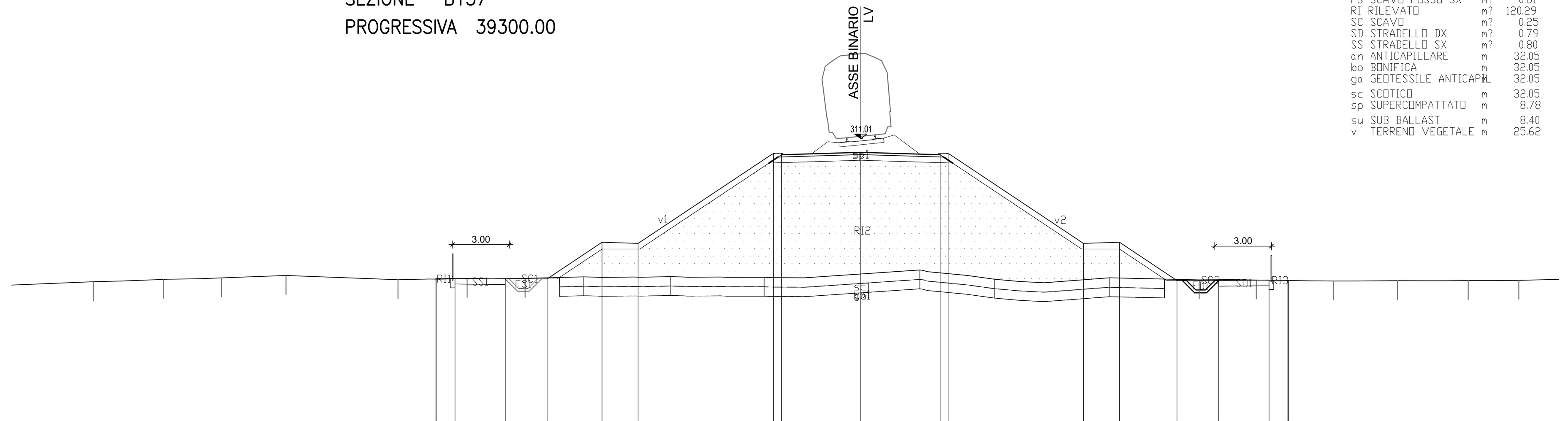

PROGRESSIVE TERRENO	-40.65 -36.92 -33.85 -30.44 -24.51 -20.85 -17.78 -14.68 -10.07 -5.12 3.12 7.09 13.16 17.92 20.95 25.02 28.43 32.17 34.85
PARZIALI TERRENO	9.35 3.73 3.07 3.41 5.93 3.66 3.07 3.10 4.61 4.95 8.24 3.97 6.07 4.76 3.03 4.07 3.41 3.74 5.45
QUOTE TERRENO	303.43 303.55 303.63 303.76 303.53 303.60 303.60 303.69 303.70 303.66 304.05 303.56 303.63 303.53 303.52 303.47 303.48 303.49 303.50
PROGRESSIVE PROGETTO	-22.55 -22.49 -21.49 -18.83 -16.62 -13.71 -11.79 -4.62 -4.20 0.00 4.20 4.62 11.79 13.70 16.75 18.96 21.62 22.62 22.66
PARZIALI PROGETTO	0.06 1.00 2.66 2.21 2.91 1.92 7.17 0.42 4.20 4.20 0.42 7.17 1.91 3.05 2.21 2.66 1.00 0.04
QUOTE PROGETTO	303.57 303.60 303.60 303.58 303.58 305.52 305.46 310.24 310.16 310.29 310.16 310.24 305.46 305.52 303.49 303.49 303.52 303.52 303.49

SEZIONE B138
PROGRESSIVA 39350.00

FD SCAVO FOSSO DX	m? 0.82
FS SCAVO FOSSO SX	m? 0.84
RI RILEVATO	m? 2.26
SC SCAVO	m? 31.80
SS STRADELLO SX	m? 0.84
sc SCOTICO	m 21.32
sp SUPERCOMPATTATO	m 9.64
su SUB BALLAST	m 8.40
v TERRENO VEGETALE	m 9.22

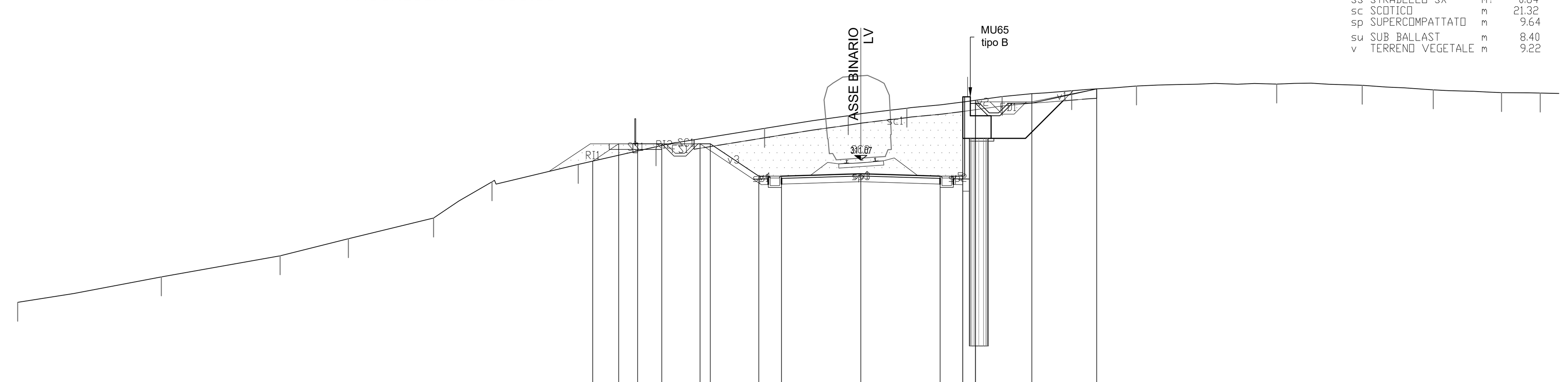

PROGRESSIVE TERRENO	-44.65 -37.05 -30.76 -27.14 -22.63 -19.53 -14.97 -10.85 -5.10 -0.66 2.44 7.48 11.17 14.60 17.85 22.03 26.55 30.32 33.94 35.98
PARZIALI TERRENO	5.35 7.60 6.29 3.62 4.51 3.10 4.56 4.12 5.75 4.44 3.10 5.04 3.69 3.43 3.25 4.18 4.52 3.77 3.62 3.54
QUOTE TERRENO	303.54 304.88 306.00 306.90 308.00 309.92 310.84 311.78 312.75 313.42 313.82 314.44 314.75 314.99 315.09 315.10 315.03 314.79 314.65 314.62
PROGRESSIVE PROGETTO	-16.52 -14.32 -13.32 -10.54 -8.51 -7.97 -5.40 -4.20 0.00 4.20 5.40 6.07 6.07 9.06 12.49
PARZIALI PROGETTO	2.20 1.00 2.78 2.03 0.54 2.57 1.20 4.20 4.20 1.20 0.67 2.99 3.43
QUOTE PROGETTO	310.47 311.93 311.93 311.93 311.93 311.93 310.22 310.22 310.35 310.22 310.22 314.42 314.15 314.42 314.15 314.84

SEZIONE B139
PROGRESSIVA 39400.00

FD SCAVO FOSSO DX	m? 0.82
SC SCAVO	m? 49.10
sc SCOTICO	m 22.36
sp SUPERCOMPATTATO	m 9.64
su SUB BALLAST	m 8.40
v TERRENO VEGETALE	m 9.97

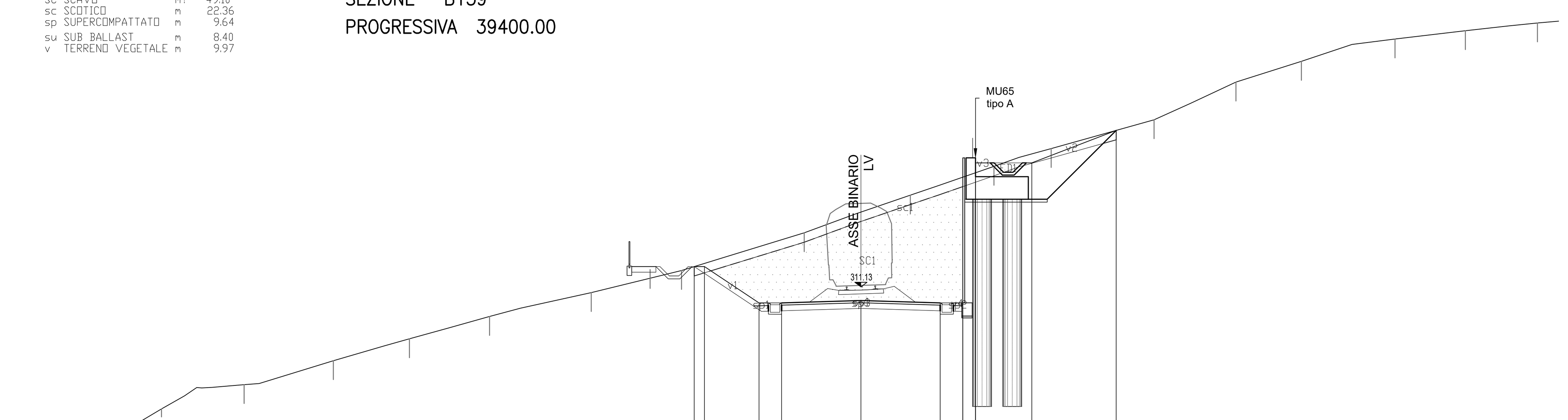

PROGRESSIVE TERRENO	-40.46 -37.06 -32.68 -27.96 -23.92 -19.68 -14.29 -9.51 -3.01 2.62 7.05 10.08 15.54 19.87 23.34 28.30 32.03 35.85
PARZIALI TERRENO	5.83 3.40 4.38 4.72 4.04 4.24 5.39 4.78 6.50 5.63 4.43 3.03 5.46 4.33 3.47 4.96 3.73 3.82 3.71
QUOTE TERRENO	303.42 304.65 305.94 307.21 308.37 309.56 310.83 312.00 314.00 316.00 317.53 318.47 320.00 322.00 323.10 324.29 324.73 325.14
PROGRESSIVE PROGETTO	-8.83 -8.29 -5.40 -4.20 0.00 4.20 5.40 6.07 6.07 9.06 13.53
PARZIALI PROGETTO	0.54 2.89 1.20 4.20 4.20 1.20 0.67 2.99 4.47
QUOTE PROGETTO	312.21 312.21 310.28 310.28 310.41 310.28 310.28 317.98 317.72 317.98 317.72 319.44

SEZIONE B140
PROGRESSIVA 39450.00

FD SCAVO FOSSO DX	m? 0.82
FS SCAVO FOSSO SX	m? 0.81
RI RILEVATO	m? 3.96
SC SCAVO	m? 0.30
SS STRADELLO SX	m? 1.59
an ANTICAPILLARE	m 6.91
bo BONIFICA	m 6.91
ga GEOTESSILE ANTICAPIL	m 6.91
sc SCOTICO	m 25.79
sp SUPERCOMPATTATO	m 13.46
su SUB BALLAST	m 12.70
v TERRENO VEGETALE	m 5.69

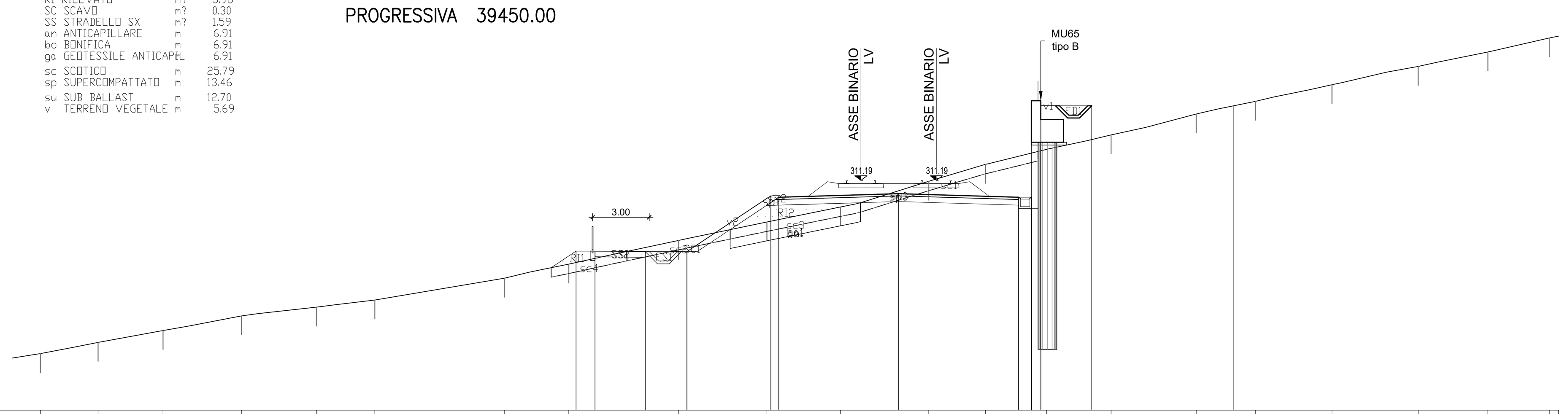

PROGRESSIVE TERRENO	-43.48 -40.42 -36.98 -32.83 -28.85 -25.76 -18.88 -15.48 -9.67 -4.98 -1.08 3.60 6.60 9.84 13.25 17.77 20.92 24.96 29.53 33.22 36.50
PARZIALI TERRENO	6.52 3.06 3.44 4.15 3.98 3.09 6.88 3.40 5.81 4.69 3.90 4.68 3.00 3.24 3.41 4.52 3.15 4.04 4.57 3.69 3.28 4.92
QUOTE TERRENO	302.00 302.60 303.23 304.00 304.47 304.84 306.00 306.75 308.00 308.98 309.78 311.14 312.04 312.83 313.60 314.71 315.38 316.27 317.23 318.00 318.75
PROGRESSIVE PROGETTO	-15.09 -14.09 -11.43 -11.43 -9.22 -9.22 -4.77 -4.35 2.00 8.35 9.03 9.05 9.53 9.55 9.64 12.23 12.53 17.20 19.76
PARZIALI PROGETTO	1.00 2.66 2.21 4.45 0.42 6.35 6.35 0.68 0.02 0.48 0.01 2.99 4.66 7.53
QUOTE PROGETTO	307.44 307.44 307.41 307.41 307.41 307.41 310.37 310.29 310.48 310.29 315.29 310.29 318.03 318.47 318.19 315.15 315.03 314.56 315.15

SEZIONE B141
PROGRESSIVA 39500.00

FD SCAVO FOSSO DX	m? 0.83
FS SCAVO FOSSO SX	m? 0.81
RI RILEVATO	m? 63.80
SS STRADELLO SX	m? 0.80
an ANTICAPILLARE	m 27.05
bo BONIFICA	m 27.05
ga GEOTESSILE ANTICAPIL	m 27.05
sc SCOTICO	m 27.05
sp SUPERCOMPATTATO	m 12.70
su SUB BALLAST	m 12.70
v TERRENO VEGETALE	m 23.02

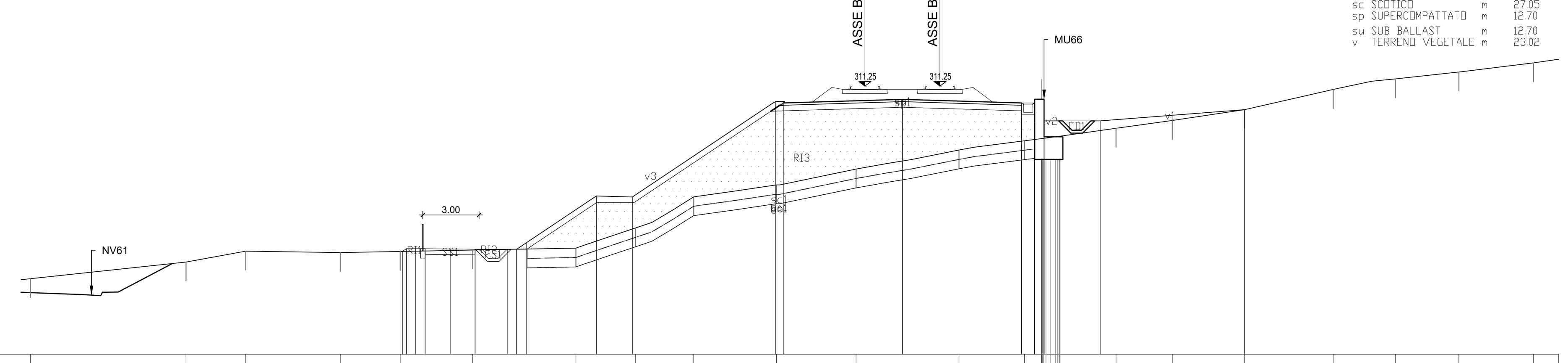

PROGRESSIVE TERRENO	-44.47 -36.18 -32.99 -27.95 -24.76 -20.90 -15.40 -12.21 -9.12 -4.72 -0.47 5.01 8.51 13.38 16.38 20.24 24.96 28.27 31.65 35.62
PARZIALI TERRENO	5.53 8.29 3.19 5.04 3.19 3.86 5.50 3.19 3.09 4.40 4.25 5.48 3.50 4.87 3.00 3.86 4.72 3.31 3.38 3.97 3.30
QUOTE TERRENO	301.01 301.90 302.47 302.40 302.46 302.53 302.64 303.71 305.37 306.00 306.84 307.85 308.34 309.01 309.42 310.00 311.07 311.63 312.00 312.49
PROGRESSIVE PROGETTO	-24.65 -24.43 -23.93 -23.43 -22.10 -20.77 -19.06 -18.56 -18.02 -14.31 -12.39 -4.77 -4.35 2.00 8.35 9.05 9.05 9.55 9.55 12.54 20.24
PARZIALI PROGETTO	0.22 0.50 0.50 1.33 1.33 1.71 0.50 0.54 3.71 1.92 7.62 0.42 6.35 6.35 0.70 0.50 2.99 7.70
QUOTE PROGETTO	302.46 302.61 302.61 302.61 302.59 302.58 302.58 302.58 302.94 305.41 305.35 310.43 310.36 310.54 310.35 310.56 310.35 309.40 310.56 309.40 310.00

SEZIONE B142
PROGRESSIVA 39550.00

RT RINTERRO	m? 32.30
SM SCAVO MURO	m? 73.34

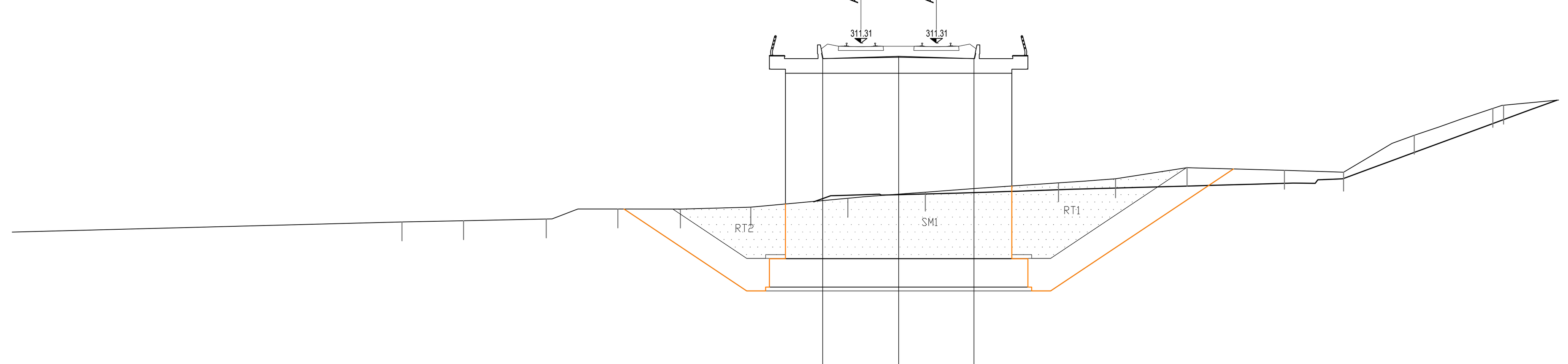

PROGRESSIVE TERRENO	-24.32 -21.05 -16.67 -12.88 -9.57 -5.84 -0.69 3.41 10.47 13.50 17.28 22.44 25.58 29.32 33.49 34.06
PARZIALI TERRENO	25.68 3.27 4.38 3.79 3.31 3.73 5.15 4.10 7.06 3.03 3.78 5.16 3.14 3.74 4.17 6.75
QUOTE TERRENO	301.84 301.90 301.99 302.52 302.52 302.62 303.09 303.41 303.91 304.12 304.71 304.57 304.47 306.43 307.85 308.02
PROGRESSIVE PROGETTO	-2.02 2.00 5.99
PARZIALI PROGETTO	4.02 3.99
QUOTE PROGETTO	310.49 310.61 310.49

COMMITTENTE:

RFI RETE FERROVIARIA ITALIANA
GRUPPO FERROVIE DELLO STATO ITALIANE

PROGETTAZIONE:

ITALFERR
GRUPPO FERROVIE DELLO STATO ITALIANE

DIRETTRICE FERROVIARIA MESSINA - CATANIA - PALERMO

NUOVO COLLEGAMENTO PALERMO - CATANIA

U.O. INFRASTRUTTURE SUD

PROGETTO DEFINITIVO

TRATTA LERCARA DIR. - CALTANISSETTA XIRBI (LOTTO 3)

TRACCIATI
Infrastruttura Ferroviaria
Sezioni trasversali - Tav. 44 di 50

SCALA: 1:200

COMMESSA	LOTTO	FASE	ENTE	TIPO DOC.	OPERA/DISCIPLINA	PROGR.	REV.
RS3T	30	D	78	W9	IF0001	044	D

Rev.	Descrizione	Redatto	Data	Verificato	Data	Approvato	Data	Autorizzato Data
A	Emissione Esecutiva	ATI Sintagma Rocksoil - Edin	Dic-2019	A.Di Costanzo	Dic-2019	A.Barreca	Dic-2019	D.Tiberti Apr-2020
B	Emissione Esecutiva	ATI Sintagma Rocksoil - Edin	Gen-2020	A.Di Costanzo	Gen-2020	A.Barreca	Gen-2020	
C	Emissione Esecutiva	ATI Sintagma Rocksoil - Edin	Feb-2020	A.Di Costanzo	Feb-2020	A.Barreca	Feb-2020	
D	Emissione Esecutiva	ATI Sintagma Rocksoil - Edin	Apr-2020	A.Di Costanzo	Apr-2020	A.Barreca	Apr-2020	

File: RS3T.3.0.D.78.W9.IF.00.0.1.044.D

n. Elab.: 78_106