RI RILEVATO m? 53.75
an ANTICAPILLARE m 19.32
bo BONIFICA m 19.32
ga GEOTESSILE ANTICAPᴴL 19.32
sc SCOTICO m 19.32
sp SUPERCOMPATTATO m 6.29
su SUB BALLAST m 6.10

SEZIONE B167
PROGRESSIVA 42474.04

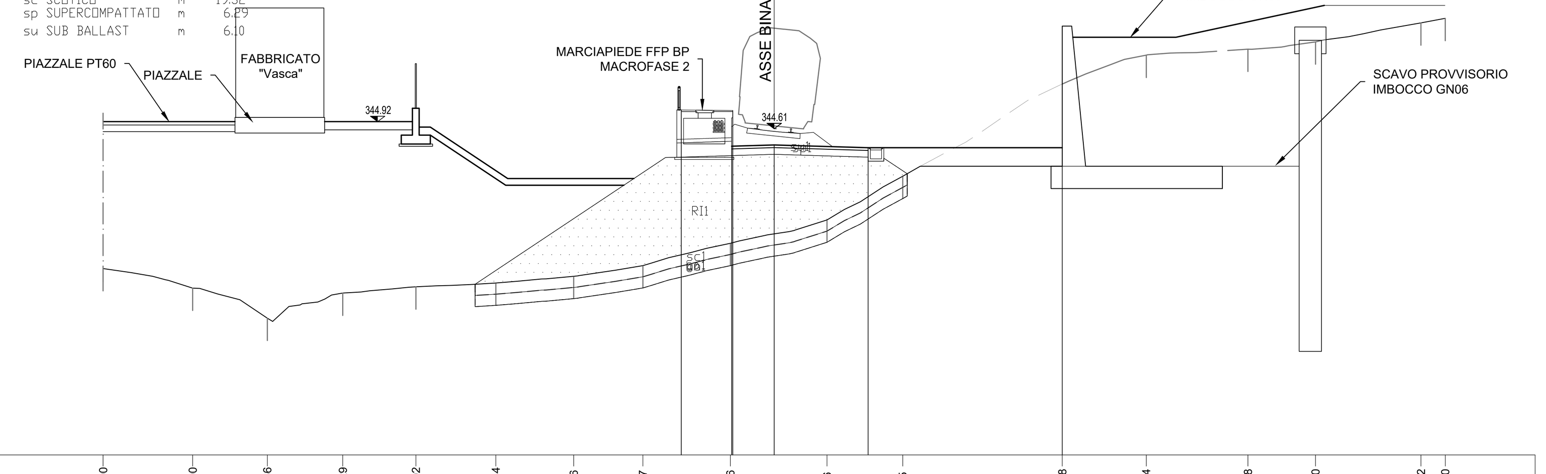

PROGRESSIVE TERRENO	-30.00 -26.00 -22.66 -19.29 -16.02 -12.44 -8.96 -5.87 -1.96 2.36 5.75 12.88 16.64 21.18 24.20 28.92 30.00
PARZIALI TERRENO	4.00 3.34 3.37 3.27 3.58 3.48 3.09 3.91 4.32 3.39 7.13 3.76 4.54 3.02 4.72 1.08
QUOTE TERRENO	338.35 337.47 336.12 337.25 337.53 337.70 338.00 338.49 339.48 340.52 342.48 346.61 347.90 348.17 348.49 349.35 349.55
PROGRESSIVE PROGETTO	-4.15 -1.90 -1.85 0.00 4.20 12.88
PARZIALI PROGETTO	2.30 1.90 4.20 8.68
QUOTE PROGETTO	345.44 343.82 345.42 343.88 343.75 343.75

sp SUPERCOMPATTATO m 6.60
su SUB BALLAST m 6.10
v TERRENO VEGETALE m 0.50

SEZIONE B168
PROGRESSIVA 42500.00

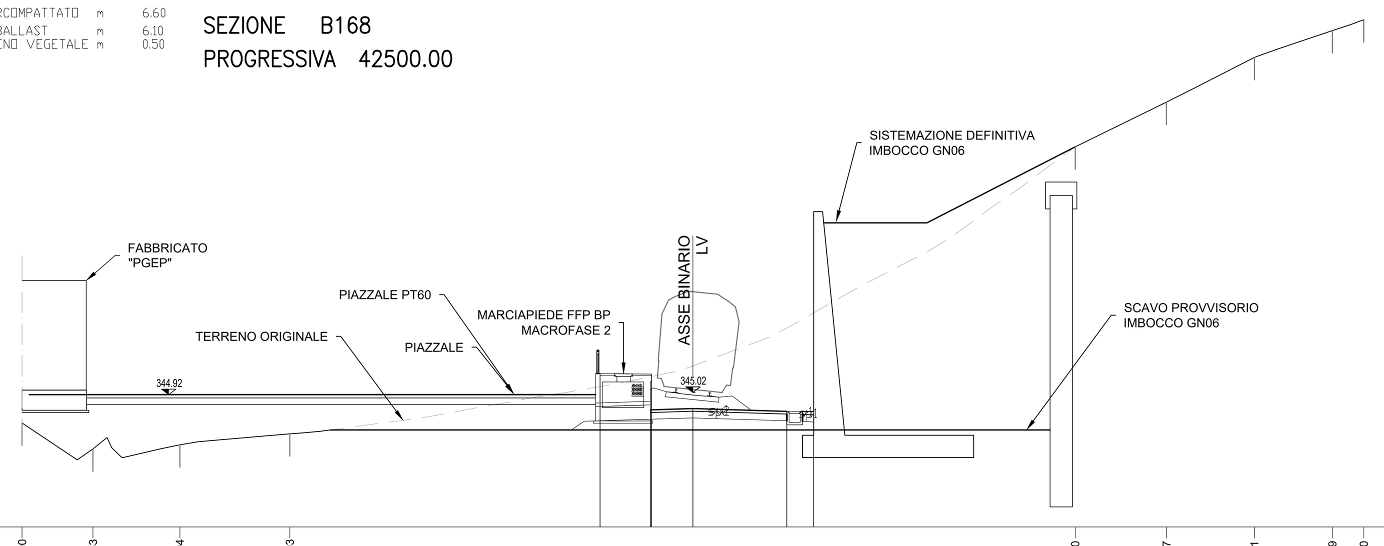

PROGRESSIVE TERRENO	-30.00 -26.83 -22.94 -18.03 17.10 21.17 25.11 28.59 30.00
PARZIALI TERRENO	3.17 3.89 4.91 1.82 4.07 3.94 3.48 1.41
QUOTE TERRENO	343.65 342.49 342.67 343.17 356.00 358.00 360.00 361.20 361.68
PROGRESSIVE PROGETTO	-4.15 -1.90 -1.85 0.00 4.20 5.40
PARZIALI PROGETTO	2.30 1.90 4.20 1.20
QUOTE PROGETTO	345.86 344.24 345.84 344.30 344.17 344.17

RI RILEVATO m? 4.72
sp SUPERCOMPATTATO m 6.60
su SUB BALLAST m 6.10
v TERRENO VEGETALE m 0.50

SEZIONE B169
PROGRESSIVA 42504.52

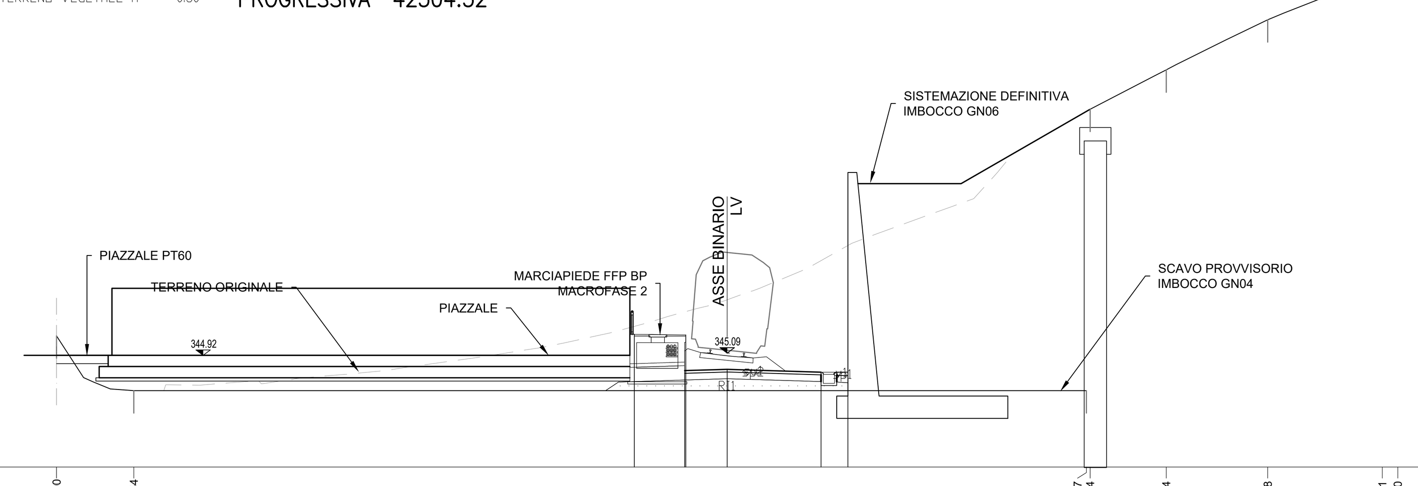

PROGRESSIVE TERRENO	-30.00 -26.54 16.07 16.24 19.64 24.18 29.31 30.00
PARZIALI TERRENO	3.46 42.61 3.40 4.54 5.13 0.69
QUOTE TERRENO	345.87 343.41 343.41 356.00 357.76 360.00 362.00 362.26
PROGRESSIVE PROGETTO	-4.15 -1.90 -1.85 0.00 4.20 5.40
PARZIALI PROGETTO	2.30 1.90 4.20 1.20
QUOTE PROGETTO	345.93 344.31 345.91 344.37 344.24 344.24

SEZIONE B170
PROGRESSIVA 43828.60

FD SCAVO FOSSO DX m? 0.84
FS SCAVO FOSSO SX m? 0.84
SC SCAVO m? 112.41
SD STRADELLO DX m? 0.80
SS STRADELLO SX m? 0.80
sc SCOTICO m 37.23
sp SUPERCOMPATTATO m 8.78
su SUB BALLAST m 8.40
v TERRENO VEGETALE m 4.22

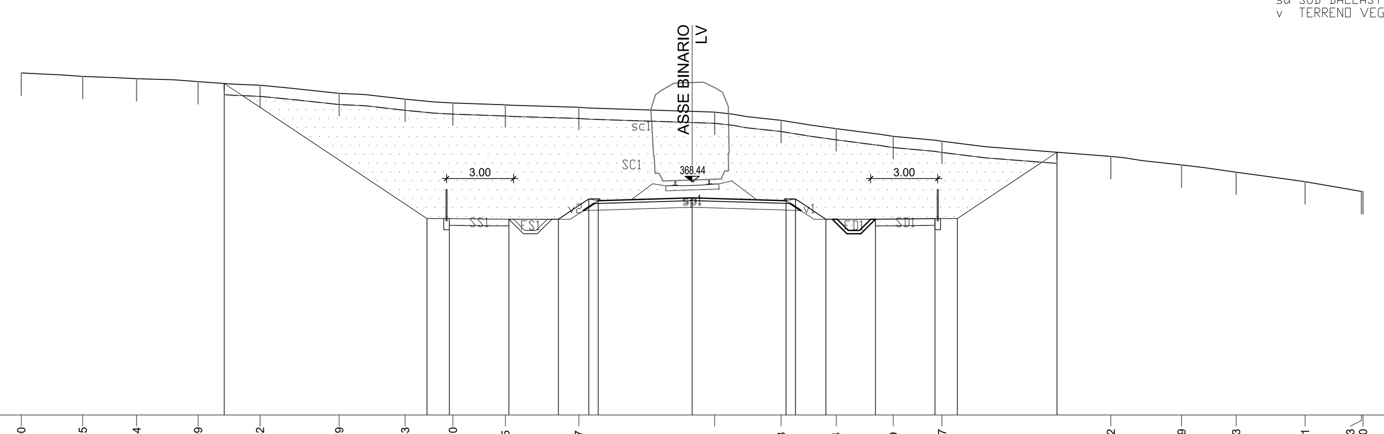

PROGRESSIVE TERRENO	-30.00 -27.25 -24.84 -22.09 -19.32 -15.79 -12.83 -10.70 -8.35 -5.07 1.01 3.98 6.44 8.99 11.17 18.72 21.89 24.33 27.41 29.93 30.00
PARZIALI TERRENO	2.75 2.41 2.75 2.77 3.53 2.96 2.13 2.35 3.28 6.08 2.97 2.46 2.55 2.18 7.55 3.17 2.44 3.08 2.52 0.07
QUOTE TERRENO	373.30 373.15 373.04 372.91 372.75 372.39 372.13 371.96 371.87 371.77 371.55 371.18 370.81 370.46 370.24 369.57 369.19 368.86 368.44 368.00 367.99
PROGRESSIVE PROGETTO	-20.92 -11.86 -10.86 -8.20 -5.98 -4.62 -4.20 0.00 4.20 4.62 5.98 8.20 10.86 11.86 16.31
PARZIALI PROGETTO	9.06 1.00 2.66 2.22 1.36 0.42 4.20 4.20 0.42 1.36 2.22 2.66 1.00 4.45
QUOTE PROGETTO	372.83 366.78 366.78 366.76 366.76 367.67 367.59 367.71 367.59 367.67 366.76 366.76 366.78 366.78 369.75

SEZIONE B171
PROGRESSIVA 43850.00

FD SCAVO FOSSO DX m? 0.83
FS SCAVO FOSSO SX m? 0.83
RI RILEVATO m? 8.14
SC SCAVO m? 2.28
SD STRADELLO DX m? 0.80
SS STRADELLO SX m? 0.80
an ANTICAPILLARE m 11.82
bo BONIFICA m 11.82
ga GEOTESSILE ANTICAPᴴL 11.82
sc SCOTICO m 20.42
sp SUPERCOMPATTATO m 8.78
su SUB BALLAST m 8.40
v TERRENO VEGETALE m 6.52

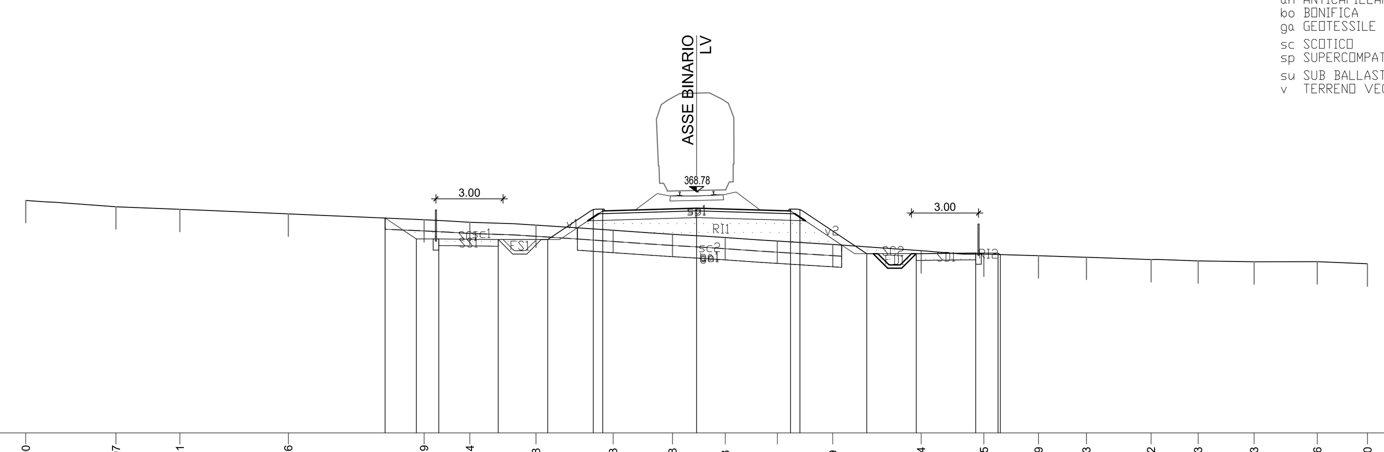

PROGRESSIVE TERRENO	-30.00 -25.97 -23.11 -18.26 -12.19 -10.14 -7.18 -3.73 -1.08 1.28 3.61 6.09 10.04 12.85 15.29 17.43 20.32 22.43 24.93 27.76 30.00
PARZIALI TERRENO	4.03 2.86 4.85 6.07 2.05 2.96 3.45 2.65 2.36 2.33 2.48 3.95 2.81 2.44 2.14 2.89 2.11 2.50 2.83 2.24
QUOTE TERRENO	368.40 368.11 368.00 367.80 367.54 367.42 367.30 367.06 366.88 366.74 366.58 366.43 366.15 366.00 365.92 365.86 365.75 365.70 365.65 365.66 365.56
PROGRESSIVE PROGETTO	-13.93 -12.53 -11.53 -8.87 -6.66 -4.62 -4.20 0.00 4.20 4.62 7.61 9.82 12.48 13.48 13.58
PARZIALI PROGETTO	1.40 1.00 2.66 2.21 2.04 0.42 4.20 4.20 0.42 2.99 2.21 2.66 1.00 0.10
QUOTE PROGETTO	367.61 366.68 366.68 366.65 366.65 368.01 367.93 368.05 367.93 368.01 366.02 366.02 366.04 366.04 365.98

SEZIONE B172
PROGRESSIVA 43881.15

FD SCAVO FOSSO DX m? 0.83
FS SCAVO FOSSO SX m? 0.83
RI RILEVATO m? 94.24
SC SCAVO m? 0.72
SD STRADELLO DX m? 0.79
SS STRADELLO SX m? 0.80
an ANTICAPILLARE m 29.55
bo BONIFICA m 29.55
ga GEOTESSILE ANTICAPᴴL 29.55
sc SCOTICO m 29.55
sp SUPERCOMPATTATO m 8.78
su SUB BALLAST m 8.40
v TERRENO VEGETALE m 23.13

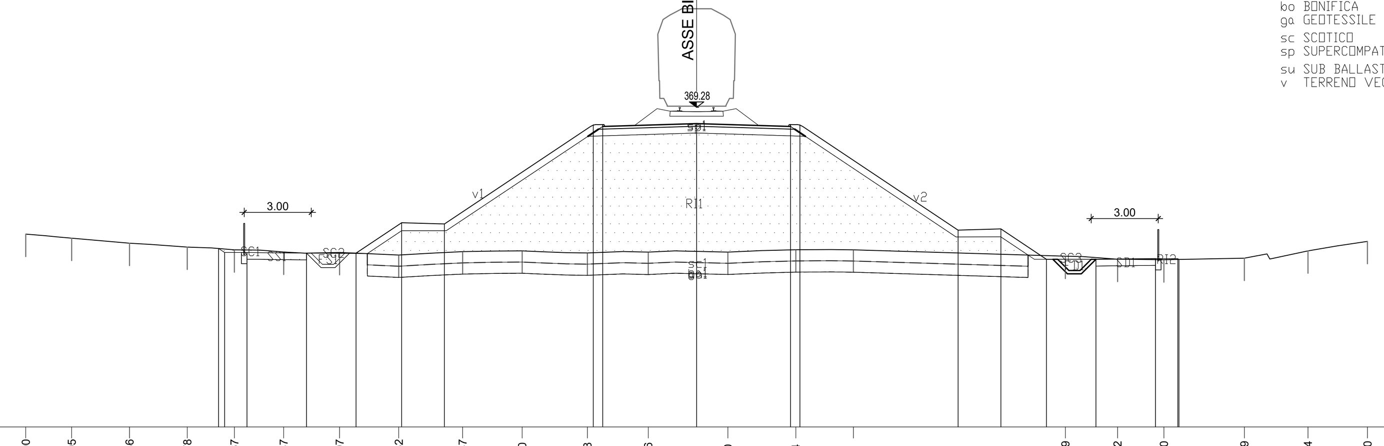

PROGRESSIVE TERRENO	-30.00 -27.95 -25.36 -22.78 -20.67 -18.47 -15.97 -13.32 -10.47 -7.80 -4.88 -2.16 1.40 4.44 7.01 16.49 18.82 20.90 24.49 27.34 30.00
PARZIALI TERRENO	2.05 2.59 2.58 2.11 2.20 2.50 2.65 2.85 2.67 2.92 2.72 3.56 3.04 2.57 9.48 2.33 2.08 3.59 2.85 2.66
QUOTE TERRENO	363.61 363.43 363.21 363.04 362.91 362.81 362.80 362.68 362.83 362.87 362.77 362.81 362.81 362.92 362.91 362.63 362.50 362.47 362.54 362.87 363.29
PROGRESSIVE PROGETTO	-21.38 -21.11 -20.11 -17.44 -15.23 -13.19 -11.28 -4.62 -4.20 0.00 4.20 4.62 11.70 13.61 15.65 17.86 20.52 21.52 21.57
PARZIALI PROGETTO	0.27 1.00 2.67 2.21 2.04 1.91 6.66 0.42 4.20 4.20 0.42 7.08 1.91 2.04 2.21 2.66 1.00 0.05
QUOTE PROGETTO	362.97 362.79 362.79 362.76 362.76 364.12 364.07 368.51 368.43 368.55 368.43 368.51 363.79 363.85 362.49 362.49 362.52 362.52 362.48

SEZIONE B173
PROGRESSIVA 44146.05

FD SCAVO FOSSO DX m? 0.82
FS SCAVO FOSSO SX m? 0.84
RI RILEVATO m? 33.60
SC SCAVO m? 0.71
SD STRADELLO DX m? 1.59
an ANTICAPILLARE m 17.65
bo BONIFICA m 17.65
ga GEOTESSILE ANTICAPᴴL 17.65
sc SCOTICO m 17.65
sp SUPERCOMPATTATO m 6.29
su SUB BALLAST m 6.10
v TERRENO VEGETALE m 11.23

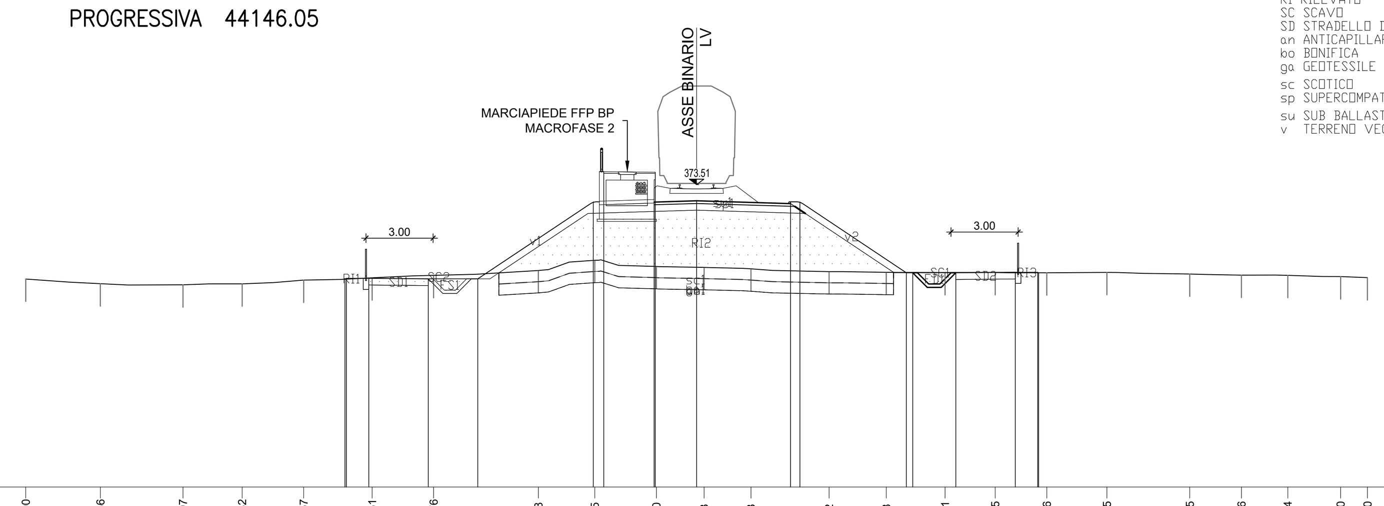

PROGRESSIVE TERRENO	-30.00 -26.66 -22.97 -20.32 -17.57 -14.51 -11.76 -7.08 -4.55 -1.80 0.33 2.43 5.92 8.48 11.11 13.35 15.66 18.35 22.05 24.36 26.44 28.80 30.00
PARZIALI TERRENO	3.34 3.69 2.65 2.75 3.06 2.75 4.68 2.53 2.75 2.13 2.10 3.49 2.56 2.63 2.24 2.31 2.69 3.70 2.31 2.08 2.36 1.20
QUOTE TERRENO	369.29 369.08 369.03 369.08 369.25 369.35 369.45 369.67 370.13 369.85 369.81 369.75 369.62 369.59 369.58 369.58 369.57 369.59 369.52 369.46 369.46 369.40 369.35
PROGRESSIVE PROGETTO	-15.73 -15.66 -14.66 -12.00 -9.79 -4.62 -4.15 -1.90 -1.85 0.00 4.20 4.62 9.38 9.67 11.59 14.25 15.25 15.29
PARZIALI PROGETTO	0.07 1.00 2.66 2.21 5.17 2.30 1.90 4.20 0.42 4.76 0.29 1.92 2.66 1.00 0.04
QUOTE PROGETTO	369.28 369.32 369.32 369.30 369.30 372.74 374.09 372.73 374.06 372.79 372.66 372.74 369.57 369.57 369.57 369.60 369.60 369.57

SEZIONE B174
PROGRESSIVA 44150.00

FD SCAVO FOSSO DX m? 0.82
FS SCAVO FOSSO SX m? 0.83
RI RILEVATO m? 26.00
SC SCAVO m? 0.76
SD STRADELLO DX m? 1.60
an ANTICAPILLARE m 16.54
bo BONIFICA m 16.54
ga GEOTESSILE ANTICAPᴴL 16.54
sc SCOTICO m 22.56
sp SUPERCOMPATTATO m 8.78
su SUB BALLAST m 6.10
v TERRENO VEGETALE m 9.89

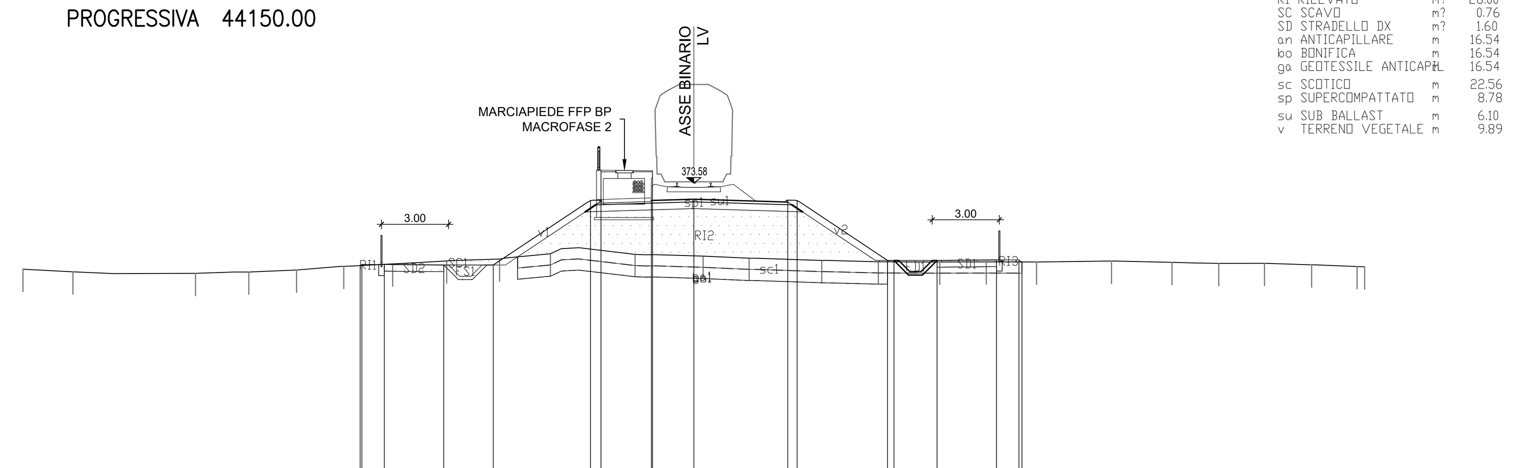

PROGRESSIVE TERRENO	-30.00 -27.76 -22.28 -19.90 -17.77 -15.65 -13.47 -11.05 -8.69 -6.41 -2.63 0.42 2.47 5.72 8.25 11.00 13.08 15.32 18.68 21.38 23.47 25.52 27.63 29.66 30.00
PARZIALI TERRENO	2.24 5.48 2.38 2.13 2.12 2.18 2.42 2.36 2.28 3.78 3.05 2.05 3.25 2.53 2.75 2.08 2.24 3.36 2.70 2.09 2.05 2.11 2.03 0.34
QUOTE TERRENO	369.72 369.60 369.53 369.59 369.68 369.85 369.96 370.09 370.17 370.41 370.38 370.30 370.21 370.11 370.05 370.04 370.05 370.04 370.08 370.03 369.98 369.98 369.92 369.84 369.83
PROGRESSIVE PROGETTO	-14.92 -14.84 -13.84 -11.18 -8.97 -4.62 -4.15 -1.90 -1.85 0.00 4.20 4.62 8.66 8.95 10.88 13.54 14.54 14.68
PARZIALI PROGETTO	0.08 1.00 2.66 2.21 4.35 2.30 1.90 4.20 0.42 4.04 0.29 1.93 2.66 1.00 0.14
QUOTE PROGETTO	369.88 369.93 369.93 369.91 369.91 372.80 374.15 372.79 374.13 372.85 372.72 372.80 370.11 370.11 370.11 370.14 370.14 370.04

COMMITTENTE:

RFI RETE FERROVIARIA ITALIANA
GRUPPO FERROVIE DELLO STATO ITALIANE

PROGETTAZIONE:

ITALFERR
GRUPPO FERROVIE DELLO STATO ITALIANE

DIRETTRICE FERROVIARIA MESSINA - CATANIA - PALERMO

NUOVO COLLEGAMENTO PALERMO - CATANIA

U.O. INFRASTRUTTURE SUD

PROGETTO DEFINITIVO

TRATTA LERCARA DIR. - CALTANISSETTA XIRBI (LOTTO 3)

TRACCIATI
Infrastruttura Ferroviaria
Sezioni trasversali - Tav. 48 di 50

SCALA: 1:200

COMMESSA	LOTTO	FASE	ENTE	TIPO DOC.	OPERA/DISCIPLINA	PROGR.	REV.
RS3T	30	D	78	W9	IF0001	048	D

Rev.	Descrizione	Redatto	Data	Verificato	Data	Approvato	Data	Autorizzato Data
A	Emissione Esecutiva	ATI Sintagma Rocksoil - Edin	Dic-2019	A.Di Costanzo	Dic-2019	A.Barreca	Dic-2019	D.Tiberti Apr-2020
B	Emissione Esecutiva	ATI Sintagma Rocksoil - Edin	Gen-2020	A.Di Costanzo	Gen-2020	A.Barreca	Gen-2020	
C	Emissione Esecutiva	ATI Sintagma Rocksoil - Edin	Feb-2020	A.Di Costanzo	Feb-2020	A.Barreca	Feb-2020	
D	Emissione Esecutiva	ATI Sintagma Rocksoil - Edin	Apr-2020	A.Di Costanzo	Apr-2020	A.Barreca	Apr-2020	

File: RS3T.3.0.D.78.W9.IF.00.0.1.048.D | n. Elab.: 78_110