SEZIONE N. : 1
Q. PROGETTO : 374.30
DIST.PROG. : 0+000.00

SCAVI E BONIFICHE	
STERRO	12.58 mq
SCOTICO sp 50 cm	8.61 m
FOSSO	0.29 mq
RILEVATI	
RILEVATO	0.16 mq
TERRENO VEGETALE sp 30 cm	2.87 m
SOVRASTRUTTURA STRADALE	
STRATO DI USURA IN CONGL. BIT. sp 4 cm	4.000 m
STRATO DI BINDER IN CONGL. BIT sp 5 cm	4.000 m
STRATO DI BASE IN CONGL. BIT sp 8 cm	4.000 m
MISTO STABILIZZATO NON LEGATO sp. 20 cm	4.000 m
SUPER COMPATTATO O STABILIZZATO sp 30 cm	1.200 mq

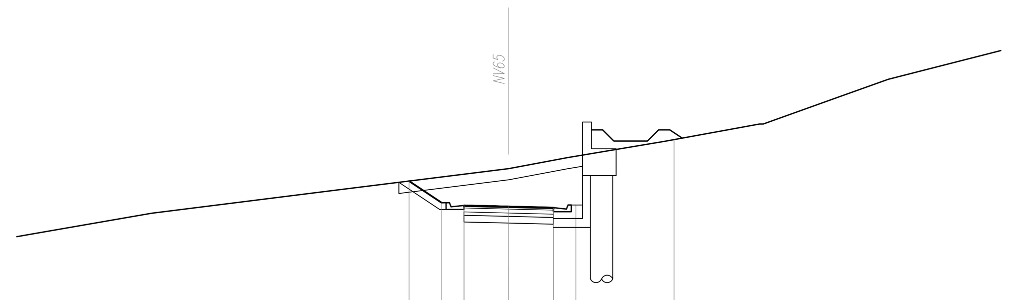

SCALA 1:200

Q.RIF. 365.00

QUOTE TERRENO	373.063 · 374.000 · 374.991 · 376.000 · 376.494 · 377.223 · 378.000 · 378.000 · 379.247 · 380.000 · 380.404
DIST.PARZIALI TERRENO	5.40 · 7.89 · 8.08 · 2.64 · 4.34 · 4.24 · 3.48 · 2.11 · 1.57 · 6.26
QUOTE PROGETTO	375.443 · 374.470 · 374.300 · 374.350 · 374.300 · 374.250 · 374.200 · 374.370 · 377.300
DIST.PARZIALI PROGETTO	1.46 · 1.00 · 2.00 · 2.00 · 1.00 · 4.39

SEZIONE N. : 2
Q. PROGETTO : 376.97
DIST.PROG. : 0+050.00

SCAVI E BONIFICHE	
STERRO	33.69 mq
SCOTICO sp 50 cm	11.34 m
FOSSO	0.14 mq
RILEVATI	
RILEVATO	0.16 mq
TERRENO VEGETALE sp 30 cm	6.13 m
SOVRASTRUTTURA STRADALE	
STRATO DI USURA IN CONGL. BIT. sp 4 cm	4.000 m
STRATO DI BINDER IN CONGL. BIT sp 5 cm	4.000 m
STRATO DI BASE IN CONGL. BIT sp 8 cm	4.000 m
MISTO STABILIZZATO NON LEGATO sp. 20 cm	4.000 m
SUPER COMPATTATO O STABILIZZATO sp 30 cm	1.200 mq

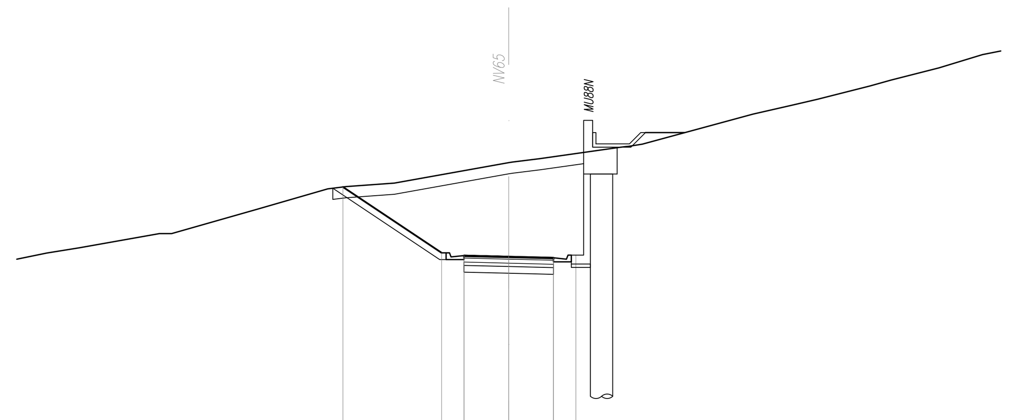

SCALA 1:200

Q.RIF. 368.00

QUOTE TERRENO	377.135 · 377.369 · 378.000 · 378.000 · 379.099 · 380.000 · 380.103 · 380.260 · 381.171 · 381.200 · 381.349 · 381.856 · 382.000 · 383.338 · 383.724 · 384.000 · 384.598 · 384.858 · 385.408 · 386.000
DIST.PARZIALI TERRENO	1.45 · 3.59 · 0.54 · 3.86 · 3.12 · 0.82 · 2.17 · 5.11 · 1.23 · 3.56 · 0.61 · 4.95 · 1.69 · 1.18 · 2.36 · 0.94 · 2.14 · 1.95
QUOTE PROGETTO	380.086 · 377.141 · 376.971 · 377.021 · 376.971 · 376.921 · 376.871
DIST.PARZIALI PROGETTO	4.42 · 1.00 · 2.00 · 2.00

SEZIONE N. : 3
Q. PROGETTO : 383.39
DIST.PROG. : 0+100.00

SCAVI E BONIFICHE	
STERRO	1.71 mq
SCOTICO sp 50 cm	14.22 m
FOSSO	1.67 mq
SCAVO A GRADONI	12.30 m
RILEVATI	
RILEVATO	15.54 mq
TERRENO VEGETALE sp 30 cm	10.23 m
SOVRASTRUTTURA STRADALE	
STRATO DI USURA IN CONGL. BIT. sp 4 cm	7.310 m
STRATO DI BINDER IN CONGL. BIT sp 5 cm	7.310 m
STRATO DI BASE IN CONGL. BIT sp 8 cm	7.310 m
MISTO STABILIZZATO NON LEGATO sp. 20 cm	8.010 m
SUPER COMPATTATO O STABILIZZATO sp 30 cm	2.543 mq
SOLIFLUSSO	
BONIFICA	6.067 mq

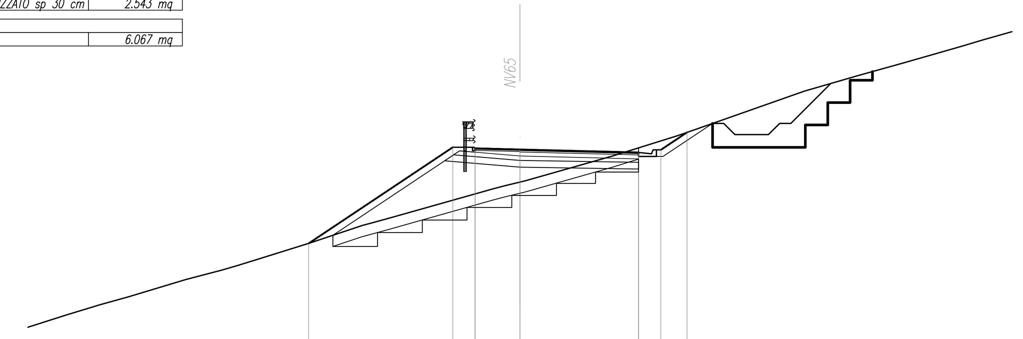

SCALA 1:200

Q.RIF. 368.00

QUOTE TERRENO	376.000 · 376.457 · 376.799 · 377.583 · 378.000 · 378.215 · 378.409 · 379.205 · 380.000 · 380.087 · 380.326 · 381.634 · 381.771 · 381.937 · 382.000 · 383.104 · 384.000 · 384.288 · 384.647 · 386.000 · 386.693 · 387.283 · 388.000 · 388.294
DIST.PARZIALI TERRENO	1.50 · 1.24 · 2.60 · 1.59 · 0.74 · 0.63 · 2.55 · 2.38 · 0.17 · 0.88 · 4.64 · 0.51 · 0.69 · 3.89 · 2.87 · 0.82 · 1.02 · 3.85 · 2.39 · 2.11 · 2.50 · 0.99
QUOTE PROGETTO	379.195 · 383.494 · 383.404 · 383.444 · 383.394 · 383.261 · 383.221 · 383.381 · 384.159
DIST.PARZIALI PROGETTO	6.45 · 1.00 · 2.00 · 5.31 · 1.00 · 1.17

SEZIONE N. : 4
Q. PROGETTO : 386.94
DIST.PROG. : 0+150.00

SCAVI E BONIFICHE	
STERRO	23.83 mq
SCOTICO sp 50 cm	10.97 m
FOSSO	0.10 mq
RILEVATI	
RILEVATO	0.13 mq
TERRENO VEGETALE sp 30 cm	2.48 m
SOVRASTRUTTURA STRADALE	
STRATO DI USURA IN CONGL. BIT. sp 4 cm	6.290 m
STRATO DI BINDER IN CONGL. BIT sp 5 cm	6.290 m
STRATO DI BASE IN CONGL. BIT sp 8 cm	6.290 m
MISTO STABILIZZATO NON LEGATO sp. 20 cm	6.290 m
SUPER COMPATTATO O STABILIZZATO sp 30 cm	1.887 mq

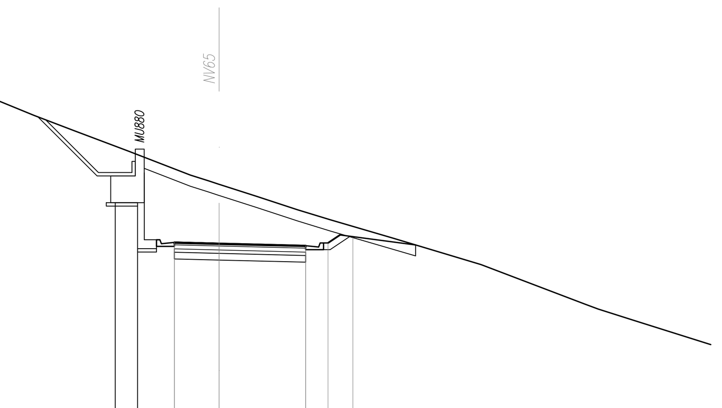

SCALA 1:200

Q.RIF. 375.00

QUOTE TERRENO	396.000 · 394.511 · 394.000 · 392.675 · 392.000 · 391.068 · 390.000 · 389.733 · 389.587 · 389.577 · 389.042 · 388.447 · 388.000 · 387.176 · 386.000 · 385.784 · 384.218 · 384.000 · 383.504
DIST.PARZIALI TERRENO	4.32 · 5.19 · 1.84 · 3.23 · 1.77 · 2.47 · 2.75 · 0.84 · 0.44 · 1.66 · 1.82 · 1.46 · 2.81 · 3.92 · 0.50 · 4.12 · 0.58 · 1.56 · 4.78
QUOTE PROGETTO	386.936 · 386.986 · 386.936 · 386.639 · 386.789 · 386.959 · 387.243
DIST.PARZIALI PROGETTO	2.00 · 3.87 · 1.00 · 1.11

SEZIONE N. : 5
Q. PROGETTO : 390.45
DIST.PROG. : 0+200.00

SCAVI E BONIFICHE	
STERRO	0.15 mq
SCOTICO sp 50 cm	12.45 m
BONIFICA sp VAR.	12.30 m
FOSSO	1.17 mq
RILEVATI	
RILEVATO	9.35 mq
TERRENO VEGETALE sp 30 cm	6.30 m
SOVRASTRUTTURA STRADALE	
STRATO DI USURA IN CONGL. BIT. sp 4 cm	5.300 m
STRATO DI BINDER IN CONGL. BIT sp 5 cm	5.300 m
STRATO DI BASE IN CONGL. BIT sp 8 cm	5.300 m
MISTO STABILIZZATO NON LEGATO sp. 20 cm	6.880 m
SUPER COMPATTATO O STABILIZZATO sp 30 cm	2.380 mq
SOLIFLUSSO	
BONIFICA	3.363 mq

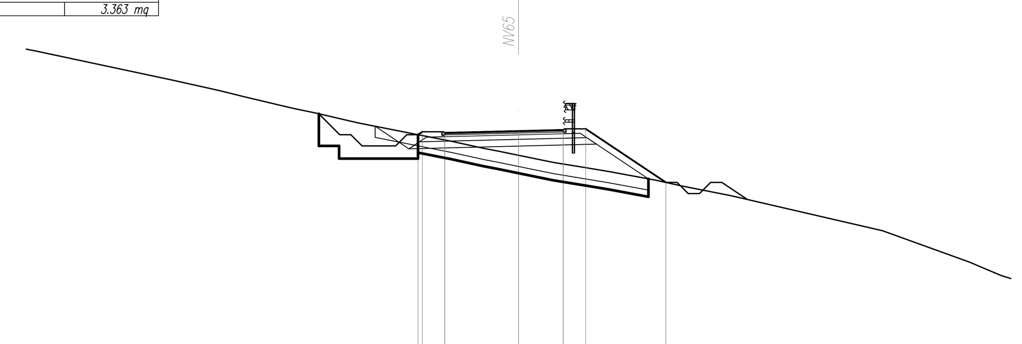

SCALA 1:200

Q.RIF. 375.00

QUOTE TERRENO	394.140 · 394.000 · 392.715 · 392.252 · 392.000 · 391.487 · 391.253 · 390.815 · 390.000 · 389.675 · 389.560 · 389.370 · 389.052 · 388.809 · 388.639 · 388.252 · 388.000 · 387.568 · 386.000 · 384.601 · 384.000
DIST.PARZIALI TERRENO	0.70 · 6.05 · 2.07 · 1.02 · 2.15 · 1.11 · 1.89 · 4.14 · 1.49 · 0.60 · 0.93 · 1.55 · 1.49 · 1.02 · 2.11 · 1.15 · 2.18 · 6.78 · 3.87 · 1.42
QUOTE PROGETTO	390.289 · 390.418 · 390.328 · 390.368 · 390.451 · 390.501 · 390.461 · 390.551 · 388.158
DIST.PARZIALI PROGETTO	1.00 · 3.30 · 2.00 · 1.00 · 3.59

SEZIONE N. : 6
Q. PROGETTO : 395.64
DIST.PROG. : 0+250.00

SCAVI E BONIFICHE	
STERRO	6.96 mq
SCOTICO sp 50 cm	7.70 m
FOSSO	0.20 mq
RILEVATI	
RILEVATO	0.26 mq
TERRENO VEGETALE sp 30 cm	1.06 m
SOVRASTRUTTURA STRADALE	
STRATO DI USURA IN CONGL. BIT. sp 4 cm	4.530 m
STRATO DI BINDER IN CONGL. BIT sp 5 cm	4.530 m
STRATO DI BASE IN CONGL. BIT sp 8 cm	4.530 m
MISTO STABILIZZATO NON LEGATO sp. 20 cm	4.530 m
SUPER COMPATTATO O STABILIZZATO sp 30 cm	1.359 mq

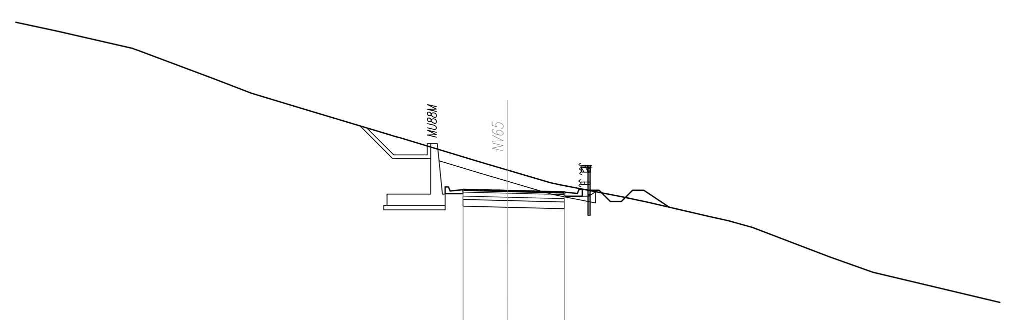

SCALA 1:200

Q.RIF. 382.00

QUOTE TERRENO	402.780 · 402.000 · 401.910 · 400.635 · 400.000 · 399.256 · 398.161 · 398.000 · 396.954 · 396.561 · 396.000 · 395.900 · 395.370 · 395.123 · 394.490 · 394.301 · 394.000 · 392.698 · 392.000
DIST.PARZIALI TERRENO	2.33 · 3.41 · 3.42 · 1.65 · 2.45 · 3.67 · 3.45 · 1.34 · 1.91 · 0.46 · 2.74 · 1.19 · 2.72 · 0.86 · 1.08 · 3.42 · 1.95 · 7.16
QUOTE PROGETTO	395.641 · 395.691 · 395.641 · 395.578 · 395.528
DIST.PARZIALI PROGETTO	2.00 · 2.53

SEZIONE N. : 7
Q. PROGETTO : 397.96
DIST.PROG. : 0+300.00

SCAVI E BONIFICHE	
SCOTICO sp 50 cm	8.44 m
FOSSO	1.71 mq
SCAVO A GRADONI	8.07 m
RILEVATI	
RILEVATO	20.28 mq
TERRENO VEGETALE sp 30 cm	3.34 m
SOVRASTRUTTURA STRADALE	
STRATO DI USURA IN CONGL. BIT. sp 4 cm	5.370 m
STRATO DI BINDER IN CONGL. BIT sp 5 cm	5.370 m
STRATO DI BASE IN CONGL. BIT sp 8 cm	5.370 m
MISTO STABILIZZATO NON LEGATO sp. 20 cm	6.140 m
SUPER COMPATTATO O STABILIZZATO sp 30 cm	1.994 mq

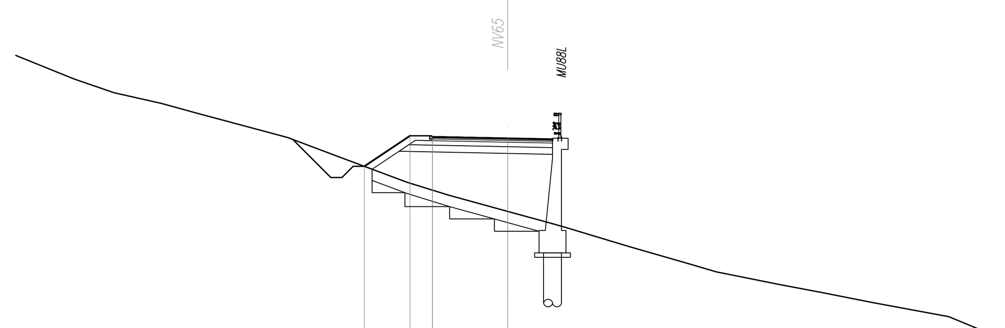

SCALA 1:200

Q.RIF. 382.00

QUOTE TERRENO	400.618 · 400.000 · 399.531 · 399.100 · 398.000 · 397.210 · 396.000 · 395.425 · 394.701 · 394.186 · 394.055 · 394.000 · 393.128 · 392.388 · 392.000 · 391.418 · 391.079 · 390.635 · 390.000 · 389.928
DIST.PARZIALI TERRENO	3.42 · 1.80 · 2.09 · 1.57 · 4.10 · 2.10 · 3.25 · 1.87 · 2.63 · 1.88 · 0.46 · 2.90 · 2.58 · 1.33 · 2.90 · 1.80 · 2.25 · 3.44 · 2.73
QUOTE PROGETTO	396.714 · 398.078 · 397.988 · 398.028 · 397.960 · 397.920 · 397.880 · 397.970 · 392.970 · 392.970 · 390.716
DIST.PARZIALI PROGETTO	2.04 · 1.00 · 3.37 · 2.00 · 1.00 · 7.50 · 2.00 · 3.38

SEZIONE N. : 8
Q. PROGETTO : 400.10
DIST.PROG. : 0+350.00

SCAVI E BONIFICHE	
STERRO	19.67 mq
SCOTICO sp 50 cm	9.82 m
FOSSO	0.01 mq
RILEVATI	
RILEVATO	0.12 mq
TERRENO VEGETALE sp 30 cm	1.87 m
SOVRASTRUTTURA STRADALE	
STRATO DI USURA IN CONGL. BIT. sp 4 cm	5.800 m
STRATO DI BINDER IN CONGL. BIT sp 5 cm	5.800 m
STRATO DI BASE IN CONGL. BIT sp 8 cm	5.800 m
MISTO STABILIZZATO NON LEGATO sp. 20 cm	5.800 m
SUPER COMPATTATO O STABILIZZATO sp 30 cm	1.740 mq

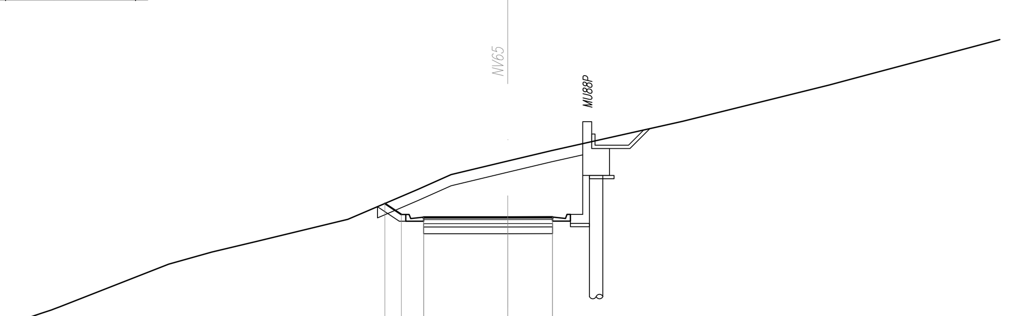

SCALA 1:200

Q.RIF. 387.00

QUOTE TERRENO	395.814 · 396.000 · 396.096 · 398.000 · 398.542 · 399.021 · 400.000 · 401.348 · 402.000 · 402.604 · 403.072 · 404.000 · 404.381 · 406.000 · 406.286
DIST.PARZIALI TERRENO	0.43 · 4.87 · 1.93 · 2.01 · 4.06 · 3.15 · 1.46 · 2.54 · 1.96 · 4.15 · 1.71 · 6.56 · 1.06 · 6.47
QUOTE PROGETTO	400.708 · 400.218 · 400.048 · 400.098 · 400.100 · 400.102 · 400.052
DIST.PARZIALI PROGETTO	0.73 · 1.00 · 3.76 · 2.00

COMMITTENTE:

RFI RETE FERROVIARIA ITALIANA
GRUPPO FERROVIE DELLO STATO ITALIANE

PROGETTAZIONE:

ITALFERR
GRUPPO FERROVIE DELLO STATO ITALIANE

DIRETTRICE FERROVIARIA MESSINA - CATANIA - PALERMO

NUOVO COLLEGAMENTO PALERMO - CATANIA

U.O. INFRASTRUTTURE SUD

PROGETTO DEFINITIVO

TRATTA LERCARA DIR. - CALTANISSETTA XIRBI (LOTTO 3)

VIABILITA'
NV65 - Viabilità di accesso al piazzale PT62 della galleria Xirbi (imbocco Ovest)
Sezioni trasversali - Tav. 1 di 4

SCALA: 1:200

COMMESSA	LOTTO	FASE	ENTE	TIPO DOC.	OPERA/DISCIPLINA	PROGR.	REV.
RS3T	30	D	78	W9	NV6500	001	D

Rev.	Descrizione	Redatto	Data	Verificato	Data	Approvato	Data	Autorizzato Data
A	Emissione Esecutiva	ATI Sintagma Rocksoil - Edin	Gen-2020	A.Di Costanzo	Gen-2020	A.Barreca	Gen-2020	D.Tiberti Mar-2021
B	Emissione Esecutiva	ATI Sintagma Rocksoil - Edin	Feb-2020	A.Di Costanzo	Feb-2020	A.Barreca	Feb-2020	
C	Emissione Esecutiva	ATI Sintagma Rocksoil - Edin	Apr-2020	A.Di Costanzo	Apr-2020	A.Barreca	Apr-2020	
D	Emissione Esecutiva	ATI Sintagma Rocksoil - Edin	Mar-2021	A.Di Costanzo	Mar-2021	A.Barreca	Mar-2021	

File: RS3T.3.0.D.78.W9.NV.65.0.0.001.D

n. Elab.: 78_377