## VISTA DALL'ALTO
Scala 1:50

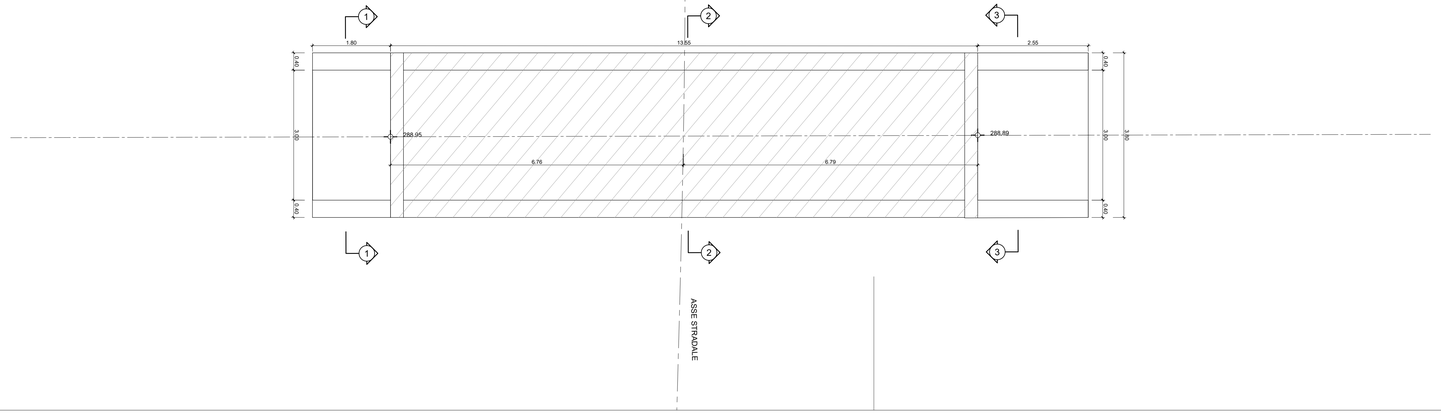


## PIANTA FONDAZIONI
Scala 1:50

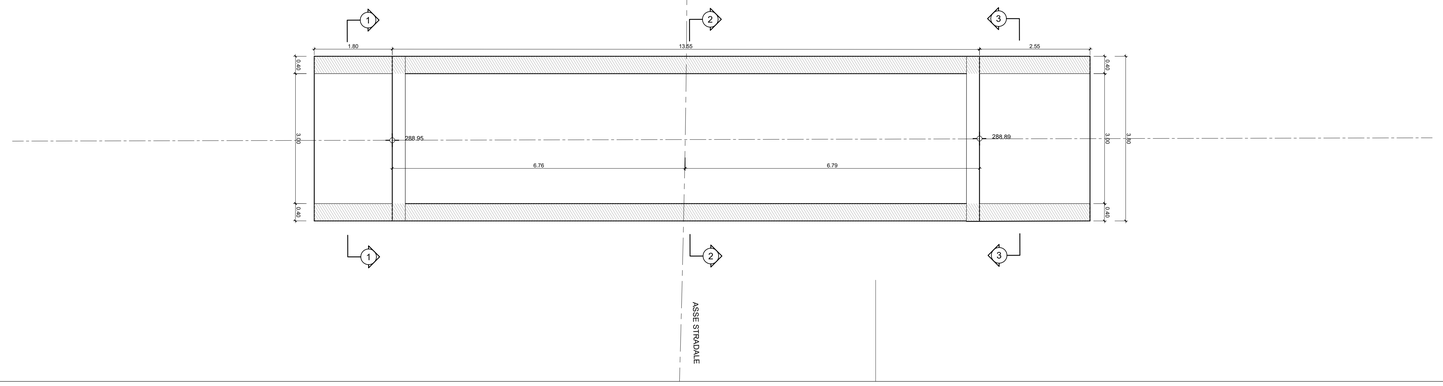


## SEZIONE LONGITUDINALE
Scala 1:50

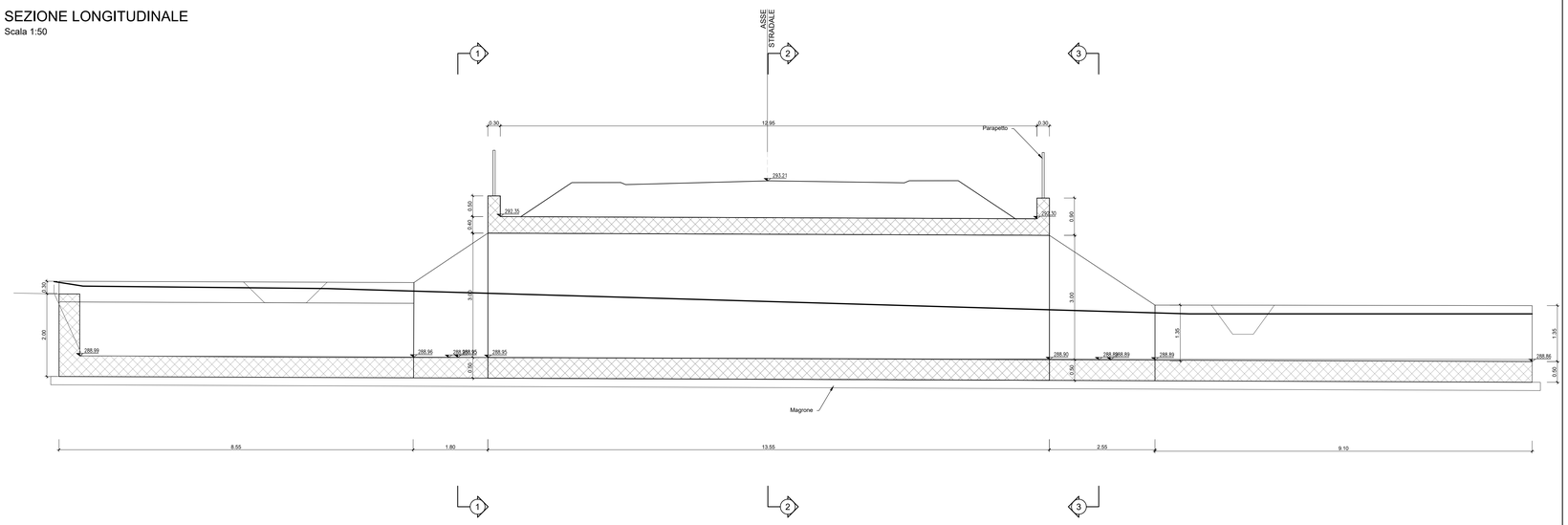


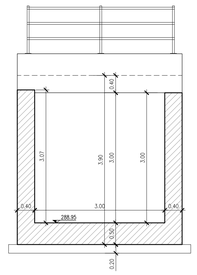


## SEZIONE 1-1
Scala 1:50

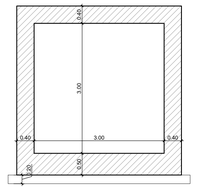


## SEZIONE 2-2
Scala 1:50

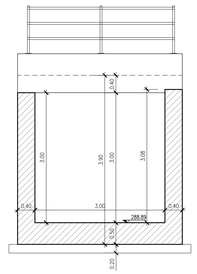


## SEZIONE 3-3
Scala 1:50

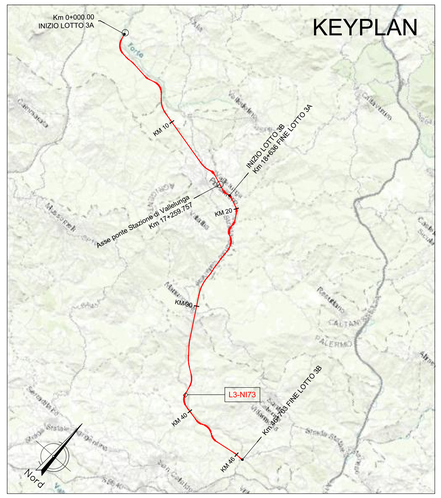


## NOTA:

Per le caratteristiche dei materiali si rimanda all'elaborato progettuale: *Tabella materiali opere civili*
- RS3T.3.0.D.78.TT.OC.00.0.0.001

Per le incidenze di armatura delle opere si rimanda all'elaborato: *Tabella incidenze armature opere civili - Lotto 3b*
- RS3T.3.0.D.78.TT.OC.00.0.0.003

Per i dettagli relativi ai parapetti e alle recinzioni si rimanda all'elaborato: *Particolari costruttivi Opere Civili (recinzioni e parapetti)*
- RS3T.3.0.D.78.PB.OC.00.0.0.001

Per i dettagli relativi all'impermeabilizzazione si rimanda all'elaborato: *Particolari costruttivi Opere Civili (impermeabilizzazione strutture in c.a.)*
- RS3T.3.0.D.78.PB.OC.00.0.0.002

COMMITTENTE:

RFI RETE FERROVIARIA ITALIANA
GRUPPO FERROVIE DELLO STATO ITALIANE

PROGETTAZIONE:

ITALFERR
GRUPPO FERROVIE DELLO STATO ITALIANE

**DIRETTRICE FERROVIARIA MESSINA - CATANIA - PALERMO**

**NUOVO COLLEGAMENTO PALERMO - CATANIA**

**U.O. INFRASTRUTTURE SUD**

**PROGETTO DEFINITIVO**

**TRATTA LERCARA DIR. - CALTANISSETTA XIRBI (LOTTO 3)**

INTERFERENZE IDRAULICHE: VIABILITA'
NI73 - Tombino Scatolare 3X3 su IN-PT58X
Carpenterie

SCALA: 1:50

| COMMESSA | LOTTO | FASE | ENTE | TIPO DOC. | OPERA/DISCIPLINA | PROGR. | REV. |
|---|---|---|---|---|---|---|---|
| RS3T | 30 | D | 78 | BB | NI7300 | 001 | A |

| Rev. | Descrizione | Redatto | Data | Verificato | Data | Approvato | Data | Autorizzato Data |
|---|---|---|---|---|---|---|---|---|
| A | Emissione Esecutiva | ATI Sintagma Rodriguez Cuffe | Mar-2021 | A.Donnarumma | Mar-2021 | A.Barraja | Mar-2021 | D.Tiberti Mar-2021 |

File: RS3T.3.0.D.78.BB.NI.73.0.0.001.A

n. Elab.: 78_776_2