MARGINE IN RILEVATO - BORDO LATERALE

SEZIONE CORRENTE
scala 1:25

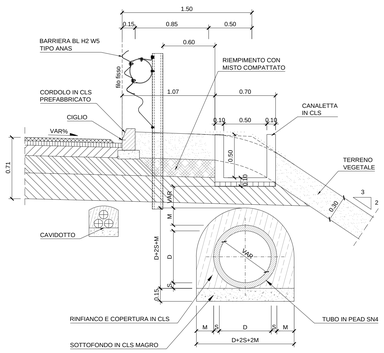

SEZIONE A-A
IN CORRISPONDENZA DELL'EMBRICE
scala 1:25

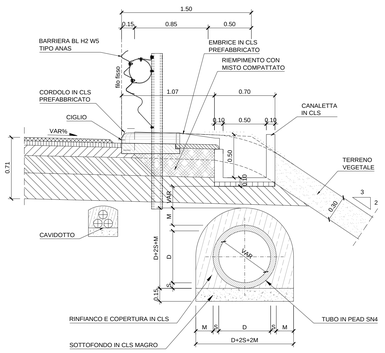

SEZIONE B-B
IN CORRISPONDENZA DEL POZZETTO
scala 1:25

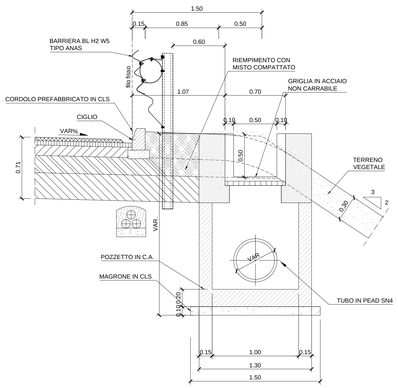

SEZIONE C-C
IN CORRISPONDENZA DEL PALO DELL'ILLUMINAZIONE
scala 1:25

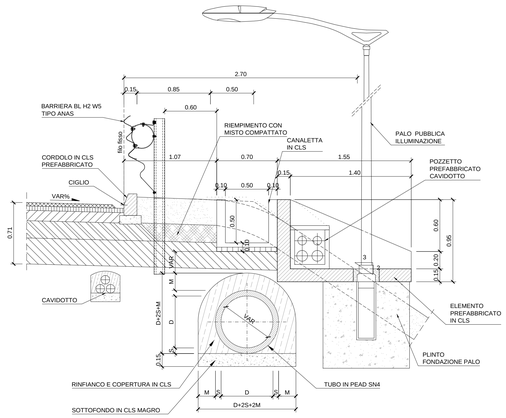

PIANTA
scala 1:25

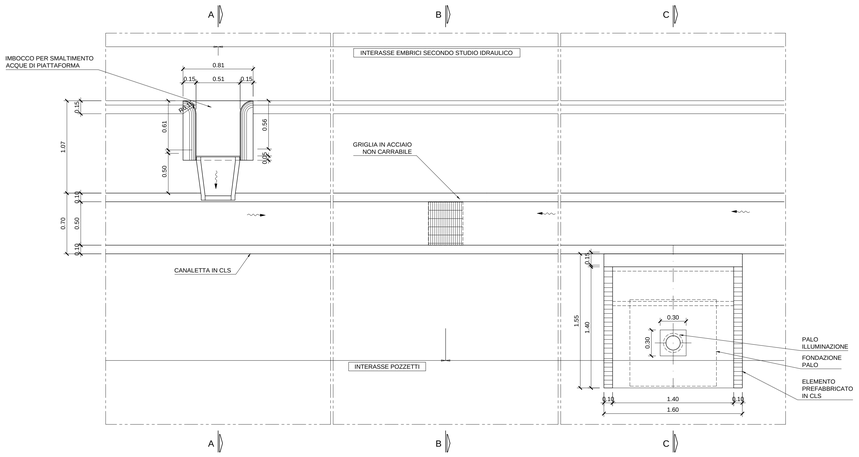

SPARTITRAFFICO - IN RILEVATO ED IN SCAVO

SEZIONE CORRENTE IN RETTIFILO
scala 1:25

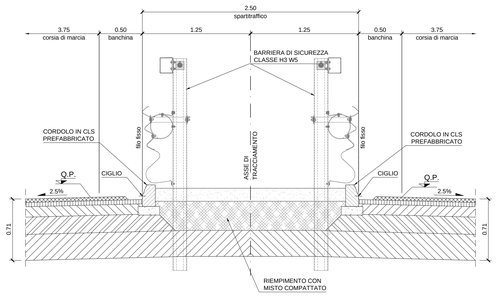

SEZIONE A-A
IN CURVA IN CORRISPONDENZA DELL'EMBRICE
scala 1:25

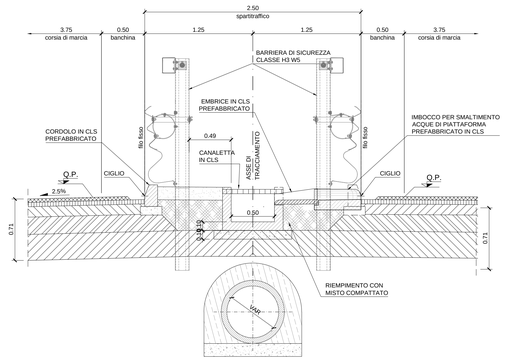

SEZIONE B-B
IN CURVA IN CORRISPONDENZA DEL POZZETTO
scala 1:25

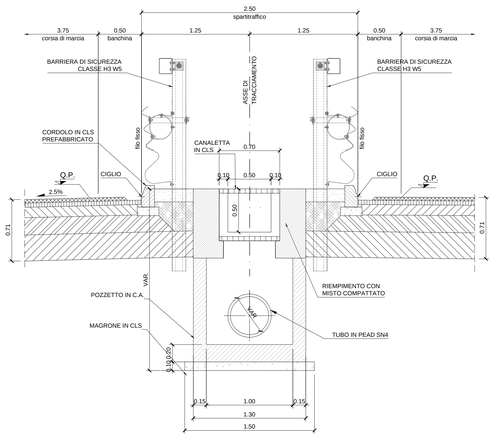

PIANTA
scala 1:25

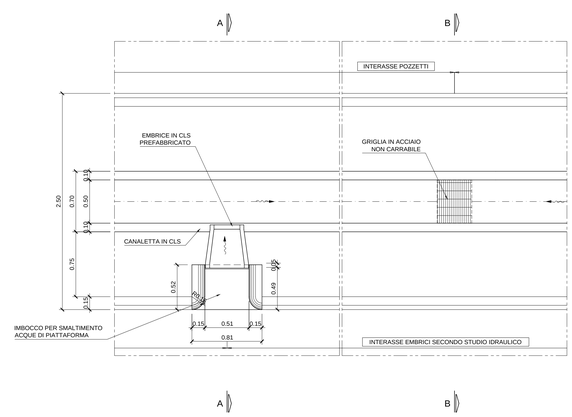

anas GRUPPO FS ITALIANE

ANAS S.p.A.

Direzione Progettazione e Realizzazione Lavori

NUOVA S.S. 341 "GALLARATESE" - TRATTO DA SAMARATE A CONFINE CON LA PROVINCIA DI NOVARA - TRATTO NORD

STRALCIO FUNZIONALE DAL KM 6+500 (SVINCOLO S.S. 336 NORD) AL KM 8+844 (SVINCOLO AUTOSTRADA A8) "BRETELLA DI GALLARATE"

PROGETTO ESECUTIVO

STUDIO CORONA Ing. Renato Viora Ordine degli Ingg. di Torino e Provincia n° 4855 IN.	ING. VALERIO BAJETTI Ingegneria del Territorio s.r.l. Ordine degli Ingg. di Torino e Provincia n° 8.4.2011	ING. RENATO DEL PRETE Ordine degli Ingg. di Bari e provincia n° 1.2.2011	ECOPLAN Ordine degli Arch. di Torino e provincia n° 1.2.2011	CEG E&G Engineering & Graphics S.r.l.
	Ing. Valerio Bajetti Ordine degli Ingg. di Torino e Provincia n° 8.4.2011	Ing. Renato Del Prete Ordine degli Ingg. di Bari e provincia n° 1.2.2011	Arch. Nicoletta Frattini Ordine degli Arch. di Torino e provincia n° 1.2.2011	Ing. Gabriele Brocchi Ordine degli Ingg. di Torino e provincia n° 8.4.2011
	CONSORZIO UNING Società di ingegneria GA&M	SETAC SR Tecnoprogetti Associati	ARKE' INGEGNERIA S.r.l.	DOTT. GEOL. DANILO GALLO
	Prof. Ing. Matteo Ranieri Ordine degli Ingg. di Bari e provincia n° 11.07	Prof. Ing. Luigi Mortarino Ordine degli Ingg. di Bari e provincia	Ing. Gioacchino Angarano Ordine degli Ingg. di Bari e provincia	Dott. Geol. Danilo Gallo Ordine dei Geologi della Regione Puglia
VISTO: IL RESPONSABILE DEL PROCEDIMENTO	RESPONSABILE INTEGRAZIONE DELLE PRESTAZIONI SPECIALISTICHE	IL PROGETTISTA FIRMATARIO DELLA PRESTAZIONE	GEOLOGO	COORDINATORE DELLA SICUREZZA IN FASE DI PROGETTAZIONE
Dott. Ing. Giancarlo LUONGO	Ing. Renato DEL PRETE	Ing. Valerio BAJETTI	Prof. Ing. Gian Luigi MONTERISI	Ing. Gaetano RANIERI

DA 053	D-PROGETTO STRADALE DA - ASSE PRINCIPALE Particolari costruttivi Asse Principale in rilevato		
CODICE PROGETTO PROGETTO M533 LIV. PROG. E N. PROG. 1801	NOME FILE DA053_P00PS00TRAPC01_B.dwg CODICE ELAB. P00PS00TRAPC01	REVISIONE B	SCALA: VARIE

REV.	DESCRIZIONE	DATA	REDATTO	VERIFICATO	APPROVATO
C					
B	EMISSIONE A SEGUITO DI ISTRUTTORIA INTERNA ANAS	MAGGIO 2021	ING. MARTINA RIZZO	ING. VALERIO BAJETTI	ING. RENATO DEL PRETE
A	EMISSIONE	OTTOBRE 2020	ING. MARTINA RIZZO	ING. VALERIO BAJETTI	ING. RENATO DEL PRETE