DETTAGLIO 3"
SCALA 1:20

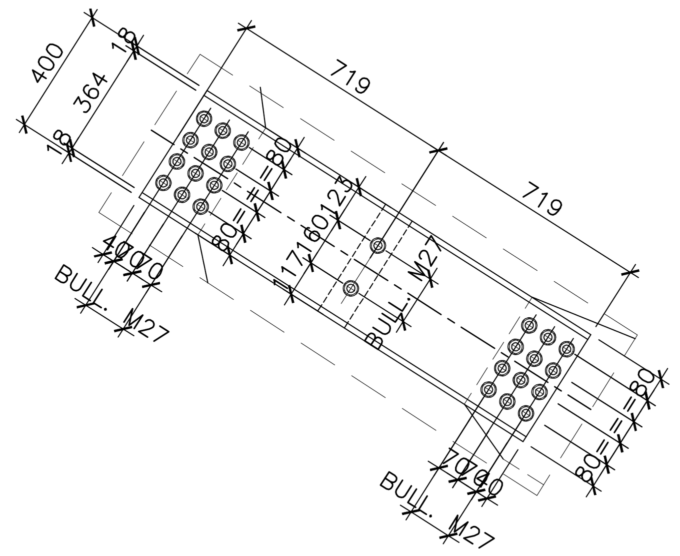

DETTAGLIO 1"
SCALA 1:20

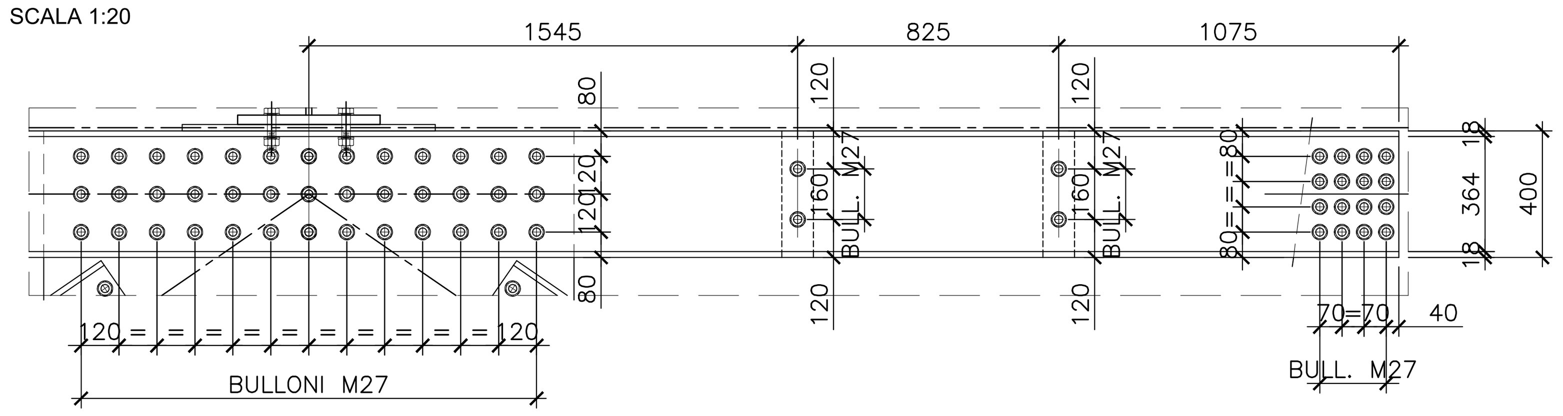

SEZIONE TRAVE PRINCIPALE
SCALA 1:20

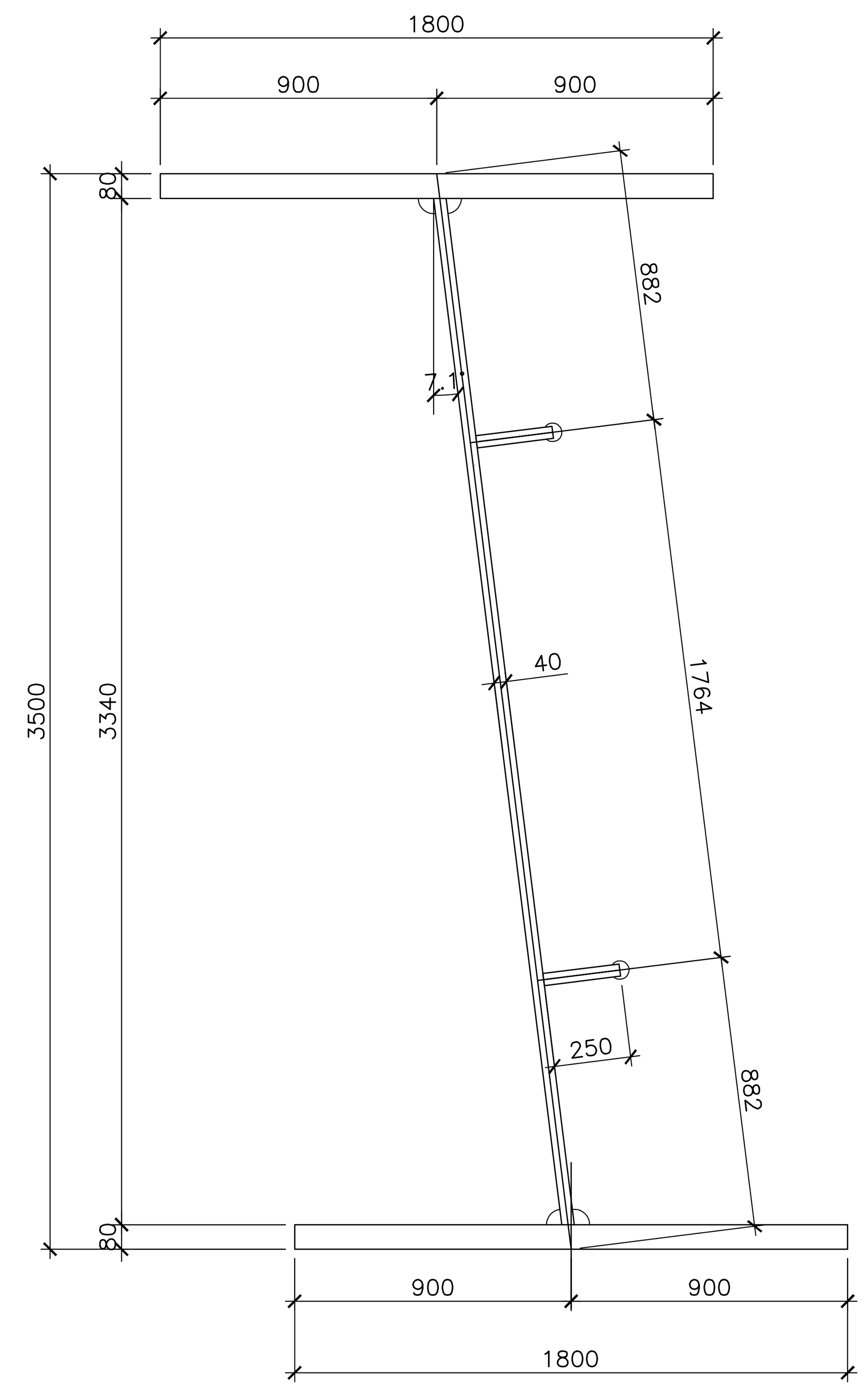

DIAFRAMMA DV
SCALA 1:20

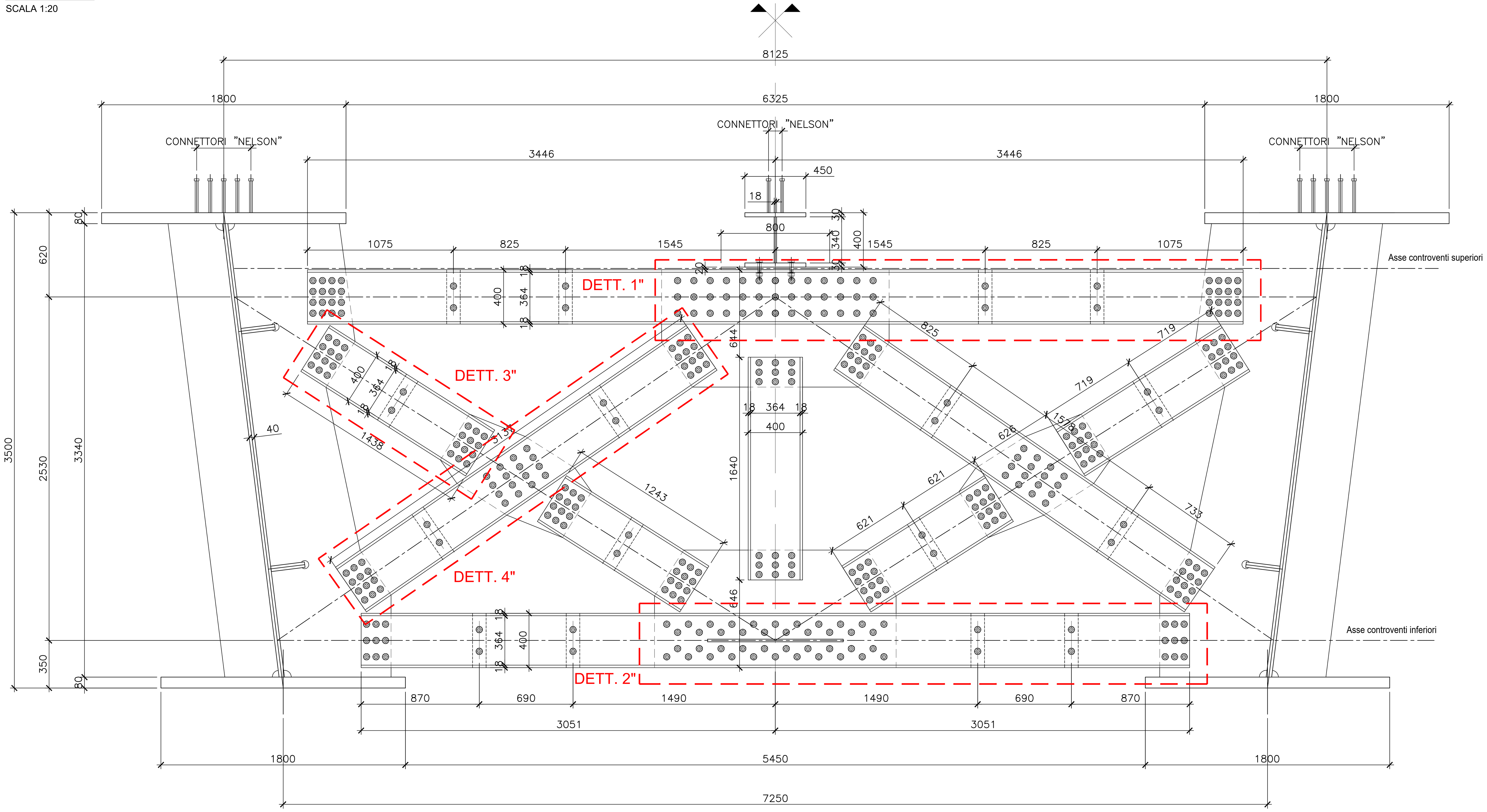

DETTAGLIO 4"
SCALA 1:20

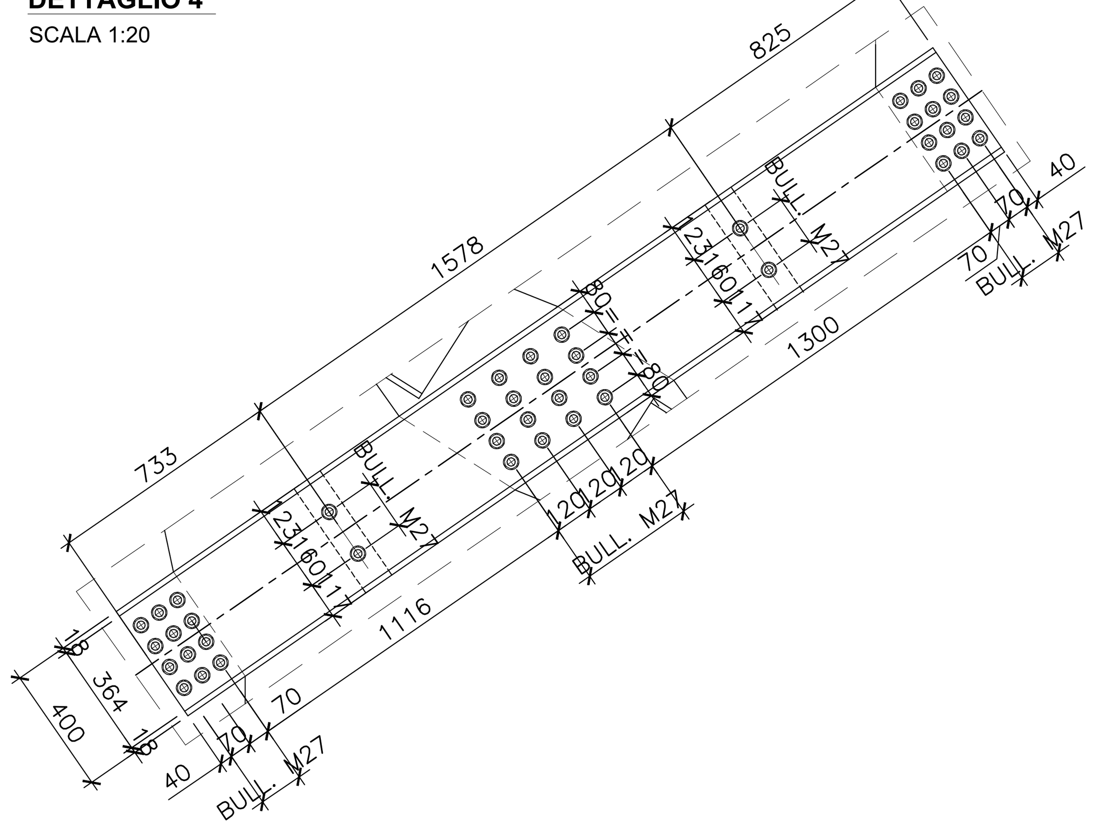

DETTAGLIO 2"
SCALA 1:20

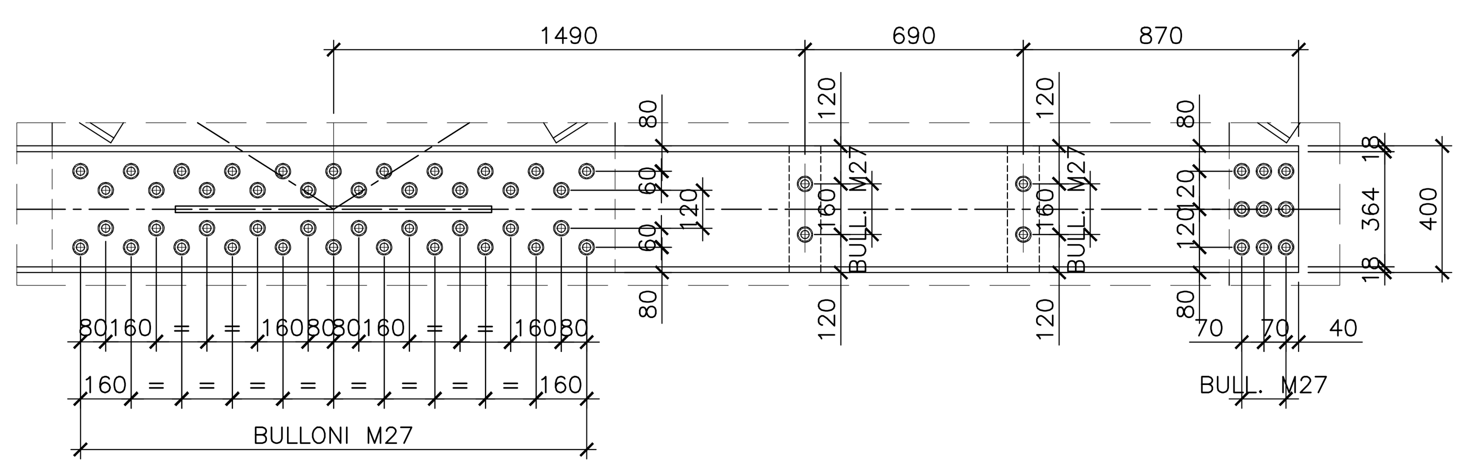

ANAS S.p.A.
Direzione Progettazione e Realizzazione Lavori

NUOVA S.S. 341 "GALLARATESE" - TRATTO DA SAMARATE A CONFINE
CON LA PROVINCIA DI NOVARA - TRATTO NORD

STRALCIO FUNZIONALE DAL KM 6+500 (SVINCOLO S.S. 336 NORD)
AL KM 8+844 (SVINCOLO AUTOSTRADA A8)
"BRETELLA DI GALLARATE"

PROGETTO ESECUTIVO

STUDIO CORONA — Ing. Renato Vaira (Ordine degli Ingg. di Torino e Provincia n° 4663 W)

Ingegneria del Territorio s.r.l. — Ing. Valerio Bajetti, Ordine degli Ingg. di Roma e provincia n° A-26211

ING. RENATO DEL PRETE — Ing. Renato Del Prete, Ordine degli Ingg. di Bari e provincia n° 5073

ECOPLAN — Arch. Nicoletta Frattini, Ordine degli Arch. di Torino e provincia n° A-8433

E&G Engineering & Graphics S.r.l. — Ing. Gabriele Incecchi, Ordine degli Ingg. di Roma e provincia n° A-12102

CONSORZIO UNING — Società designata: GA&M — Prof. Ing. Matteo Ranieri, Ordine degli Ingg. di Bari e provincia n° 1137

SETAC Srl, Servizi & Engineering, Trasporti Ambiente Costruzioni — Prof. Ing. Luigi Monterisi, Ordine degli Ingg. di Bari e provincia n° 1771

ARKE' INGEGNERIA s.r.l. — Ing. Gioacchino Angarano, Ordine degli Ingg. di Bari e provincia n° 5970

DOTT. GEOL. DANILO GALLO — Dott. Geol. Danilo Gallo, Ordine dei Geologi della Regione Puglia n° 588

VISTO: IL RESPONSABILE DEL PROCEDIMENTO	RESPONSABILE INTEGRAZIONE DELLE PRESTAZIONI SPECIALISTICHE	IL PROGETTISTA FIRMATARIO DELLA PRESTAZIONE	GEOLOGO	COORDINATORE DELLA SICUREZZA IN FASE DI PROGETTAZIONE
Dott. Ing. Giancarlo LUONGO	Ing. Renato DEL PRETE	Ing. Valerio BAJETTI	Prof. Ing. Geol. Luigi MONTERISI	Ing. Fabrizio BAJETTI

HA064

OPERE D'ARTE MAGGIORI: VIADOTTI E PONTI
VIADOTTO BRETELLA SS.336 - A8 -ASSE PRINCIPALE
CARPENTERIA METALLICA
PARTICOLARI - Tav. 1 di 4

CODICE PROGETTO			NOME FILE	REVISIONE	SCALA: 1:20 1:5
PROGETTO	LIV. PROG.	N. PROG.	HA064_P00VI01STRCP20_A.dwg		
MI533	E	1801	CODICE ELAB. P00VI01STRCP20	A	

REV.	DESCRIZIONE	DATA	REDATTO	VERIFICATO	APPROVATO
C					
B					
A	EMISSIONE	MARZO 2021	ING. RENATO VAIRA	ING. VALERIO BAJETTI	ING. RENATO DEL PRETE