SEZIONE TRASVERSALE TIPO
SCALA 1:50

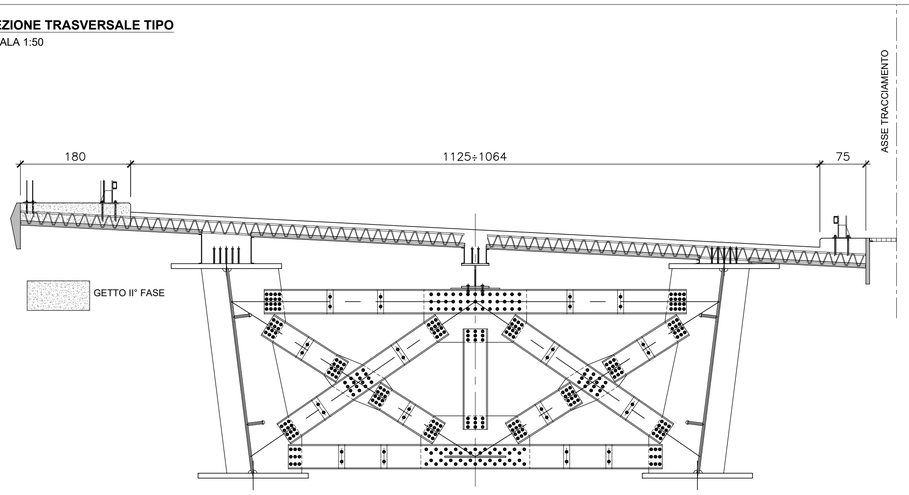

SEZIONE TRASVERSALE IN ALLARGAMENTO
SCALA 1:50

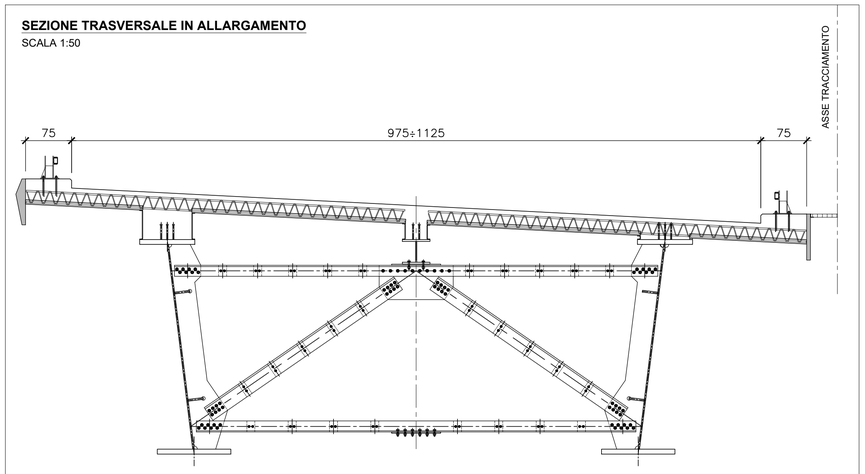

CARPENTERIA PREDALLE
SCALA 1:20/10

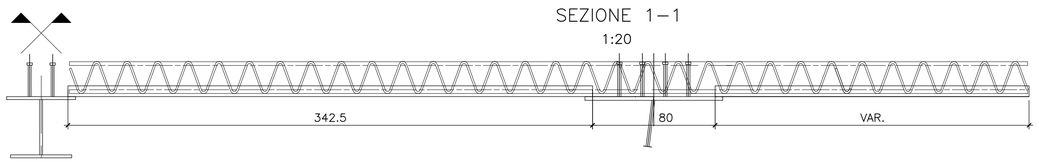

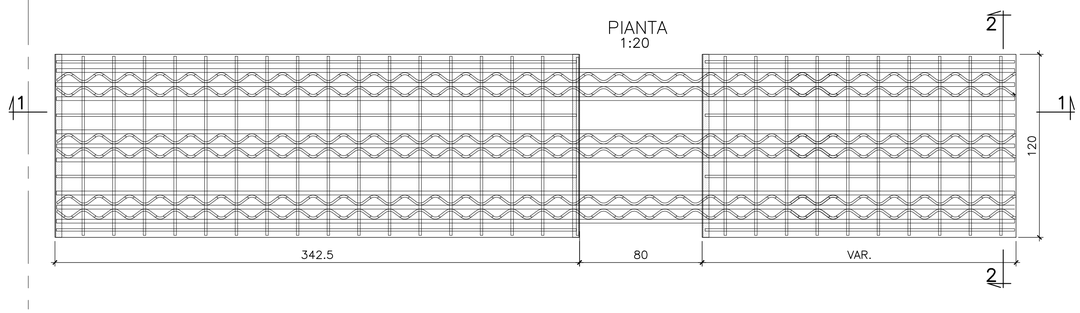

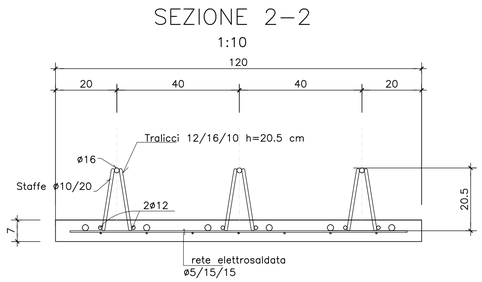

ANAS S.p.A.
Direzione Progettazione e Realizzazione Lavori

NUOVA S.S. 341 "GALLARATESE" - TRATTO DA SAMARATE A CONFINE CON LA PROVINCIA DI NOVARA - TRATTO NORD

STRALCIO FUNZIONALE DAL KM 6+500 (SVINCOLO S.S. 336 NORD) AL KM 8+844 (SVINCOLO AUTOSTRADA A8) "BRETELLA DI GALLARATE"

PROGETTO ESECUTIVO

STUDIO CORONA — Ing. Renato Vaira (Ordine degli Ingg. di Torino e Provincia n° 4663 W)	Ingegneria del Territorio s.r.l. — Ing. Valerio Bajetti (Ordine degli Ingg. di Roma e provincia n° A-28211)	ING. RENATO DEL PRETE — Ing. Renato Del Prete (Ordine degli Ingg. di Bari e provincia n° 5073)	ECOPLAN — Arch. Nicoletta Frattini (Ordine degli Arch. di Torino e provincia n° A-8433)	E&G Engineering & Graphics S.r.l. — Ing. Gabriele Incecchi (Ordine degli Ingg. di Roma e provincia n° A-12102)
	CONSORZIO UNING (Società designata: GA&M) — Prof. Ing. Matteo Ranieri (Ordine degli Ingg. di Bari e provincia n° 1137)	SETAC Srl Service & Engineering Trasporti Ambiente Costruzioni — Prof. Ing. Luigi Monterisi (Ordine degli Ingg. di Bari e provincia n° 1371)	ARKE' INGEGNERIA s.r.l. — Ing. Gioacchino Angarano (Ordine degli Ingg. di Bari e provincia n° 5053)	DOTT. GEOL. DANILO GALLO — Dott. Geol. Danilo Gallo (Ordine dei Geologi della Regione Puglia n° 588)

VISTO: IL RESPONSABILE DEL PROCEDIMENTO	RESPONSABILE INTEGRAZIONE DELLE PRESTAZIONI SPECIALISTICHE	IL PROGETTISTA FIRMATARIO DELLA PRESTAZIONE	GEOLOGO	COORDINATORE DELLA SICUREZZA IN FASE DI PROGETTAZIONE
Dott. Ing. Giancarlo LUONGO	Ing. Renato DEL PRETE	Ing. Valerio BAJETTI	Prof. Ing. Geol. Luigi MONTERISI	Ing. Fabrizio BAJETTI

HA069

OPERE D'ARTE MAGGIORI: VIADOTTI E PONTI
VIADOTTO BRETELLA SS.336 - A8 -ASSE PRINCIPALE
IMPALCATO CARREGGIATA NORD
DISPOSIZIONE E PARTICOLARI PREDALLE - Tav. 2 di 2

CODICE PROGETTO			NOME FILE	REVISIONE	SCALA:
PROGETTO	LIV. PROG.	N. PROG.	HA069_P00VI01STRCP25_A.dwg		1:50/20
MI533	E	1801	CODICE ELAB. P00VI01STRCP25	A	

REV.	DESCRIZIONE	DATA	REDATTO	VERIFICATO	APPROVATO
C					
B					
A	EMISSIONE	LUGLIO 2021	ING. RENATO VAIRA	ING. VALERIO BAJETTI	ING. RENATO DEL PRETE