SEZIONE A-A
SCALA 1:50

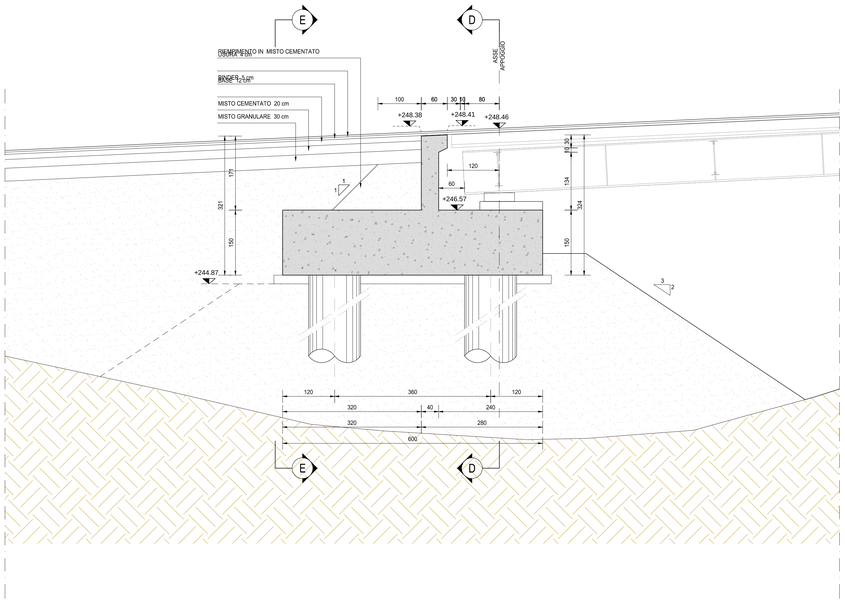

SEZIONE B-B
SCALA 1:50

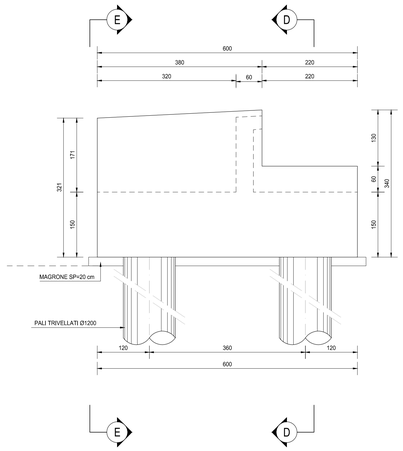

SEZIONE C-C
SCALA 1:50

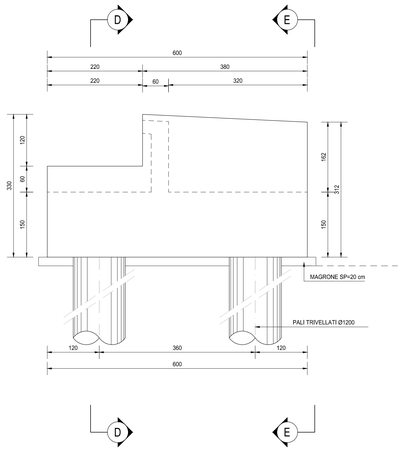

SEZIONE D-D
SCALA 1:50

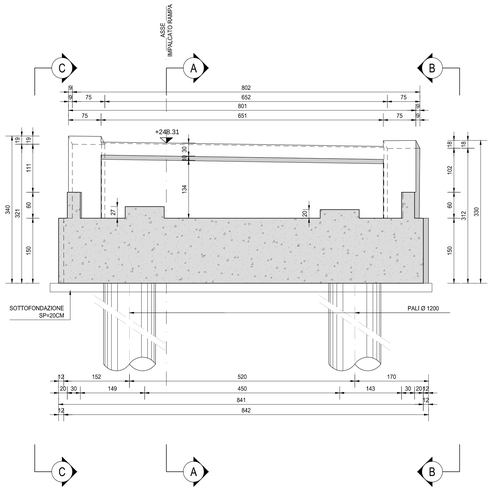

SEZIONE E-E
SCALA 1:50

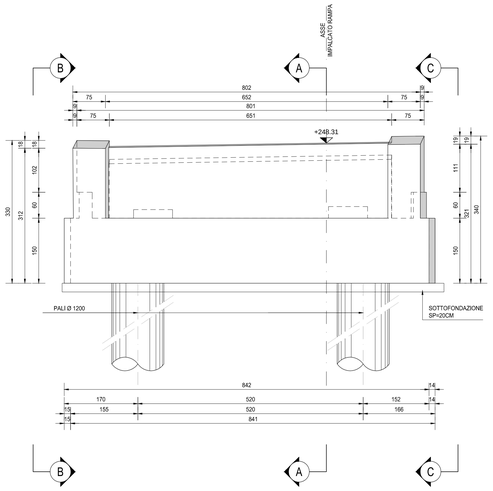

RICHIAMI AD ALTRI ELABORATI

PER LA DEFINIZIONE DELLE CARATTERISTICHE DEI MATERIALI	HG003 - V02VI07STRSC01

ANAS S.p.A.
Direzione Progettazione e Realizzazione Lavori

NUOVA S.S. 341 "GALLARATESE" - TRATTO DA SAMARATE A CONFINE CON LA PROVINCIA DI NOVARA - TRATTO NORD

STRALCIO FUNZIONALE DAL KM 6+500 (SVINCOLO S.S. 336 NORD) AL KM 8+844 (SVINCOLO AUTOSTRADA A8) "BRETELLA DI GALLARATE"

PROGETTO ESECUTIVO

STUDIO CORONA — Ing. Renato Valera, Ordine degli Ingegneri della Provincia di Milano n° 4852 A	Ing. Valerio Bajetti, Ordine degli Ingegneri di Roma e provincia n° 19972	Ing. Renato Del Prete, Ordine degli Ingegneri di Bari e provincia n° 2000	Arch. Nicoletta Frattini, Ordine degli Architetti di Torino e provincia n° 1	Ing. Gabriele Inoecchi, Ordine degli Ingegneri di Roma e provincia n° 24722
	Prof. Ing. Matteo Ranieri, Ordine degli Ingegneri di Bari e provincia n° 1127	Prof. Ing. Luigi Monteriisi, Ordine degli Ingegneri di Bari e provincia	Ing. Gioacchino Angarano, Ordine degli Ingegneri di Bari e provincia	Dott. Geol. Danilo Gallo, Ordine dei Geologi della Puglia n° 30

VISTO: IL RESPONSABILE DEL PROCEDIMENTO	RESPONSABILE INTEGRAZIONE DELLE PRESTAZIONI SPECIALISTICHE	IL PROGETTISTA FIRMATARIO DELLA PRESTAZIONE	GEOLOGO	COORDINATORE DELLA SICUREZZA IN FASE DI PROGETTAZIONE
Dott. Ing. Giancarlo LUONGO	Ing. Renato DEL PRETE	Ing. Valerio BAJETTI	Prof. Ing. Dott. Geol. Luigi MONTERISI	Ing. Gaetano RANIERI

HG 012

H-PROGETTO STRUTTURALE-OPERE PRINCIPALI
HG - VI08 - IMPALCATO RAMPA B
Carpenteria spalla A - Tavola 02 di 02

CODICE PROGETTO			NOME FILE	REVISIONE	SCALA:
PROGETTO	LIV. PROG.	N. PROG.	HG012-V02VI07STRCP04_A.dwg		
MI533	E	1801	CODICE ELAB. V02VI07STRCP04	A	1:50

REV.	DESCRIZIONE	DATA	REDATTO	VERIFICATO	APPROVATO
C					
B					
A	EMISSIONE	MARZO 2021	ARCH. MAURO SASSO	ING. VALERIO BAJETTI	ING. RENATO DEL PRETE