VISTA A–A
SCALA 1:50

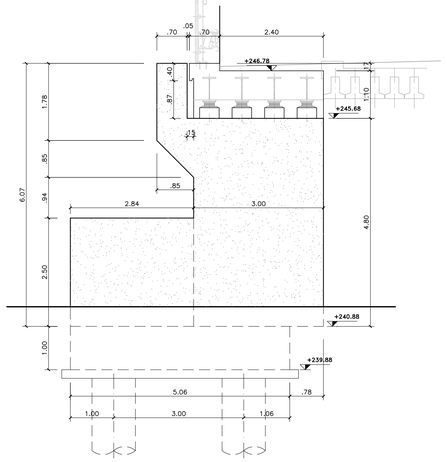

VISTA C–C
SCALA 1:50

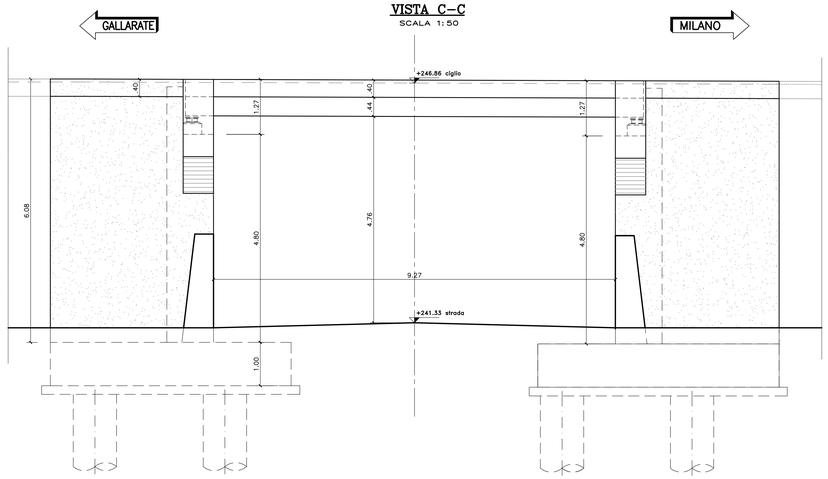

VISTA B–B
SCALA 1:50

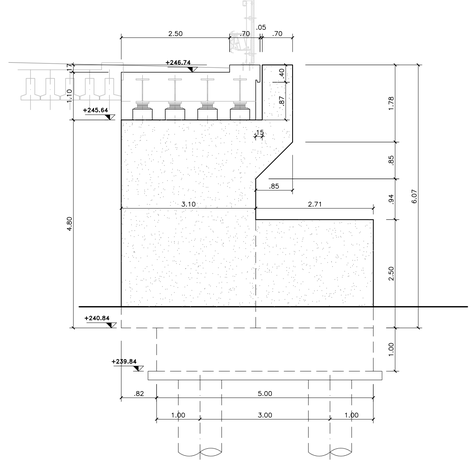

SEZIONE E–E
SCALA 1:50

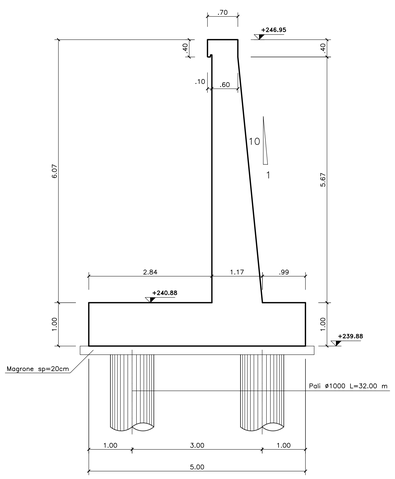

SEZIONE D–D
SCALA 1:50

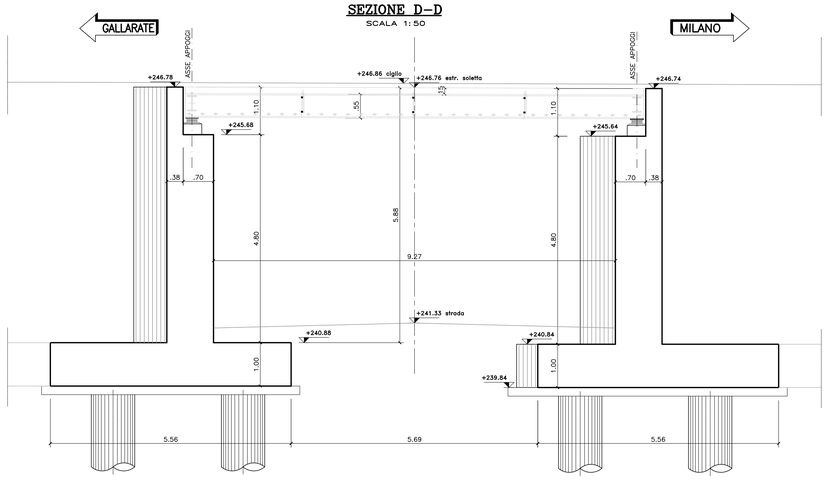

SEZIONE F–F
SCALA 1:50

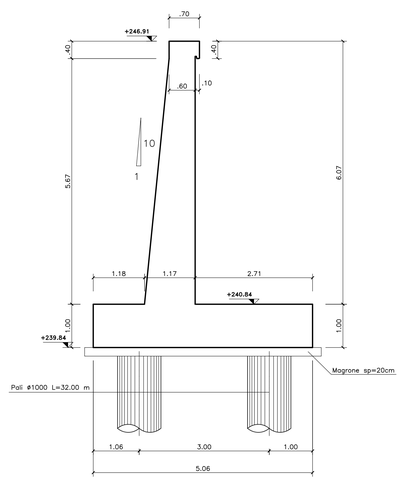

NOTA:
Per la tabella materiali si rimanda all'elaborato HN001_V03ST03STRDI01_A

VISTA DALL'ALTO
SCALA 1:50

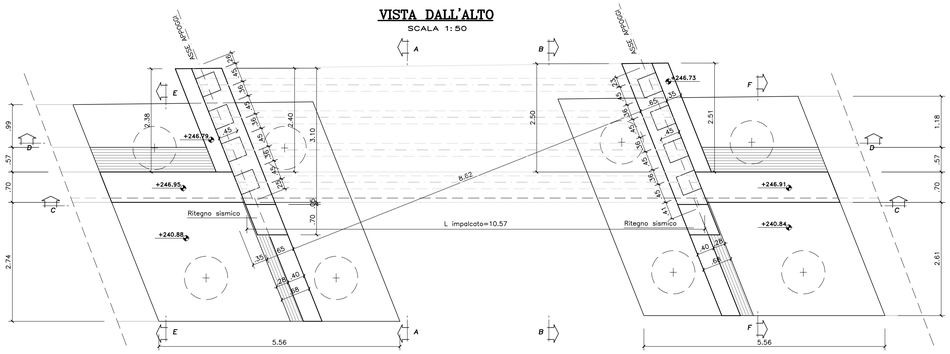

SEZIONE SPICCATO
SCALA 1:50

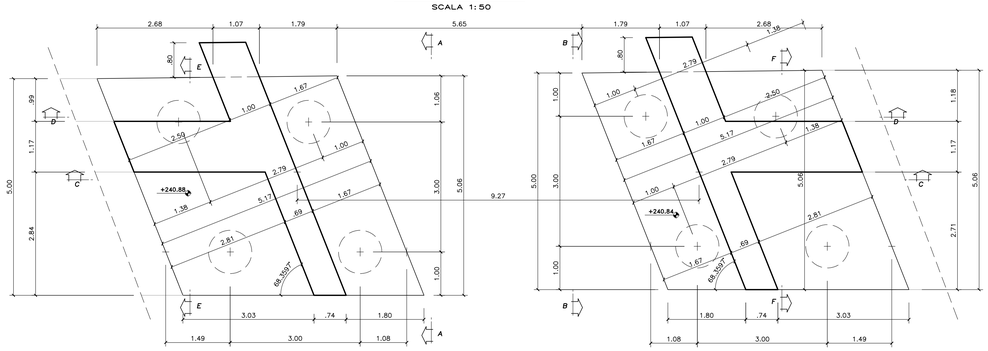

ANAS S.p.A.
Direzione Progettazione e Realizzazione Lavori

NUOVA S.S. 341 "GALLARATESE" - TRATTO DA SAMARATE A CONFINE CON LA PROVINCIA DI NOVARA - TRATTO NORD

STRALCIO FUNZIONALE DAL KM 6+500 (SVINCOLO S.S. 336 NORD) AL KM 8+844 (SVINCOLO AUTOSTRADA A8) "BRETELLA DI GALLARATE"

PROGETTO ESECUTIVO

STUDIO CORONA – Ing. Renato Vaira, Ordine degli Ingegneri Torino n° 4922	Consorzio Ce.Ve.Ni.Ta. – Ing. Valerio Bajetti, Ordine degli Ingegneri di Biella e provincia n° 426	ING. RENATO DEL PRETE – Ing. Renato Del Prete, Ordine degli Ingegneri di Salò e provincia n° 1473	ECOPLAN – Arch. Nicoletta Fratini, Ordine degli Ingegneri di Torino e provincia n° 6.855
	CONSORZIO UNING – Ing. Matteo Ramesi, Ordine degli Ingegneri di Salò e provincia n° 157	SETAC SU – Ing. Luigi Monterisi, Ordine degli Ingegneri di Salò e provincia n° 1756	CG Engineering & Graphics S.r.l. – Ing. Gabriele Inoscito, Ordine degli Ingegneri di Rieti e provincia n° 4.0.00
	GA&M – Ing. Giovanni Angarano, Ordine degli Ingegneri di Salò e provincia n° 1257	ARKE' INGEGNERIA S.r.l. – Dott. Geol. Danilo Gallo, Ordine dei Geologi della Lombardia n° 280	

VISTO: IL RESPONSABILE DEL PROCEDIMENTO	RESPONSABILE INTEGRAZIONE DELLE PRESTAZIONI SPECIALISTICHE	IL PROGETTISTA FIRMATARIO DELLA PRESTAZIONE	GEOLOGO	COORDINATORE DELLA SICUREZZA IN FASE DI PROGETTAZIONE
Dott. Ing. Giancarlo LUONGO	Ing. Valerio BAJETTI	Prof. Ing. Luigi MONTERISI	Dott. Geol. Danilo GALLO	Ing. Fabrizio BARTOLI

HN011	H - PROGETTO STRUTTURALE - OPERE PRINCIPALI HN - ST06 - AMPLIAMENTO SOTTOVIA - CARREGGIATA SUD A8 CARPENTERIA SPALLE		
CODICE PROGETTO: PROGETTO MI533, LIV. PROG. E, N. PROG. 1801	NOME FILE: HN011-V03ST03STRCP01_A_Spalle carpenteria.dwg	REVISIONE: A	SCALA: 1:50
	CODICE ELAB.: V03ST03STRCP01		

REV.	DESCRIZIONE	DATA	REDATTO	VERIFICATO	APPROVATO
C					
B					
A	EMISSIONE	MAGGIO 2021	ING. ENRICO QUINTAVALLE	ING. VALERIO BAJETTI	ING. RENATO DEL PRETE