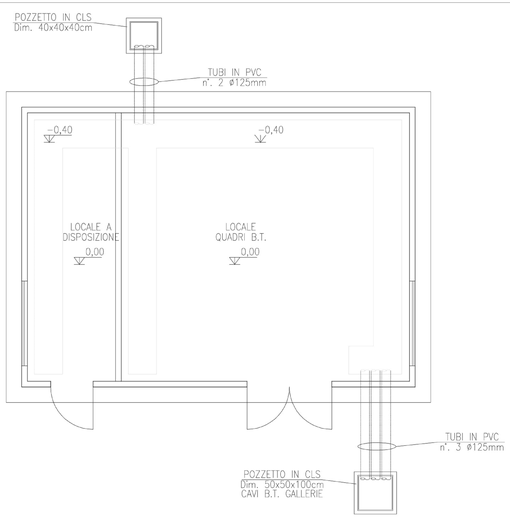

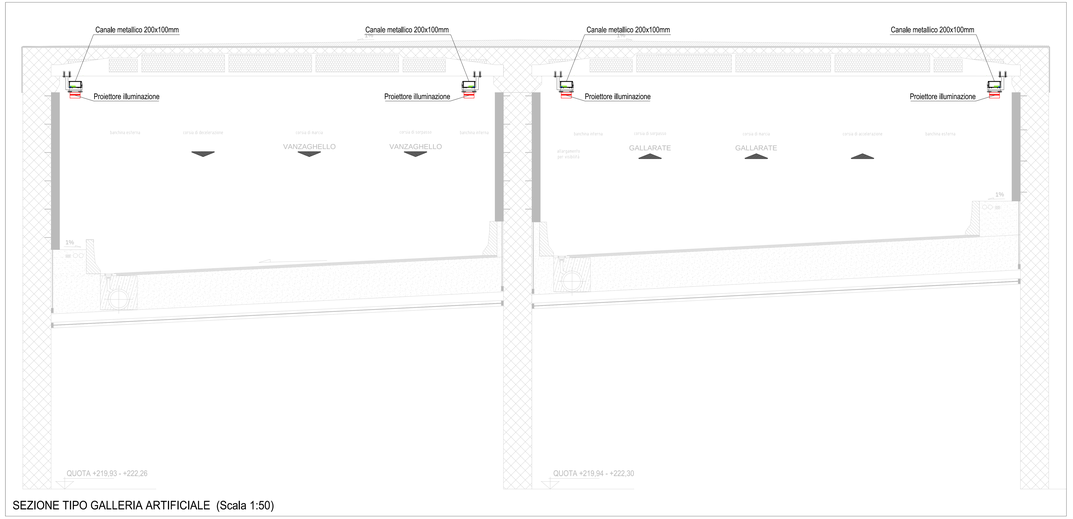

SEZIONE TIPO GALLERIA ARTIFICIALE (Scala 1:50)

UBICAZIONE CABINA ELETTRICA (Scala 1:500)

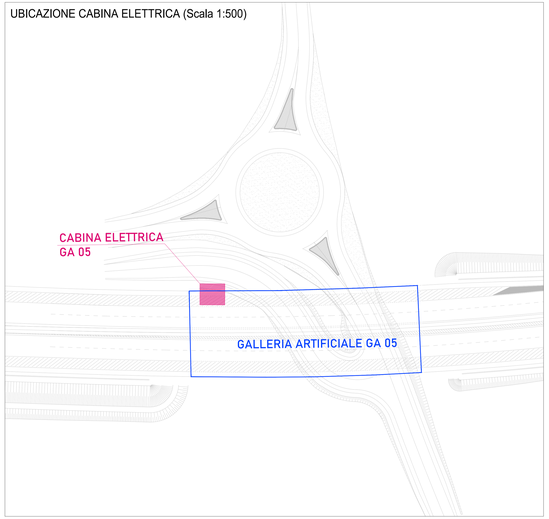

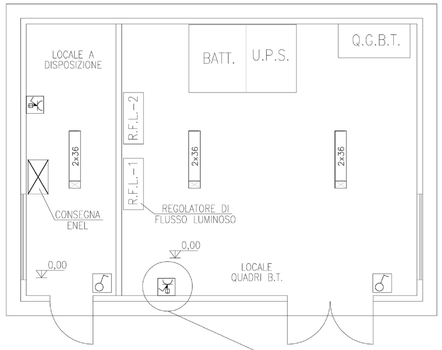

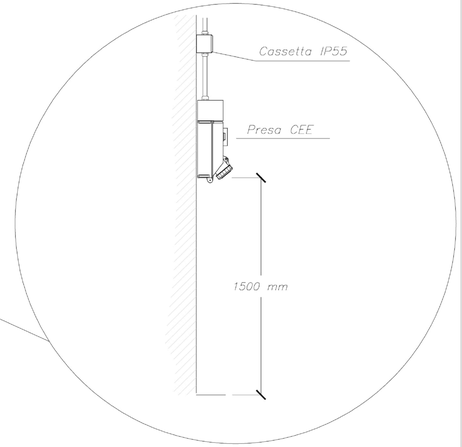

MANUFATTO CABINA ELETTRICA GALLERIA ARTIFICALE (Scala 1:50)

NOTA: I corpi illuminanti saranno installati in controflusso. Per l'inclinazione consultare la relazione di calcolo illuminotecnico

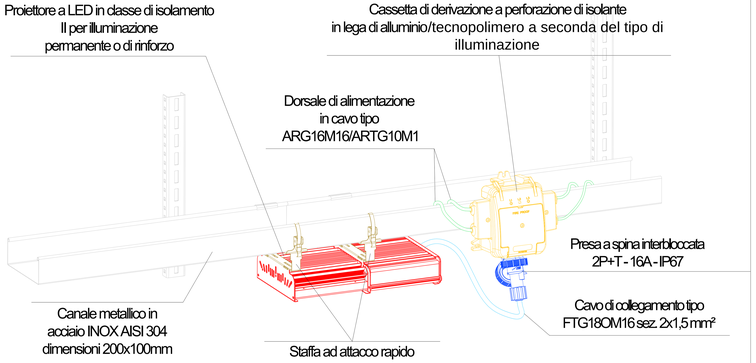

COLLEGAMENTO TIPICO CORPO ILLUMINANTE GALLERIA (Fuori Scala)

SENSORE DI LUMINANZA

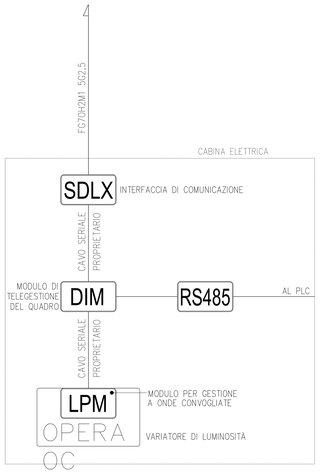

PARTICOLARE COLLEGAMENTI PER SENSORE DI LUMINANZA

anas GRUPPO FS ITALIANE

ANAS S.p.A.
Direzione Progettazione e Realizzazione Lavori

NUOVA S.S. 341 "GALLARATESE" - TRATTO DA SAMARATE A CONFINE CON LA PROVINCIA DI NOVARA - TRATTO NORD

STRALCIO FUNZIONALE DAL KM 6+500 (SVINCOLO S.S. 336 NORD) AL KM 9+844 (SVINCOLO AUTOSTRADA A8) "BRETELLA DI GALLARATE"

PROGETTO ESECUTIVO

STUDIO CORONA	ING. RENATO DEL PRETE	ECOPLAN	GG
Ing. Stefano Corona Ing. Massimo Corona Ing. Alessandro Corona Ing. Valerio Corona Ing. Giorgio Corona Ing. Marco Corona Ing. Giovanni Corona Ing. Giulia Corona Ing. Elena Corona Ing. Giulia Corona Ing. Giulia Corona Ing. Giulia