CARPENTERIA CENTINA TIPO 2IPN 220
Scala 1:25

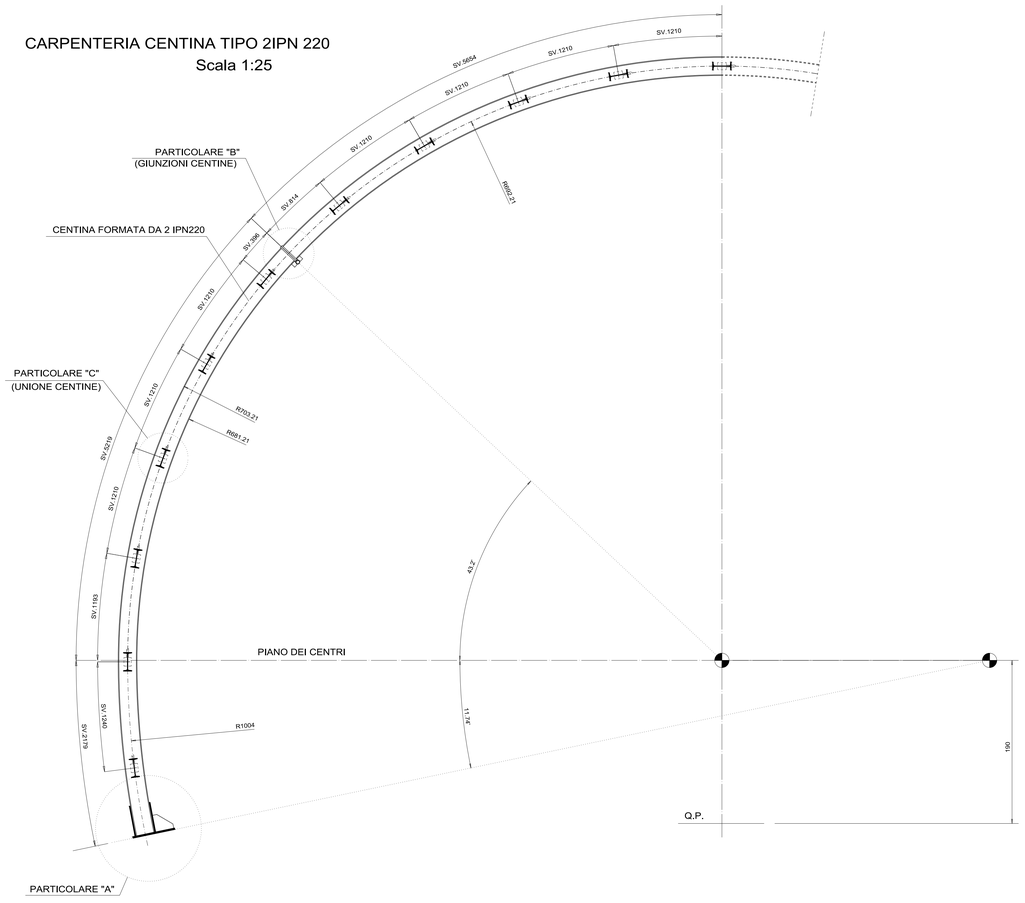

PARTICOLARE "B" scala 1:5
PIASTRE DI GIUNZIONE

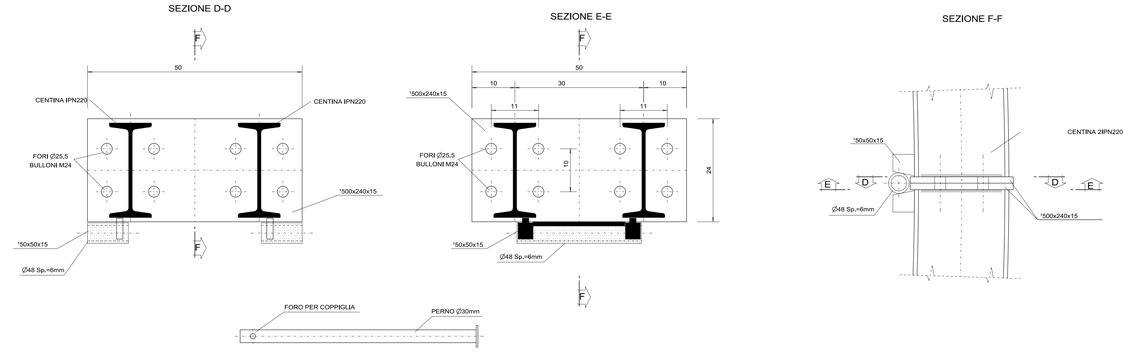

PARTICOLARE "C" scala 1:5
UNIONE CENTINE

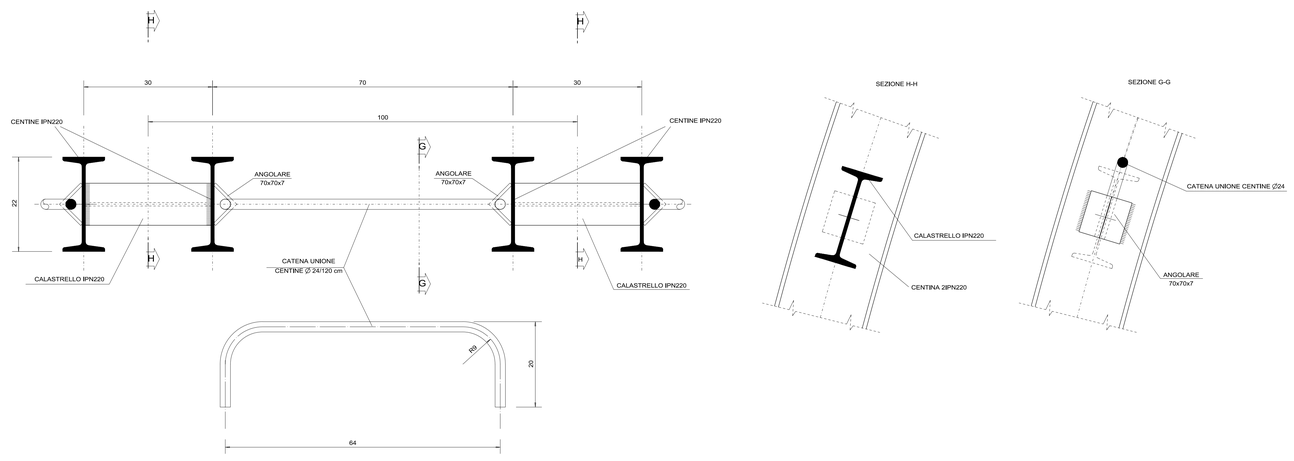

PARTICOLARE "A" scala 1:5

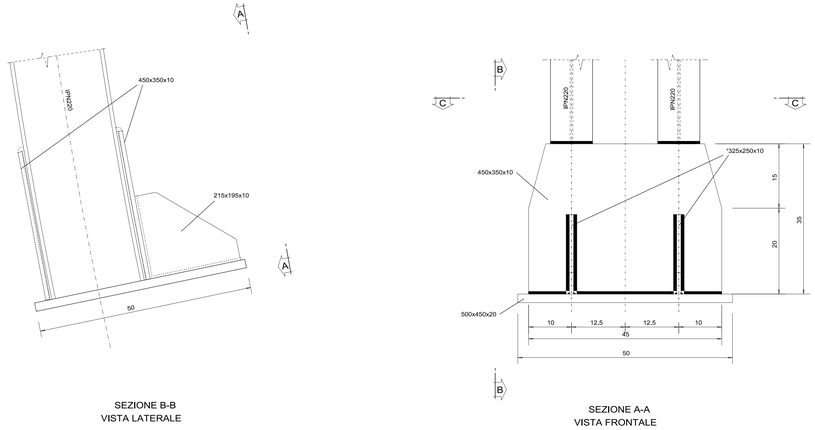

CARATTERISTICHE DEI MATERIALI

ACCIAIO DI CARPENTERIA
- S275J2G3 (ex 430D)
- S275J0 (ex 430C) per Elementi non saldati, angolari e piastre sciolte in acciaio, imbottiture con spessori < 3mm
- ACCIAIO CATENE CENTINE B450C
- BULLONI PIASTRE UNIONE CENTINE Classe 8.8

SPRITZ-BETON FIBRORINFORZATO
- RESISTENZA MEDIA SU CAROTE h/Ø=1 a 48h >= 19 MPa
  a 28gg >= 37 MPa
- energia assorbita >=500 joule (prove di punzonamento su piastre di cls fibrorinforzato)
- fibre metalliche realizzata con filo ottenuto per trafilatura di acciaio a freddo a basso contenuto di carbonio con le estremità sagomate ad uncino
- dosaggio minimo in fibre 30 kg/m³

ANAS S.p.A.
Direzione Progettazione e Realizzazione Lavori

VARIANTE ALLA S.S.1 AURELIA (AURELIA BIS)
VIABILITA' DI ACCESSO ALL' HUB PORTUALE DI LA SPEZIA
INTERCONNESSIONE TRA I CASELLI DELLA A-12 E IL PORTO DI LA SPEZIA
3° LOTTO TRA FELETTINO E IL RACCORDO AUTOSTRADALE

PROGETTO ESECUTIVO DI STRALCIO E COMPLETAMENTO C - 3° TRATTO

PROGETTO ESECUTIVO **GE265**

CESI Shaping a Better Energy Future — Mandante
TECHINT Engineering & Construction — Mandataria
ISECAE Ingegneria Costruzioni — Mandante

VISTO: IL RESPONSABILE DEL PROCEDIMENTO	RESPONSABILE DELL'INTEGRAZIONE DELLE PRESTAZIONI SPECIALISTICHE	PROGETTISTA SPECIALISTA	IL COORDINATORE DELLA SICUREZZA IN FASE DI PROGETTAZIONE
Ing. Fabrizio CARDONE	Ing. Alessandro RODINO	Ing. Alessandro RODINO	Dott. Domenico TRIMBOLI

OPERE MAGGIORI
GALLERIE NATURALI
GALLERIA NATURALE FELETTINO III
GALLERIA NATURALE
CARPENTERIA CENTINA SEZIONE TIPO PER IL RIFACIMENTO RIVESTIMENTO DI PRIMA FASE

CODICE PROGETTO (PROGETTO / LIV. PROG. / N. PROG.)	NOME FILE	REVISIONE	SCALA:
DPGE0265 E 20	CODICE ELAB. P00GN03STRCP16	A	VARIE

NOME FILE: 0000_P00GN03STRCP16_A

REV.	DESCRIZIONE	DATA	REDATTO	VERIFICATO	APPROVATO
C					
B					
A	EMISSIONE	Marzo 2021	G. Naretto	M. Barale	A. Rodino