SEZIONE A-A
Scala 1:50

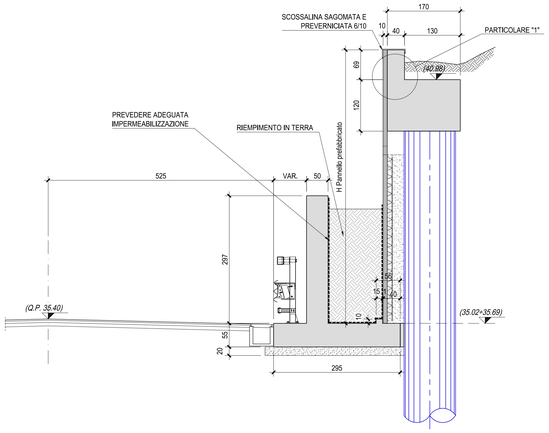

PARTICOLARE "1"
Scala 1:25

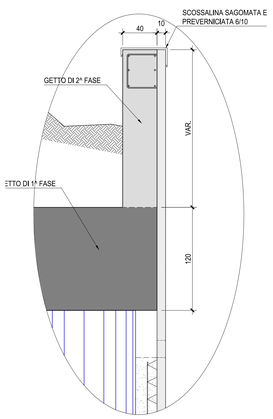

SEZIONE E-E
Scala 1:50

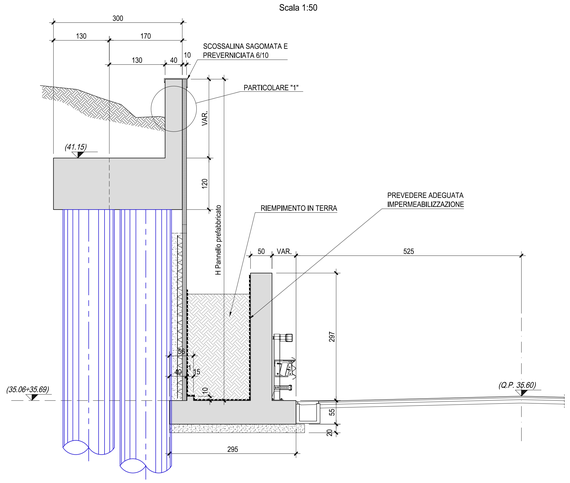

SEZIONE B-B LATO MONTE
Scala 1:50

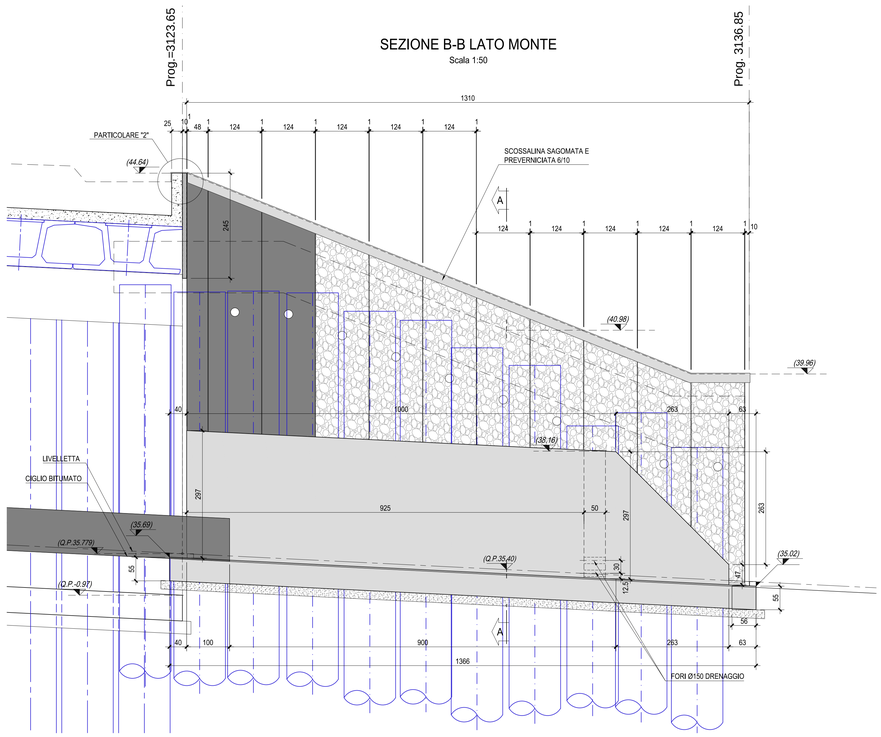

SEZIONE F-F LATO VALLE
Scala 1:50

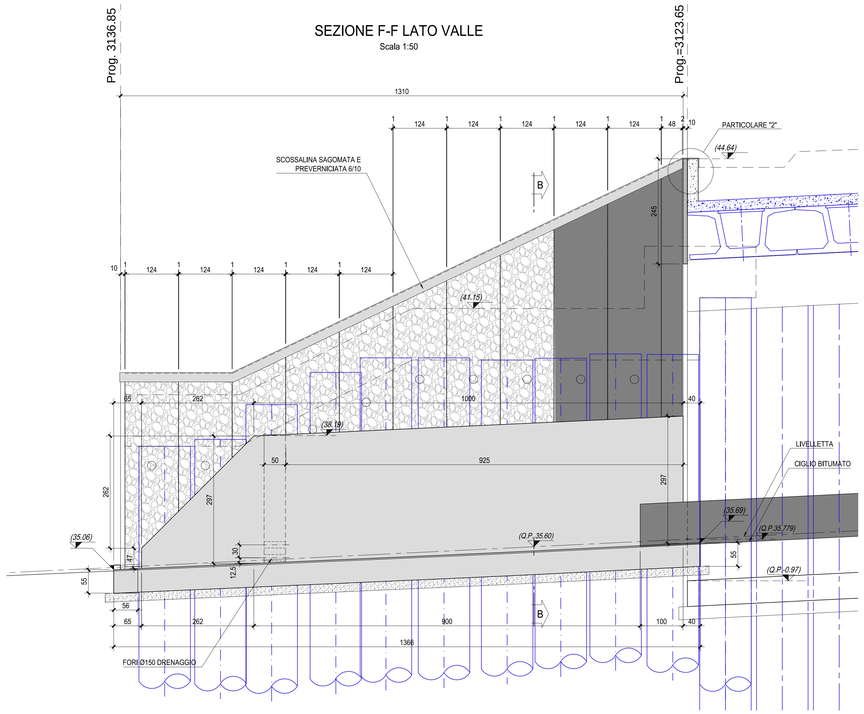

SEZIONE C-C
Scala 1:50

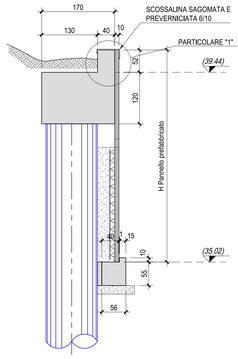

PARTICOLARE "2"
Scala 1:25

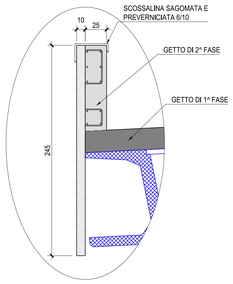

PARTICOLARE "3"
Scala 1:25

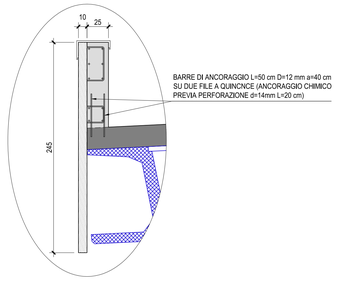

SEZIONE G-G
Scala 1:50

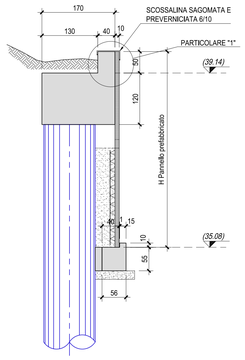

CARATTERISTICHE DEI MATERIALI

TUTTI I MATERIALI DEVONO ESSERE CONFORMI AL D.M. 14.01.2008
CALCESTRUZZO MAGRO PER SOTTOFONDO
- CONFORME ALLA EN 206-1:2006
- CLASSE DI RESISTENZA MINIMA A COMPRESSIONE: C 12/15
CEMENTO ARMATO:

CALCESTRUZZO PER GETTO IN OPERA
PALI DI FONDAZIONE, SOLETTONE DI FONDO E PARETI

- A PRESTAZIONE GARANTITA CONFORME ALLA UNI EN 206-1:2006
- CLASSE DI RESISTENZA MINIMA A COMPRESSIONE: C 25/30
- CLASSE DI CONSISTENZA SLUMP: S4
- CLASSE DI ESPOSIZIONE: XC2(I)
- DIMENSIONE MASSIMA DEGLI AGGREGATI: Dmax 31
- CLASSE DI CONTENUTO IN CLORURI: CI 0.20
- RAPPORTO A/C MAX: 0.60
- CONTENUTO MINIMO DI CEMENTO 280 Kg/mc
- COPRIFERRO PALI: 80mm
- COPRIFERRO SOLETTONE DI FONDO E PARETI: 30mm

CALCESTRUZZO PER GETTO IN OPERA CORDOLI TESTA PALO

- A PRESTAZIONE GARANTITA CONFORME ALLA UNI EN 206-1:2006
- CLASSE DI RESISTENZA MINIMA A COMPRESSIONE: C 28/35
- CLASSE DI CONSISTENZA SLUMP: S4
- CLASSE DI ESPOSIZIONE: XC2(I)
- DIMENSIONE MASSIMA DEGLI AGGREGATI: Dmax 31
- CLASSE DI CONTENUTO IN CLORURI: CI 0.20
- RAPPORTO A/C MAX: 0.60
- CONTENUTO MINIMO DI CEMENTO 280 Kg/mc
- COPRIFERRO: 50mm

CALCESTRUZZO PER GETTO IN OPERA SOLETTA E TRAVERSI
- A PRESTAZIONE GARANTITA CONFORME ALLA UNI EN 206-1:2006
- CLASSE DI RESISTENZA MINIMA A COMPRESSIONE: C 28/35
- CLASSE DI CONSISTENZA SLUMP: S4
- CLASSE DI ESPOSIZIONE: XC2(I)
- DIMENSIONE MASSIMA DEGLI AGGREGATI: Dmax 31
- CLASSE DI CONTENUTO IN CLORURI: CI 0.20
- RAPPORTO A/C MAX: 0.50
- CONTENUTO MINIMO DI CEMENTO 300 Kg/mc
- COPRIFERRO: 30mm
- CONTENUTO MINIMO DI ARIA 4%
- AGGREGATI IN ACCORDO ALLA EN 12620

CALCESTRUZZO PER TRAVI PREFABBRICATE IN C.A.P. IMPALCATI
- A PRESTAZIONE GARANTITA CONFORME ALLA UNI EN 206-1:2006
- CLASSE DI RESISTENZA MINIMA A COMPRESSIONE: C 45/55
- CLASSE DI CONSISTENZA SLUMP: S4
- CLASSE DI ESPOSIZIONE: XS1(I)
- DIMENSIONE MASSIMA DEGLI AGGREGATI: Dmax 25
- CLASSE DI CONTENUTO IN CLORURI: CI 0.20
- RAPPORTO A/C MAX: 0.50
- CONTENUTO MINIMO DI CEMENTO 300 Kg/mc
- COPRIFERRO: 30mm

ACCIAIO DI ARMATURA
- ARMATURA ORDINARIA: B450C
- ARMATURA DI PRECOMPRESSIONE:
  ACCIAIO ARMONICO in trefoli
  fptk = 1860 MPa fp(1)k= 1670 MPa

LEGENDA

OPERE REALIZZATE

ANAS S.p.A.
Direzione Progettazione e Realizzazione Lavori

VARIANTE ALLA S.S.1 AURELIA (AURELIA BIS)
VIABILITA' DI ACCESSO ALL' HUB PORTUALE DI LA SPEZIA
INTERCONNESSIONE TRA I CASELLI DELLA A-12 E IL PORTO DI LA SPEZIA
3° LOTTO TRA FELETTINO E IL RACCORDO AUTOSTRADALE

PROGETTO ESECUTIVO DI STRALCIO E COMPLETAMENTO C - 3° TRATTO

PROGETTO ESECUTIVO **GE265**

CESI	TECHINT	SECOS
Shaping a Better Energy Future – Mandatarie	Engineering & Construction – Mandataria	SOCIETÀ ESPERTI IN SICUREZZA – Mandante

VISTO: IL RESPONSABILE DEL PROCEDIMENTO	RESPONSABILE DELL'INTEGRAZIONE DELLE PRESTAZIONI SPECIALISTICHE	PROGETTISTA SPECIALISTA	IL COORDINATORE DELLA SICUREZZA IN FASE DI PROGETTAZIONE
Ing. Fabrizio CARDONE	Ing. Alessandro RODINO	Ing. Alessandro RODINO	Dott. Domenico TRIMBOLI

OPERE MAGGIORI
GALLERIE ARTIFICIALI
GALLERIA ARTIFICIALE IN PARATIA DI PALI FELETTINO II
IMBOCCHI - PIANTA E PROSPETTO - TAV. 2 DI 2

CODICE PROGETTO (PROGETTO / LIV. PROG. / N. PROG.)	NOME FILE	REVISIONE	SCALA:
DPGE0265 E 20	0000_P00GA02STRCP02_B	B	VARIE
	CODICE ELAB. P00GA02STRCP02		

REV.	DESCRIZIONE	DATA	REDATTO	VERIFICATO	APPROVATO
C					
B	REVISIONE A SEGUITO ISTRUTTORIA ANAS	Ottobre 2021	G. Naretto	M. Barale	A. Rodino
A	EMISSIONE	Marzo 2021	G. Naretto	M. Barale	A. Rodino