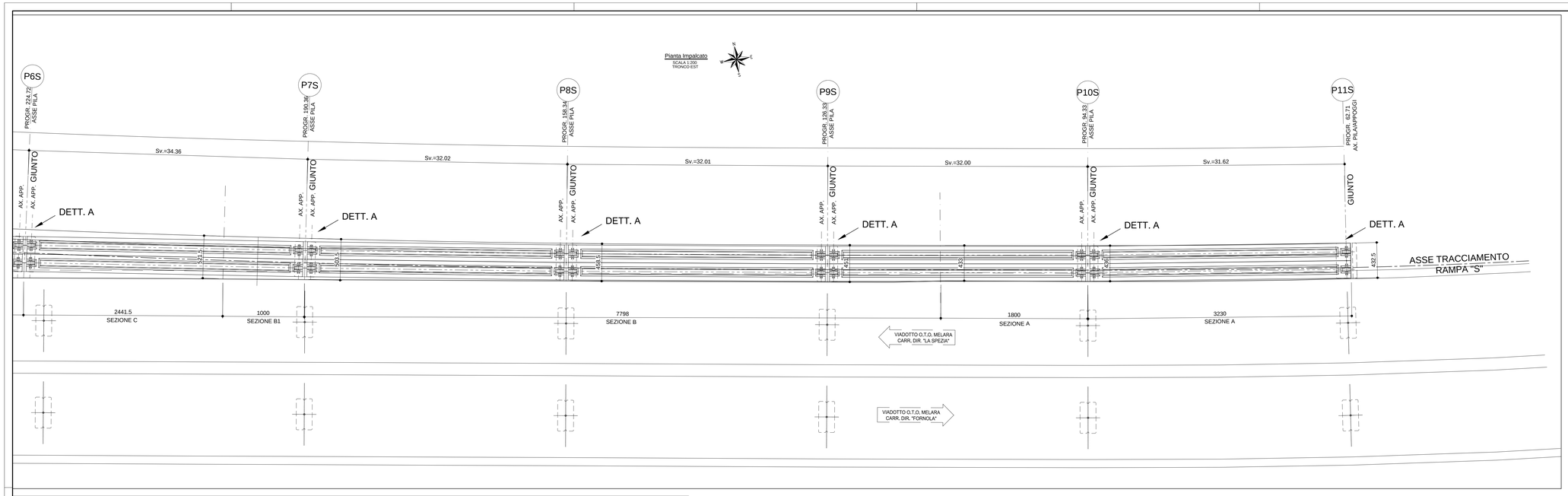

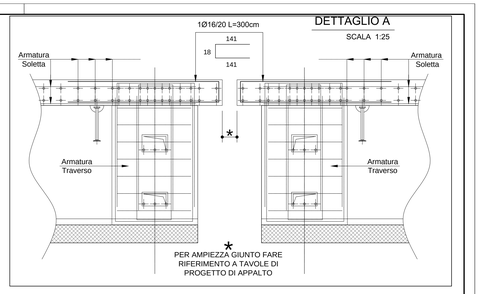

CARATTERISTICHE DEI MATERIALI

IMPALCATO - Calcestruzzo classe C32/40 (UNI111104)

(TRAVERSI E SOLETTA)

Classe d'esposizione ambientale traversi: XS1
Classe d'esposizione ambientale soletta: XF3
Copriferro nominale minimo: ..... 40 mm

SPECIFICHE GENERALI

- Controllo di accettazione per il calcestruzzo (D.M. 14/1/08)
- Tutte le caratteristiche sopra indicate per il calcestruzzo devono essere riportate nella bolla di consegna.
- E' vietata qualunque aggiunta d'acqua al calcestruzzo in cantiere
- Prima di ogni getto avvisare la Direzione Lavori Strutturale
- Il getto con temperature dell'aria inferiori a 5°C deve essere autorizzata dalla Direzione Lavori Strutturale
- In fase di stagionatura dei getti impedire il dilavamento superficiale dei getti per pioggia o ruscellamento d'acqua
- In fase di stagionatura dei getti con temperature dell'aria superiori a 25°C o in presenza di forte irraggiamento solare o di vento, procedere a bagnatura delle superfici già indurite

Acciaio per c.a. in barre ad aderenza migliorata tipo B450C contr.

f_{yk}> 450 N/mm^2 f_{tk}> 540 N/mm^2 A_{gt}> 12%

L'acciaio fornito dovrà essere di tipo saldabile.

Ogni fornitura deve essere accompagnata da copia conforme del relativo certificato, con data non anteriore a tre mesi, emesso dal Laboratorio Ufficiale incaricato del controllo in stabilimento.

Smusso spigoli	Copriferro	Piegature acciaio di armatura
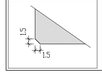	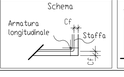	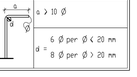

PER LA TIPOLOGIA DEI GIUNTI, LA POSIZIONE E LA RELATIVA AMPIEZZA SI RIMANDA ALL'ELABORATO GRAFICO IDENTIFICATO DAL CODICE: "V04VI14STRDC06_A - Appoggi e dispositivi di protezione sismica"

N.B.: VERIFICARE SOVRAPPOSIZIONE FERRI IN CANTIERE > 60 diametri

ARMATURA SOLETTA

SEZIONE TRASVERSALE A - Scala 1:50

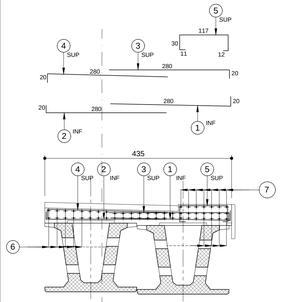

ARMATURA SOLETTA SEZIONE A							
POSIZIONE	1	2	3	4	5	6	7
Ø (mm)	14	14	18	18	12	12	12
N. FERRI	-	-	-	-	-	-	7
PASSO (cm)	1;00	1;00	1;00	1;00	1;00	1;00	-
LUNG.(m)	3.00	3.00	3.00	3.00	2.00	12.00	12.00
SAGOMA	20 / 280 / 20	20 / 280 / 20	20 / 280 / 20	20 / 280 / 20	117 / 11 / 12	sev. 75cm / 100 / sev. 75cm	sev. 75cm / 100 / sev. 75cm
NOTE	INFERIORI -s=80/ -	INFERIORI	SUPERIORI -s=80/ -	SUPERIORI -s=80/ -	SUPERIORI	INFERIORI E SUPERIORI	SUPERIORI

ARMATURA SOLETTA

SEZIONE TRASVERSALE B - Scala 1:50

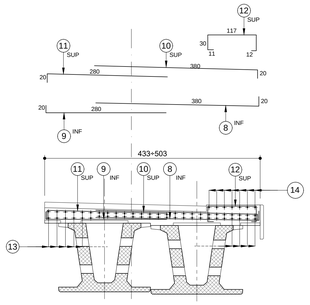

ARMATURA SOLETTA SEZIONE B							
POSIZIONE	8	9	10	11	12	13	14
Ø (mm)	14	14	18	18	12	12	12
N. FERRI	-	-	-	-	-	-	7
PASSO (cm)	1;00	1;00	1;00	1;00	1;00	1;00	-
LUNG.(m)	4.00	3.00	4.00	3.00	2.00	12.00	12.00
SAGOMA	20 / 280 / 20	20 / 280 / 20	20 / 380 / 20	20 / 280 / 20	117 / 11 / 12	sev. 75cm / 100 / sev. 75cm	sev. 75cm / 100 / sev. 75cm
NOTE	INFERIORI -s=80/ -	INFERIORI	SUPERIORI -s=80/ -	SUPERIORI -s=80/ -	SUPERIORI	INFERIORI E SUPERIORI	SUPERIORI

ARMATURA SOLETTA

SEZIONE TRASVERSALE B1 - Scala 1:50

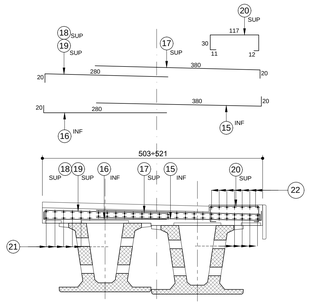

ARMATURA SOLETTA SEZIONE B1								
POSIZIONE	15	16	17	18	19	20	21	22
Ø (mm)	14	14	18	18	12	12	12	12
N. FERRI	-	-	-	-	-	-	-	7
PASSO (cm)	1;00	1;00	1;00	1;00	1;00	1;00	1;00	-
LUNG.(m)	4.00	3.00	4.00	3.00	3.00	2.00	12.00	12.00
SAGOMA	20 / 280 / 20	20 / 280 / 20	20 / 380 / 20	20 / 280 / 20	117 / 11 / 12	sev. 75cm / 100 / sev. 75cm	sev. 75cm / 100 / sev. 75cm	
NOTE	INFERIORI -s=80/ -	INFERIORI	SUPERIORI -s=80/ -	SUPERIORI -s=80/ -	SUPERIORI -s=80/ -	SUPERIORI	INFERIORI E SUPERIORI	SUPERIORI
	ALTERNATI PASSO 1;00							

ARMATURA SOLETTA

SEZIONE TRASVERSALE C - Scala 1:50

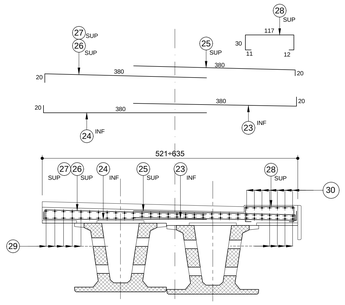

ARMATURA SOLETTA SEZIONE C								
POSIZIONE	23	24	25	26	27	28	29	30
Ø (mm)	14	14	18	22	18	12	12	12
N. FERRI	-	-	-	-	-	-	-	7
PASSO (cm)	1;00	1;00	1;00	1;00	1;00	1;00	1;00	-
LUNG.(m)	4.00	4.00	4.00	4.00	4.00	2.00	12.00	12.00
SAGOMA	20 / 380 / 20	20 / 380 / 20	20 / 380 / 20	20 / 380 / 20	117 / 11 / 12	sev. 75cm / 100 / sev. 75cm	sev. 75cm / 100 / sev. 75cm	
NOTE	INFERIORI -s=80/ -	INFERIORI	SUPERIORI -s=80/ -	SUPERIORI -s=80/ -	SUPERIORI -s=80/ -	SUPERIORI	INFERIORI E SUPERIORI	SUPERIORI
	ALTERNATI PASSO 1;00							

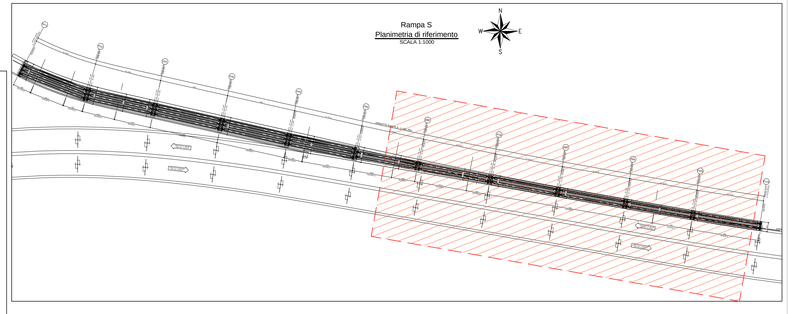

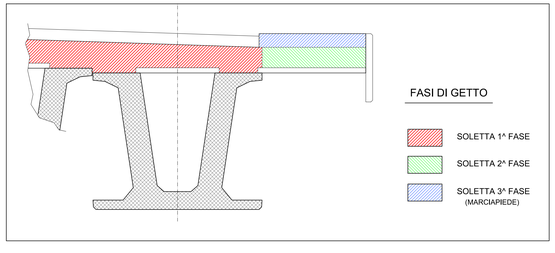

ANAS S.p.A.
Direzione Progettazione e Realizzazione Lavori

VARIANTE ALLA S.S.1 AURELIA (AURELIA BIS)
VIABILITA' DI ACCESSO ALL' HUB PORTUALE DI LA SPEZIA
INTERCONNESSIONE TRA I CASELLI DELLA A-12 E IL PORTO DI LA SPEZIA
3° LOTTO TRA FELETTINO E IL RACCORDO AUTOSTRADALE

PROGETTO ESECUTIVO DI STRALCIO E COMPLETAMENTO C - 3° TRATTO

PROGETTO ESECUTIVO **GE265**

CESI Shaping a Better Energy Future — Mandante
TECHINT Engineering & Construction — Mandataria
ICEA ENGINEERING — Mandante

VISTO: IL RESPONSABILE DEL PROCEDIMENTO	RESPONSABILE DELL'INTEGRAZIONE DELLE PRESTAZIONI SPECIALISTICHE	PROGETTISTA SPECIALISTA	IL COORDINATORE DELLA SICUREZZA IN FASE DI PROGETTAZIONE
Ing. Fabrizio CARDONE	Ing. Alessandro RODINO	Ing. Paolo Alberto COLETTI	Dott. Domenico TRIMBOLI

OPERE MAGGIORI

SVINCOLO DI MELARA
VIADOTTO RAMPA "S"
IMPALCATO - TRONCO EST - ARMATURA TIPOLOGICA SOLETTA - SEZIONI TRASVERSALI

CODICE PROGETTO				NOME FILE	REVISIONE	SCALA:
PROGETTO	LIV. PROG.	N. PROG.		0000_V04VI14STRAR17_A		
DPGE0265	E	20		CODICE ELAB. V04VI14STRAR17	A	VARIE

REV.	DESCRIZIONE	DATA	REDATTO	VERIFICATO	APPROVATO
C					
B					
A	EMISSIONE	Marzo 2021	G. Naretto	A. Rodino	D. Morgera