## Sezione longitudinale in asse trave
SCALA 1:25_1

## ARMATURA DI PRECOMPRESSIONE
N. 60 TREFOLI DA 0.6"
PESO TREFOLI 2096.1 Kg

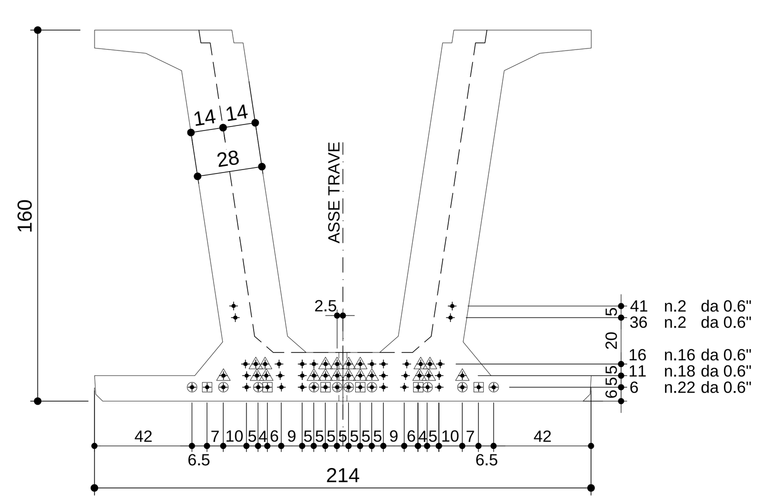


| GUAINE ANTI-ADERENZA (ZONA D'APPOGGIO) | | |
|---|---|---|
| TIPO | N° | Lungh. |
| △ | 20+20 | 150cm |
| ⊕ | 10+10 | 300cm |
| ⊞ | 6+6 | 400cm |

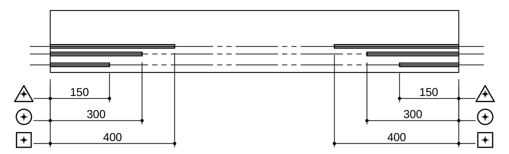


## CARATTERISTICHE DEI MATERIALI

CALCESTRUZZO — 28 gg Rck ≥ C 45/55; SFORMO ≥ C 35/45

FERRO — B 450C

TREFOLI — ROTTURA fptk >1860 _ MPa; SNERVAM. fp(0.1)k >1670_ MPa; TENSIONE σpo 1373 MPa; 0.6"= 190900 Kg

## VISTA FRONTALE
SCALA 1:20_1

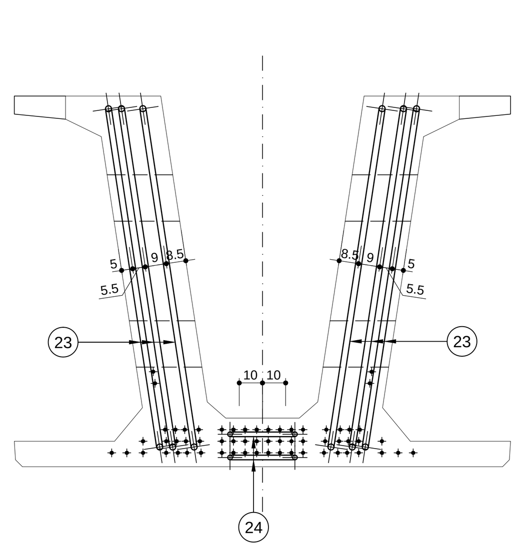

## SEZIONE A-A
SCALA 1:20_1

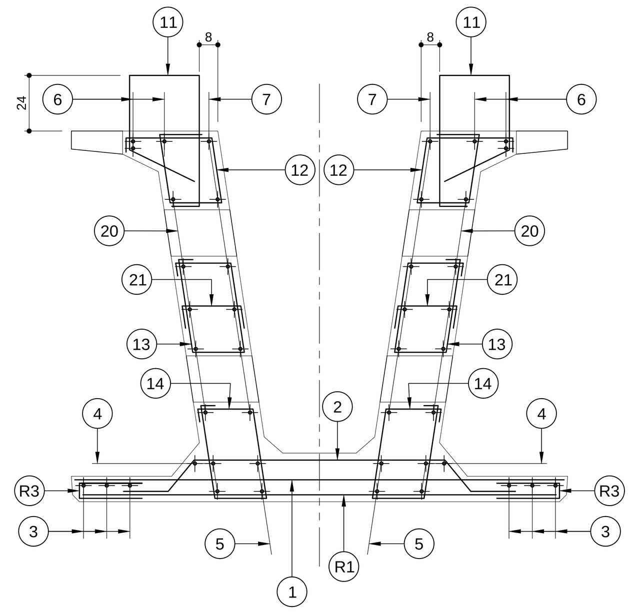

## SEZIONE B-B
SCALA 1:20_1

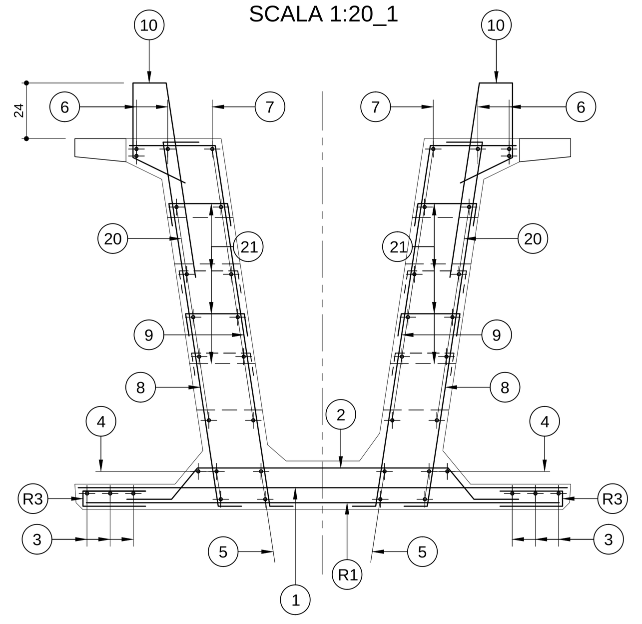

## SEZIONE D-D
SCALA 1:20_1

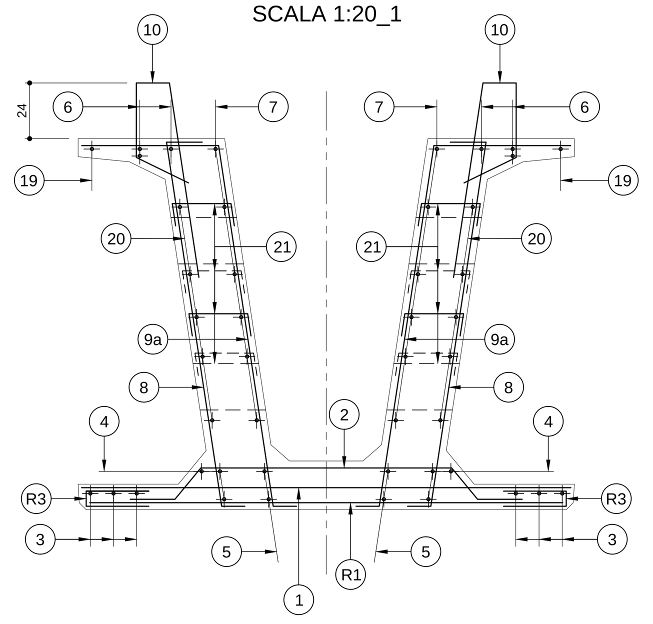

## SEZIONE E-E
SCALA 1:20_1

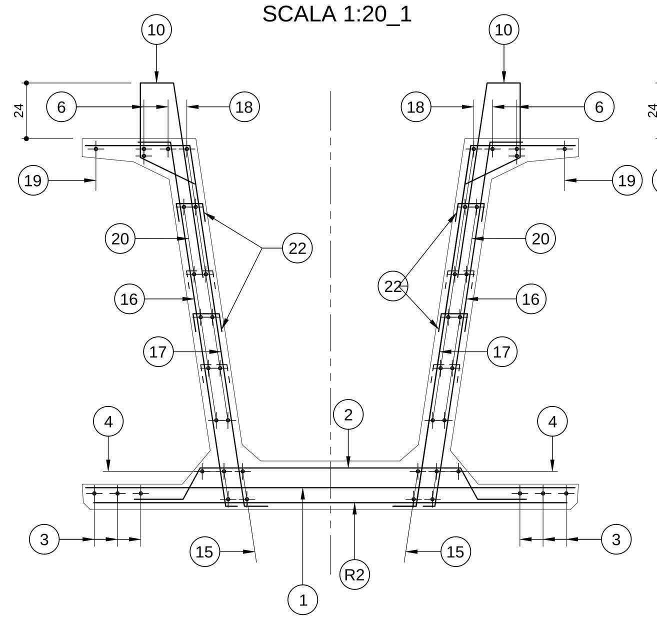

## SEZIONE C-C
SCALA 1:20_1

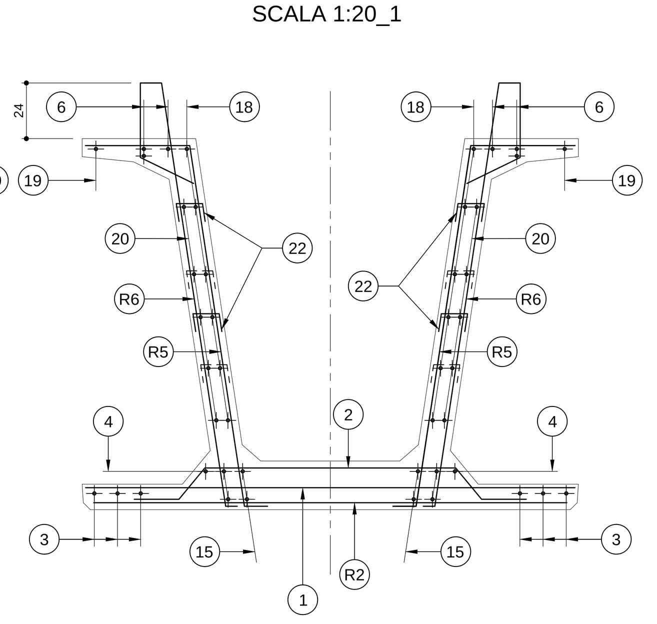

## SEZIONE F-F
SCALA 1:20_1

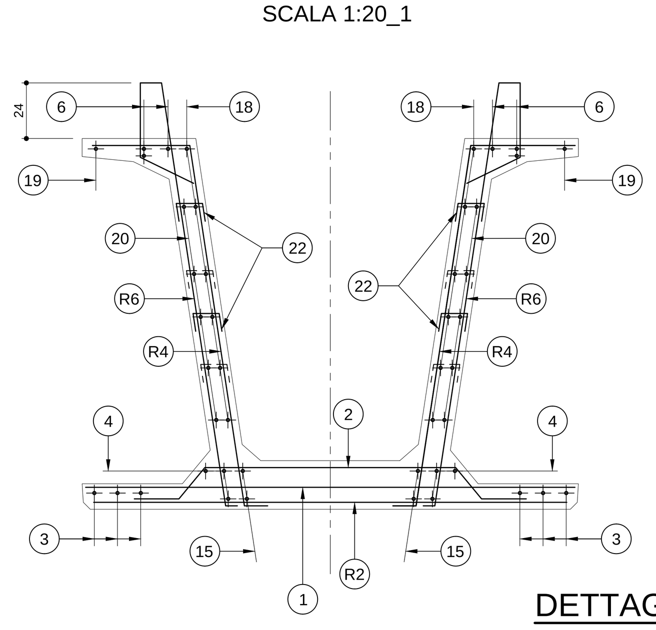

## Armatura traverso
SCALA 1:20_1

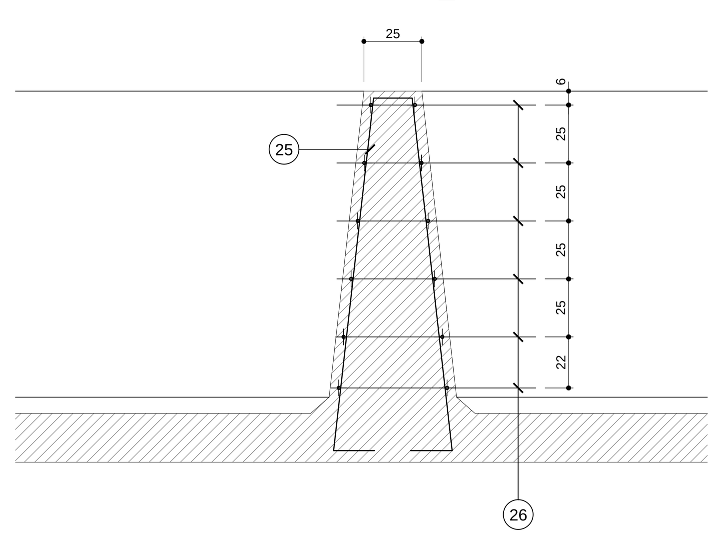

| POSIZIONE | 1 | | 2 | | 3 | 4 | 5 | 6 | 7 | 8 | 9 | 9a | 10 | 11 | 12 | 13 |
|---|---|---|---|---|---|---|---|---|---|---|---|---|---|---|---|---|
| Ø (mm) | 12 | 8 | 12 | 8 | 10 | 16 | 16 | 16 | 12 | 14 | 14 | 14 | 14 | 14 | 14 | 14 |
| N. FERRI | 11*2 | 120 | 11*2 | 120 | 3+3 | 3+3 | (2+2)*2 | 3+3 | (6+6)*2 | (12+12)*2 | (4+4)*2 | (8+8)*2 | (16+16)*2 | (2+2)*2 | (2+2)*2 | (2+2)*2 |
| PASSO (cm) | 1/10 | 1/25 | 1/10 | 1/25 | - | - | - | - | - | 1/20 | 1/20 | 1/20 | 1/20 | - | - | - |
| LUNGH. (m) | 2.05 | | 1.80 | | 12.00*2+9.15 | 12.00*2+9.95 | 2.50 | 12.00*2+9.95 | 2.30 | 1.90 | 2.10 | 2.33 | 1.80 | 1.59 | 1.50 | 1.46 |
| SAGOMA | 205 | | 17 108 17; 19 19; α= 129°.60 | | 1200*2; 915; s>60cm; SOVRAPP. SFALSATE | 1200*2; 995; s>100cm; SOVRAPP. SFALSATE | 15; 235; LATO TESTATA | 1200*2; 995; s>100cm; SOVRAPP. SFALSATE | 15; 215; LATO TESTATA | 17; 155; 18; α= 81°.40 β= 98°.60 | 35; 155; 20; α= 98°.60 | 57; 155; 21; α= 81°.40 | 14; 32; 26; 108; α= 116°.0 β= 98°.60 | 30; 32; 55; 30; 12; α= 116°.0 | 35; 8; 9; 20; 28; 22; α= 98°.60 | 14; 14; 37; 22; α= 81°.40 β= 98°.60 |
| NOTE | | | | | | | | | | | | | | | | |
| PESO (Kg) | 137.3 | | 120.5 | | 122.8 | 321.9 | 31.6 | 321.9 | 49.1 | 110.3 | 40.7 | 90.2 | 139.4 | 15.4 | 14.5 | 14.1 |

| POSIZIONE | 14 | 15 | 16 | 17 | 18 | 19 | 20 | 21 | 22 | 23 | 24 | 25 | 26 |
|---|---|---|---|---|---|---|---|---|---|---|---|---|---|
| Ø (mm) | 14 | 16 | 14 | 14 | 12 | 10 | 12 | 8 | 8 | 26 | 22 | 10 | 10 |
| N. FERRI | (2+2)*2 | 2+2 | (4+4)*2 | (4+4)*2 | 6+6 | 1+1 | 5+5 | (17+17)*2 | 138+138 | (3+3)*2 | 2*2 | 4+4 | (6+6)*2 |
| PASSO (cm) | - | - | 1/20 | 1/20 | - | - | - | 1/40 | 1/80 | - | - | - | 1/25 |
| LUNGH. (m) | 1.46 | 12.00*2+7.30 | 1.85 | 2.20 | 12.00*2+6.50 | 12.00*2+7.55 | 12.00*2+9.45 | 0.40 | 0.27 | 4.80 | 5.50 | 3.50 | 2.045 |
| SAGOMA | 14; 14; 37; 22; α= 81°.40 β= 98°.60 | 1200*2; 730; s>100cm; SOVRAPP. SFALSATE | 14; 155; 16; α= 98°.60 | 43; 155; 22; α= 98°.60 | 1200*2; 650; s>75cm; SOVRAPP. SFALSATE | 1200*2; 755; s>60cm | 1200*2; 945; s>75cm; SOVRAPP. SFALSATE | 23; 9; 8; α= 98°.60 | 9; 9; 9; α= 98°.60 | 30; 150; 300 | 30; 260; 260 | 16; 153; 14; 14; α= 83°.60 β= 96°.40 | 85; 85; VAR. 20-49 |
| NOTE | | | | | | | | DISPOSTI A QUINCONCE | DISPOSTI A QUINCONCE | | | | |
| PESO (Kg) | 14.1 | 197.9 | 35.8 | 42.6 | 325.4 | 39.0 | 297.4 | 10.7 | 29.4 | 240.4 | 65.7 | 17.3 | 30.3 |

PESO TOTALE ACCIAIO Kg 2876

| RETI | R1 | R2 | R3 | R4 | R5 | R6 |
|---|---|---|---|---|---|---|
| Ø Trasv. (mm) | 10/10 | 6/20 | 6/20 | 10/10 | 10/20 | 10/20 |
| Ø Long. (mm) | 6/25 | 6/25 | 6/25 | 6/25 | 6/25 | 6/25 |
| SVILUPPO (m) | 2.05 | 2.05 | 0.60 | 2.20 | 2.20 | 2.46 |
| LUNGH. (m) | 2*1.00 | 30.05 | 2*31.95 | 2*2*4.00 | 2*18.05 | 2*26.05 |
| SAGOMA | 205 | 205 | 27; 6; 27 | 43; 155; 22; α= 98°.60 | 43; 155; 22; α= 98°.60 | 9; 182; 32; 12; 11; α= 81°.40 β= 115°.90 |
| NOTE | | | | VEDI DETTAGLIO | VEDI DETTAGLIO | VEDI DETTAGLIO |
| PESO (Kg) | 28.9 | 123.2 | 76.7 | 248.5 | 315.3 | 508.8 |

PESO TOTALE RETI Kg 1301

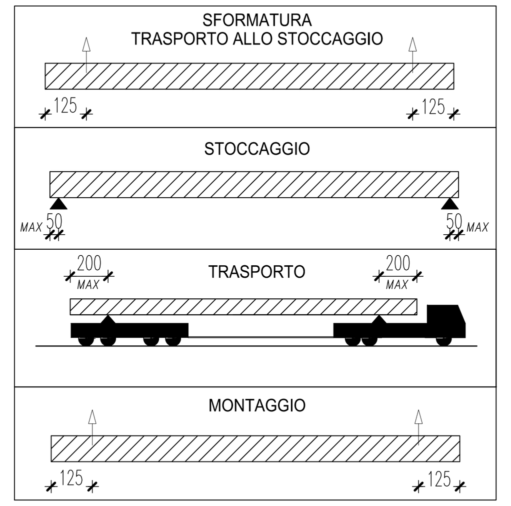


## DETTAGLIO RETI R4-R5
SCALA 1:20_1

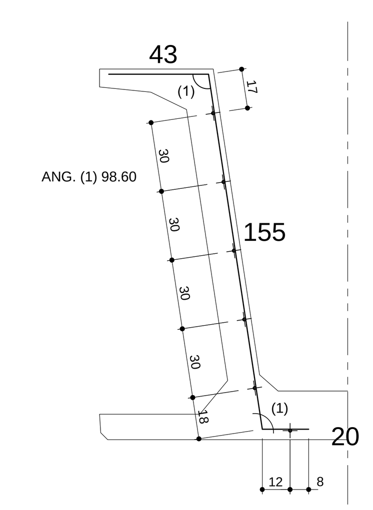


## DETTAGLIO RETE R6
SCALA 1:20_1

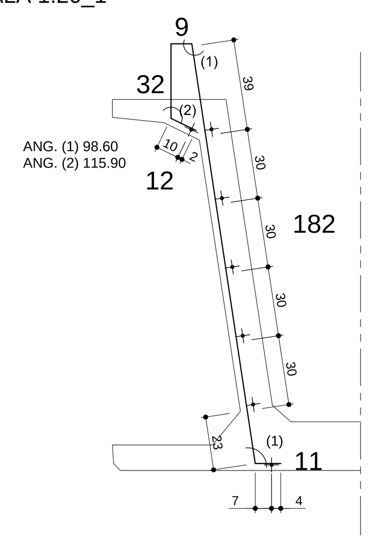


ANAS S.p.A.
Direzione Progettazione e Realizzazione Lavori

**VARIANTE ALLA S.S.1 AURELIA (AURELIA BIS)**
**VIABILITA' DI ACCESSO ALL' HUB PORTUALE DI LA SPEZIA**
**INTERCONNESSIONE TRA I CASELLI DELLA A-12 E IL PORTO DI LA SPEZIA**
**3° LOTTO TRA FELETTINO E IL RACCORDO AUTOSTRADALE**

**PROGETTO ESECUTIVO DI STRALCIO E COMPLETAMENTO C - 3° TRATTO**

**PROGETTO ESECUTIVO** — **GE265**

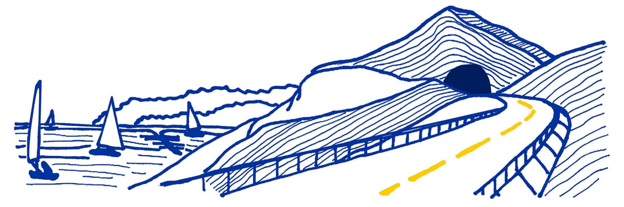

CESI — Mandante; TECHINT Engineering & Construction — Mandataria; IGEAS ENGINEERING — Mandante

| VISTO: IL RESPONSABILE DEL PROCEDIMENTO | RESPONSABILE DELL'INTEGRAZIONE DELLE PRESTAZIONI SPECIALISTICHE | PROGETTISTA SPECIALISTA | IL COORDINATORE DELLA SICUREZZA IN FASE DI PROGETTAZIONE |
|---|---|---|---|
| Ing. Fabrizio CARDONE | Ing. Alessandro RODINO | Ing. Paolo Alberto COLETTI | Dott. Domenico TRIMBOLI |

# OPERE MAGGIORI
**SVINCOLO DI MELARA**
**VIADOTTO RAMPA 'W'**
**IMPALCATO - ARMATURA TRAVE W07a-W07b**

| CODICE PROGETTO (PROGETTO / LIV. PROG. / N. PROG.) | NOME FILE / CODICE ELAB. | REVISIONE | SCALA: |
|---|---|---|---|
| DPGE0265 E 20 | 0000_V04VI15STRAR08_A / V04VI15STRAR08 | A | VARIE |

| REV. | DESCRIZIONE | DATA | REDATTO | VERIFICATO | APPROVATO |
|---|---|---|---|---|---|
| C | | | | | |
| B | | | | | |
| A | EMISSIONE | Marzo 2021 | G. Naretto | A. Rodino | D. Morgera |