SEZIONE MURO PREFABBRICATO

TIPO G

H= 660 CON STABILIZZAZIONE DA 60 cm.

Scala 1:50

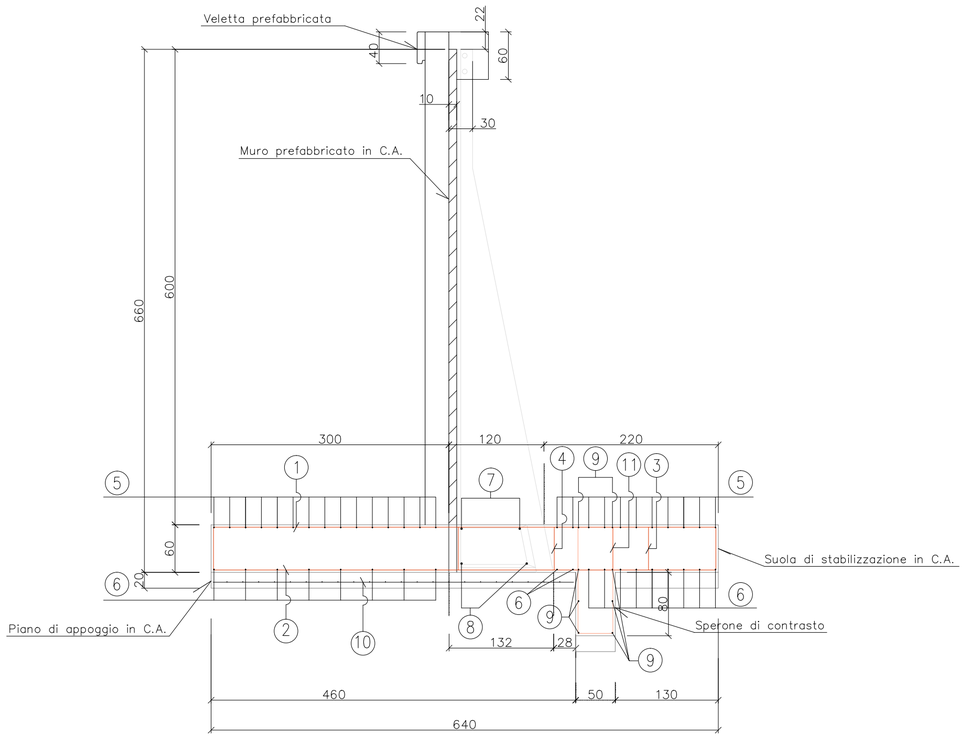

POSIZIONE 1	
	N°6
	ø24/250 cm.
	sv.748 cm
POSIZIONE 2	
	N°6
	ø24/250 cm.
	sv.742 cm
POSIZIONE 3	
	N°6
	ø24/250 cm.
	sv.354 cm
POSIZIONE 4	
	N°6
	ø24/250 cm.
	sv.538 cm
POSIZIONE 5	
	N°26
	ø10/20
	sv.250 cm
POSIZIONE 6	
	N°26
	ø10/20
	sv.250 cm
POSIZIONE 7	
	N°2
	ø24
	sv.250 cm
POSIZIONE 8	
	N°2
	ø24
	sv.250 cm
POSIZIONE 9	
	N°8
	ø10
	sv.250 cm
POSIZIONE 10 Rete elettrosaldata	
	N°1
	ø6/20 x 20 cm.
	sv.455 x 250 cm
POSIZIONE 11 Staffe	
	N°10
	ø20/25 cm.
	sv.376 cm

(10) Rete elettrosaldata ø6/20x20

(11) Staffe ø20/25 cm.–sv.376

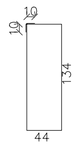

(1) N°6 ø24/250 cm.–sv.748

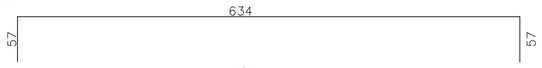

(3) N°6 ø24/250 cm.–sv.354

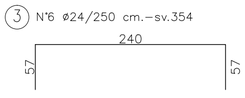

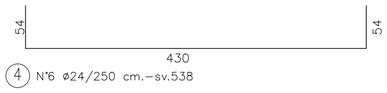

(4) N°6 ø24/250 cm.–sv.538

(2) N°6 ø24/250 cm.–sv.742

PARTICOLARE VELETTA PREFABBRICATA PER MURI PREFABBRICATI RIVESTITI IN PIETRA LOCALE

Scala 1:10

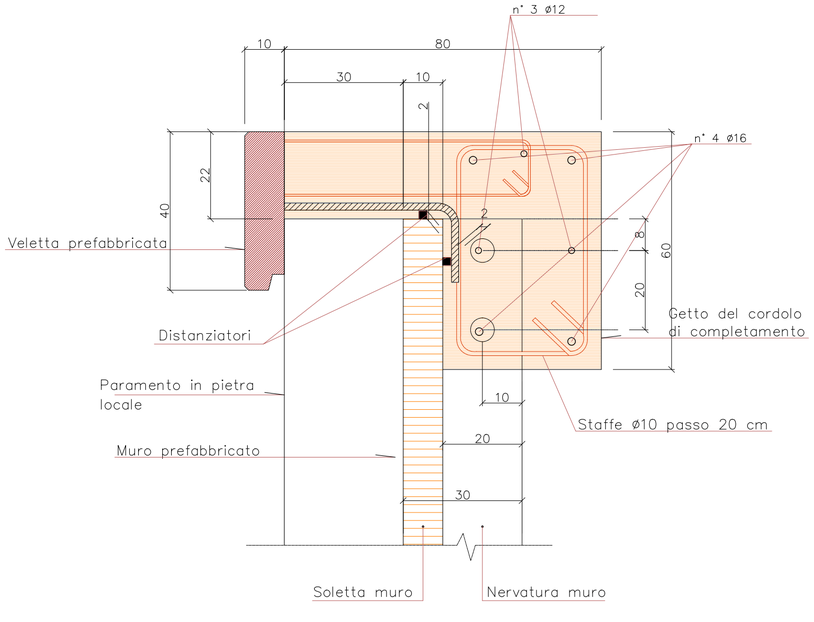

PARTICOLARE COSTRUTTIVO PER MURI TIPO "T"

VISTA LATERALE

Al fine di realizzare lo schema statico di progetto, e' importante raccordare bene in fase di getto la platea al muro prefabbricato su entrambi i lati della soletta.

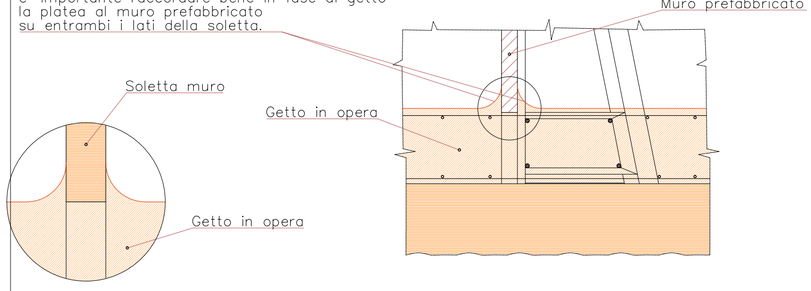

VISTA DALLE NERVATURE

Al fine di realizzare lo schema statico di progetto, e' importante raccordare bene in fase di getto la platea al muro prefabbricato su entrambi i lati delle nervature.

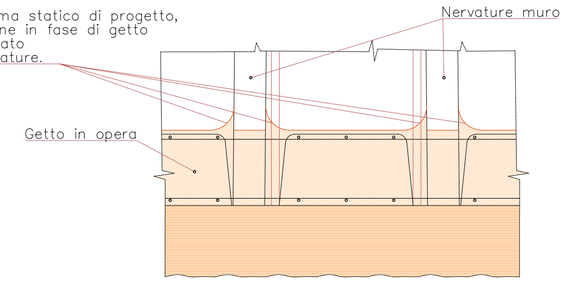

PRESCRIZIONI PER I MATERIALI

calcestruzzo prefabbricato : C35/45 — *classe esposizione:* XD1

calcestruzzo in opera per fondazioni: C25/30 — *classe esposizione:* XC2

calcestruzzo in opera piani d'appoggio: C16/20

acciaio : B450C

NOTE PARTICOLARI

- La portanza del terreno e le opere di fondazione devono essere verificate dal Direttore dei Lavori delle strutture in opera.
- Il piano di appoggio per le strutture prefabbricate dovra' essere perfettamente piano. Le tolleranze massime ammesse sulle quote sono di ±1 cm.
- Tutte le quote e le dimensioni sono espresse in centimetri salvo diverse indicazioni.

ANAS S.p.A.

Direzione Progettazione e Realizzazione Lavori

VARIANTE ALLA S.S.1 AURELIA (AURELIA BIS)
VIABILITA' DI ACCESSO ALL' HUB PORTUALE DI LA SPEZIA
INTERCONNESSIONE TRA I CASELLI DELLA A-12 E IL PORTO DI LA SPEZIA
3° LOTTO TRA FELETTINO E IL RACCORDO AUTOSTRADALE

PROGETTO ESECUTIVO DI STRALCIO E COMPLETAMENTO C - 3° TRATTO

PROGETTO ESECUTIVO — **GE265**

CESI — Shaping a Better Energy Future — Mandante

TECHINT Engineering & Construction — Mandataria

IGEOG ENGINEERING — Mandante

VISTO: IL RESPONSABILE DEL PROCEDIMENTO	RESPONSABILE DELL'INTEGRAZIONE DELLE PRESTAZIONI SPECIALISTICHE	PROGETTISTA SPECIALISTA	IL COORDINATORE DELLA SICUREZZA IN FASE DI PROGETTAZIONE
Ing. Fabrizio CARDONE	Ing. Alessandro RODINO	Ing. Paolo Alberto COLETTI	Dott. Domenico TRIMBOLI

OPERE MINORI

OPERE DI SOSTEGNO: MURI
SVINCOLO DI MELARA - VIABILITA' LOCALE
MURO DI SOSTEGNO PREFABBRICATO IN DX RAMPA Z (MU49)
ARMATURA

CODICE PROGETTO (PROGETTO / LIV. PROG. / N. PROG.)	NOME FILE	REVISIONE	SCALA:
DPGE0265 E 20	CODICE ELAB. V04OM16STRAR01 0000_V04OM16STRAR01_A	A	VARIE

REV.	DESCRIZIONE	DATA	REDATTO	VERIFICATO	APPROVATO
C					
B					
A	EMISSIONE	Marzo 2021	M. Barale	A. Rodino	D. Morgera