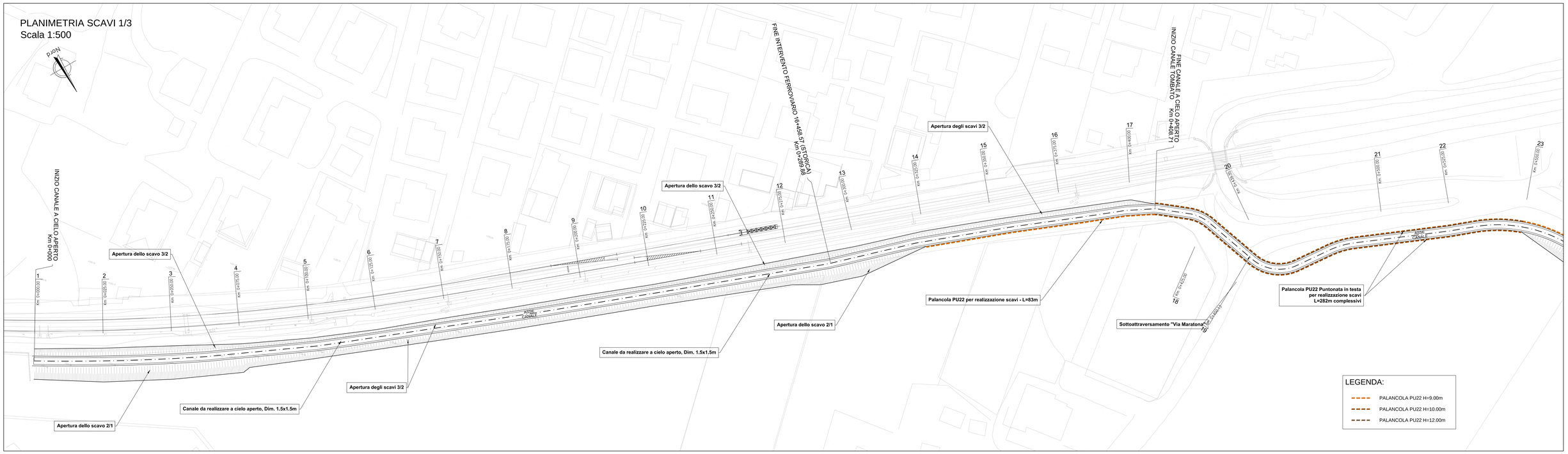

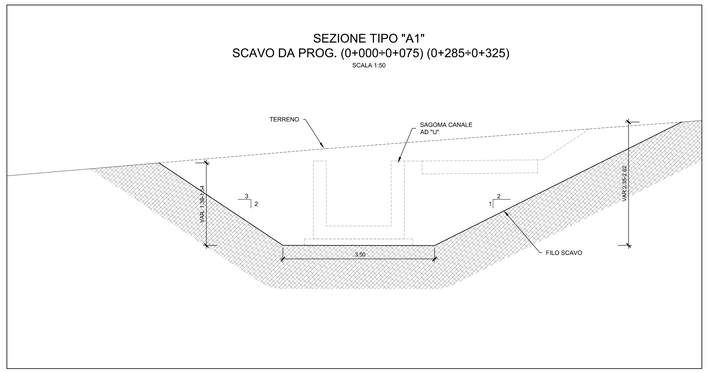

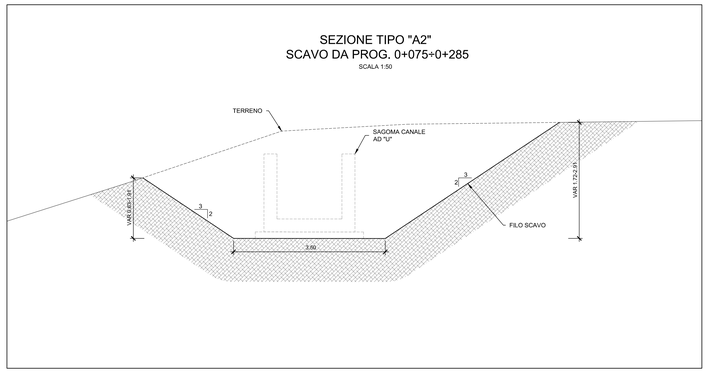

NOTA: Il Sottoattraversamento delle viabilità è previsto sarà realizzato per fasi con l'occupazione parziale della carreggiata, prevedendo il senso alternato del traffico gestito con impianto semaforico

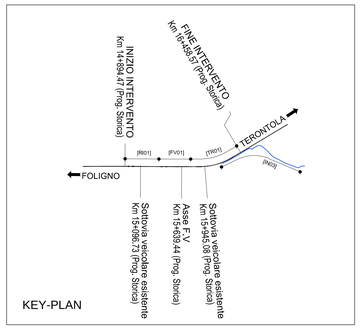

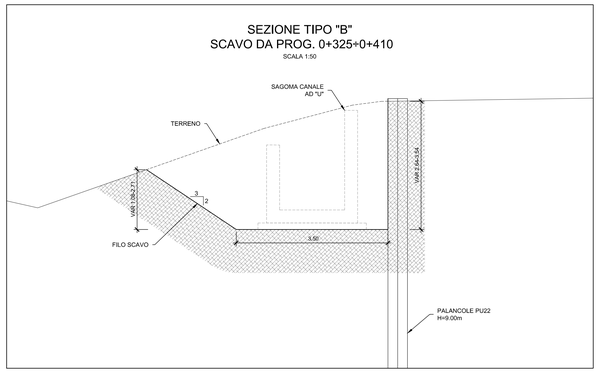

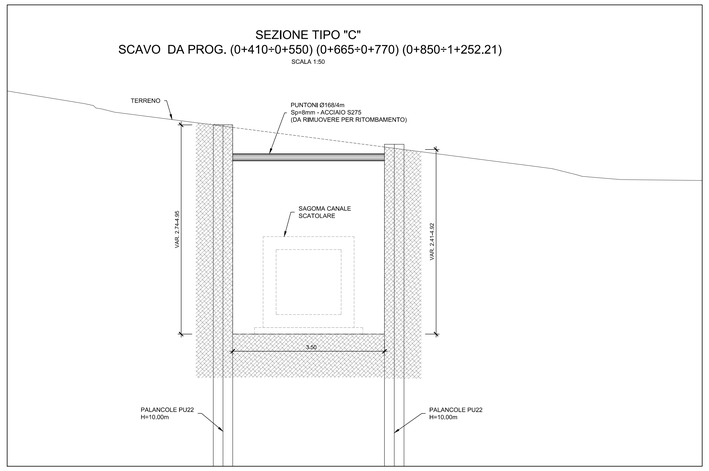

NOTA: per le caratteristiche dei materiali e incidenze di armatura vedasi elaborato: IR0B.01.D.10.TT.OC00.0.0.001 - "Tabella materiali"

COMMITTENTE:

RFI RETE FERROVIARIA ITALIANA
GRUPPO FERROVIE DELLO STATO ITALIANE

PROGETTAZIONE:

ITALFERR
GRUPPO FERROVIE DELLO STATO ITALIANE

DIREZIONE TECNICA
U.O. COORDINAMENTO NO CAPTIVE E INGEGNERIA DI SISTEMA

PROGETTO DEFINITIVO

POTENZIAMENTO DELLA LINEA FOLIGNO-TERONTOLA

INTERVENTI DI SEMPLIFICAZIONE E VELOCIZZAZIONE SUL PRG DELLA STAZIONE DI ASSISI

OPERE MINORI
Canale di recapito al Tescio: pianta e sezioni di scavo - tav.1 di 3

SCALA : varie

COMMESSA	LOTTO	FASE	ENTE	TIPO DOC.	OPERA/DISCIPLINA	PROGR.	REV.
IR0B	01	D	10	BZ	IN0300	002	A

Revis.	Descrizione	Redatto	Data	Verificato	Data	Approvato	Data	Autorizzato	Data
A	Emissione	L.Dinelli	Luglio 2020	S.Paolieri	Luglio 2020	T.Paoletti	Luglio 2020	S.FERRARI	Luglio 2020

File: IR0B01D10BZIN0300002A.dwg

n. Elab.: