COMMITTENTE:

RFI
RETE FERROVIARIA ITALIANA
GRUPPO FERROVIE DELLO STATO ITALIANE

PROGETTAZIONE:

ITALFERR
GRUPPO FERROVIE DELLO STATO ITALIANE

DIREZIONE TECNICA
U.O. TECNOLOGIE CENTRO

PROGETTO DEFINITIVO

POTENZIAMENTO DELLA LINEA FOLIGNO–TERONTOLA

INTERVENTI DI SEMPLIFICAZIONE E VELOCIZZAZIONE PRG DELLA STAZIONE DI ELLERA

IMPIANTI DI SEGNALAMENTO
PIANO CAVI ACC

SCALA :
—/—

COMMESSA	LOTTO	FASE	ENTE	TIPO DOC.	OPERA/DISCIPLINA	PROGR.	REV.
IR0B	02	D	18	PX	AS0000	002	A

Revis.	Descrizione	Redatto	Data	Verificato	Data	Approvato	Data	Autorizzato/Data
A	Emissione definitiva	M.Angelino	07/2020	S.Meneghello	07/2020	T.Paoletti	07/2020	G.Guidi Buffarini 07/2020 ITALFERR S.p.A. U.O. Tecnologie Centro Ing. Guido Guidi Buffarini Ordine Ingegneri Provincia di Roma n° 17812

File: IR0B02D18PXAS0000002A.dwg | n. Elab.: 18_14

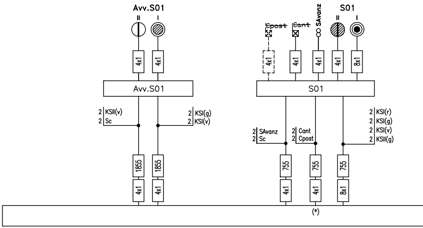
Avv.S01
II
I
4x1
4x1
Avv.S01
2 KSII(v)
2 Sc
2 KSI(g)
2 KSI(v)
1855
1855
4x1
4x1
S01
~~Cpost~~
~~Cant~~
SAvanz
4x1
4x1
4x1
4x1
8x1
S01
2 SAvanz
2 Sc
2 Cant
2 Cpost
2 KSI(r)
2 KSI(g)
2 KSI(v)
2 KSII(g)
755
755
755
4x1
4x1
8x1
(*)

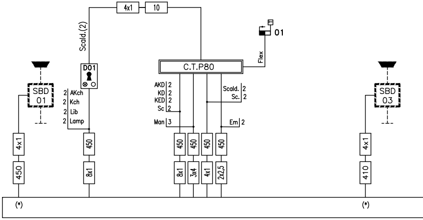
4x1
10
Scald.(2)
01
Flex
C.T.P80
D01
SBD 01
SBD 03
2 AKch
2 Kch
2 Lib
2 Lamp
AKD 2
KD 2
KED 2
Sc 2
Man 3
Scald. 2
Sc. 2
Em 2
4x1
450
450
8x1
450
450
450
450
8x1
3x4
4x1
2x2,5
4x1
410
(*)
(*)

(*) NOTA: solo predisposizione dei cavi di alimentazione e controllo.

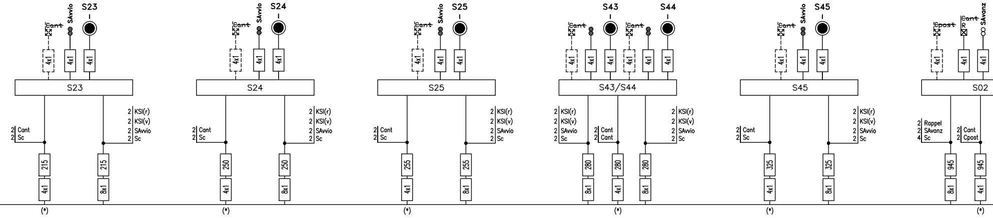
S23
S24
S25
S43
S44
S45
~~Cant~~
SAvvio
~~Cpost~~
SAvanz
R
4x1
S23
S24
S25
S43/S44
S45
S02
2 KSI(r)
2 KSI(v)
2 SAvvio
2 Sc
2 Cant
2 Sc
2 Cant
2 Cant
2 Rappel
2 SAvanz
4 Sc
2 Cant
2 Cpost
215
250
255
280
325
945
8x1
4x1
(*)

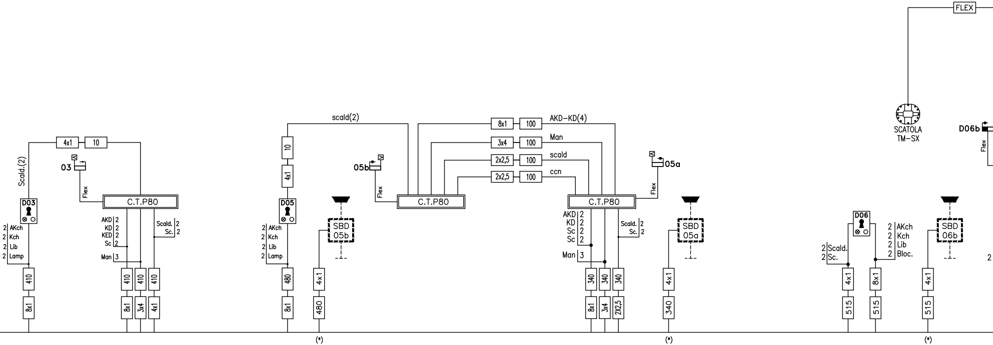
FLEX
SCATOLA
TM-SX
D06b
Flex
4x1
10
Scald.(2)
03
D03
C.T.P80
AKD 2
KD 2
KED 2
Sc 2
Man 3
Scald. 2
Sc. 2
2 AKch
2 Kch
2 Lib
2 Lamp
410
8x1
3x4
scald(2)
05b
D05
480
SBD
05b
8x1
AKD-KD(4)
3x4
Man
2x2,5
scald
ccn
100
05a
SBD
05a
Sc 2
Man 3
340
2X2,5
D06
2 Scald.
2 Sc.
2 AKch
2 Kch
2 Lib
2 Bloc.
SBD
06b
515
(*)

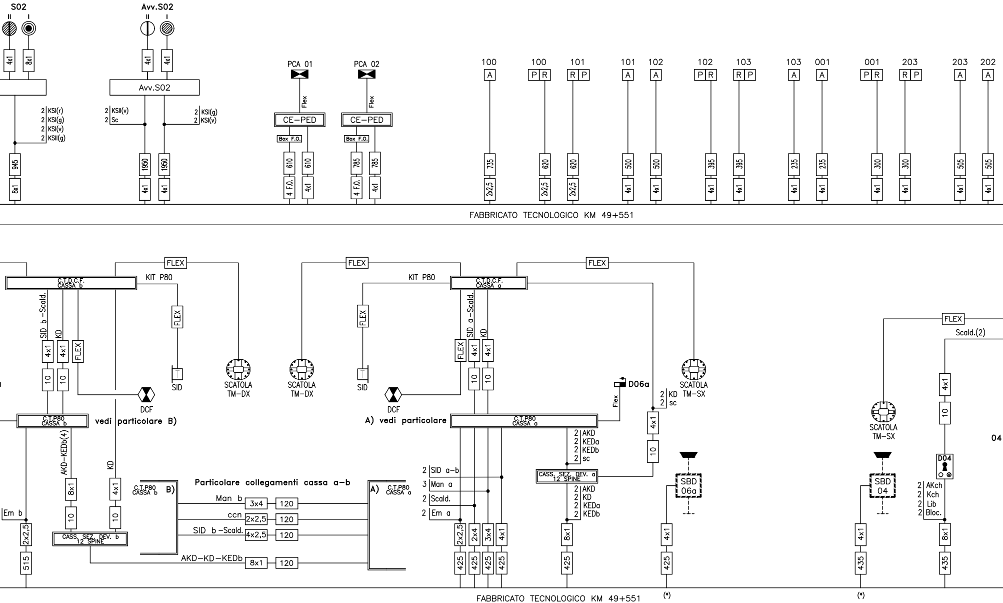
S02
II
I
4x1
8x1
2 KSI(r)
2 KSI(g)
2 KSI(v)
2 KSII(g)
945
8x1
Avv.S02
II
I
4x1
4x1
Avv.S02
2 KSII(v)
2 Sc
2 KSI(g)
2 KSI(v)
1950
1950
4x1
4x1
PCA 01
Flex
CE–PED
Box F.O.
610
610
4 F.O.
4x1
PCA 02
Flex
CE–PED
Box F.O.
785
785
4 F.O.
4x1
100
A
735
2x2,5
100
P R
620
2x2,5
101
R P
620
2x2,5
101
A
500
4x1
102
A
500
4x1
102
P R
395
4x1
103
R P
395
4x1
103
A
235
4x1
001
A
235
4x1
001
P R
300
4x1
203
R P
300
4x1
203
A
505
4x1
202
A
505
4x1
FABBRICATO TECNOLOGICO KM 49+551
FLEX
C.T.D.C.F. CASSA b
KIT P80
SID b –Scald.
KD
4x1
4x1
FLEX
10
10
FLEX
SID
SCATOLA TM–DX
DCF
C.T.P80 CASSA b
vedi particolare B)
AKD–KEDb(4)
KD
8x1
4x1
10
10
Em b
2x2,5
515
CASS. SEZ. DEV. b 12 SPINE
C.T.P80 CASSA b
B)
Particolare collegamenti cassa a–b
Man b
3x4
120
ccn
2x2,5
120
SID b –Scald.
4x2,5
120
AKD–KD–KEDb
8x1
120
A)
C.T.P80 CASSA a
FLEX
SCATOLA TM–DX
KIT P80
FLEX
SID
DCF
A) vedi particolare
C.T.D.C.F. CASSA a
SID a–Scald.
KD
FLEX
4x1
4x1
10
10
FLEX
SCATOLA TM–SX
D06a
Flex
2 KD
2 sc
C.T.P80 CASSA a
2 AKD
2 KEDa
2 KEDb
2 sc
4x1
10
2 SID a–b
3 Man a
2 Scald.
2 Em a
CASS. SEZ. DEV. a 12 SPINE
2 AKD
2 KD
2 KEDa
2 KEDb
SBD 06a
2x2,5
2x4
3x4
4x1
8x1
4x1
425
425
425
425
425
425
FABBRICATO TECNOLOGICO KM 49+551
(*)
FLEX
Scald.(2)
SCATOLA TM–SX
4x1
10
04
D04
SBD 04
2 AKch
2 Kch
2 Lib
2 Bloc.
4x1
8x1
435
435
(*)

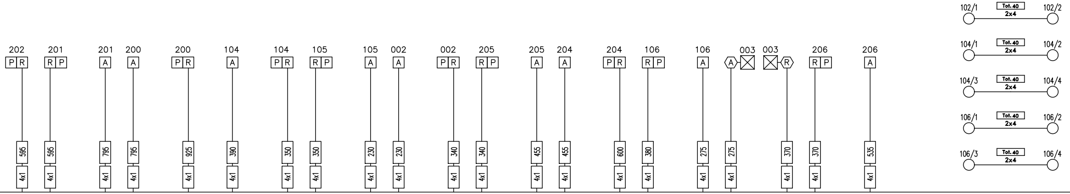

202 P R
201 R P
201 A
200 A
200 P R
104 A
104 P R
105 R P
105 A
002 A
002 P R
205 R P
205 A
204 A
204 P R
106 R P
106 A
003 A
003 R
206 R P
206 A
595 4x1
595 4x1
795 4x1
795 4x1
925 4x1
390 4x1
350 4x1
350 4x1
230 4x1
230 4x1
340 4x1
340 4x1
455 4x1
455 4x1
600 4x1
380 4x1
275 4x1
275 4x1
370 4x1
370 4x1
535 4x1
102/1 Tot. 40 2x4 102/2
104/1 Tot. 40 2x4 104/2
104/3 Tot. 40 2x4 104/4
106/1 Tot. 40 2x4 106/2
106/3 Tot. 40 2x4 106/4

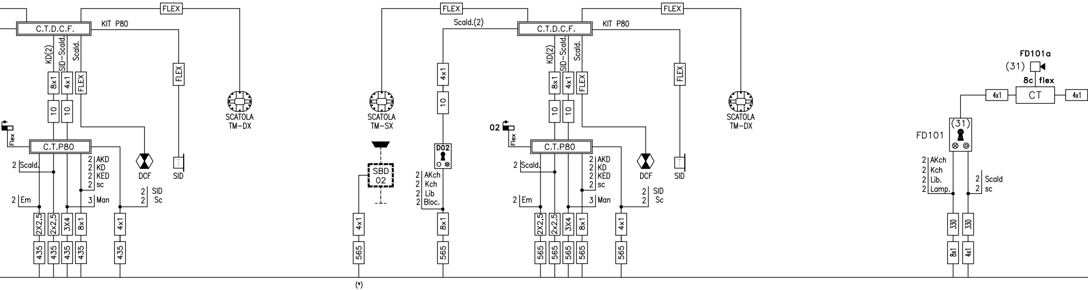

FLEX
C.T.D.C.F.
KIT P80
KD(2)
SID-Scald.
Scald.
8x1
4x1
FLEX
10
10
FLEX
SCATOLA TM-DX
Flex
C.T.P80
2 Scald.
2 AKD
2 KD
2 KED
2 sc
2 Em
3 Man
2 SID
2 Sc
DCF
SID
2X2,5
2x2,5
3X4
8x1
4x1
435
435
435
435
435
FLEX
SCATOLA TM-SX
SBD 02
4x1
565
(*)
Scald.(2)
4x1
10
D02
2 AKch
2 Kch
2 Lib
2 Bloc.
8x1
565
FLEX
C.T.D.C.F.
KIT P80
KD(2)
SID-Scald.
Scald.
8x1
4x1
FLEX
10
10
02
Flex
C.T.P80
2 Scald.
2 AKD
2 KD
2 KED
2 sc
2 Em
3 Man
2 SID
2 Sc
DCF
FLEX
SID
SCATOLA TM-DX
2X2,5
2x2,5
3X4
8x1
4x1
565
565
565
565
565
FD101a
(31)
8c flex
4x1
CT
4x1
(31)
FD101
2 AKch
2 Kch
2 Lib.
2 Lamp.
2 Scald
2 sc
330
330
8x1
4x1

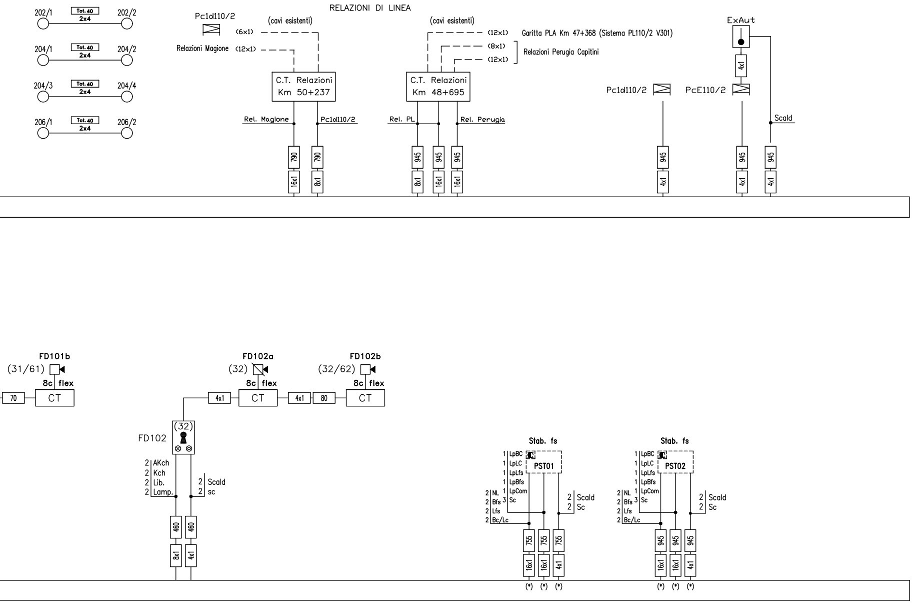
202/1
Tot.40
2x4
202/2
204/1
Tot.40
2x4
204/2
204/3
Tot.40
2x4
204/4
206/1
Tot.40
2x4
206/2
RELAZIONI DI LINEA
Pc1d110/2
(cavi esistenti)
(6x1)
Relazioni Magione
(12x1)
C.T. Relazioni
Km 50+237
Rel. Magione
Pc1d110/2
790
790
16x1
8x1
(cavi esistenti)
(12x1)
Garitta PLA Km 47+368 (Sistema PL110/2 V301)
(8x1)
(12x1)
Relazioni Perugia Capitini
C.T. Relazioni
Km 48+695
Rel. PL
Rel. Perugia
945
945
945
8x1
16x1
16x1
ExAut
4x1
Pc1d110/2
PcE110/2
Scald
945
4x1
945
4x1
945
4x1
FD101b
(31/61)
8c
flex
70
CT
FD102a
(32)
8c
flex
4x1
CT
4x1
80
FD102b
(32/62)
8c
flex
CT
FD102
(32)
2 AKch
2 Kch
2 Lib.
2 Lamp.
2 Scald
2 sc
460
460
8x1
4x1
Stab. fs
1 LpBC
1 LpLC
1 LpLfs
1 LpBfs
1 LpCom
3 Sc
PST01
2 NL
2 Bfs
2 Lfs
2 Bc/Lc
2 Scald
2 Sc
755
755
755
16x1
16x1
4x1
(*)
(*)
(*)
Stab. fs
1 LpBC
1 LpLC
1 LpLfs
1 LpBfs
1 LpCom
3 Sc
PST02
2 NL
2 Bfs
2 Lfs
2 Bc/Lc
2 Scald
2 Sc
945
945
945
16x1
16x1
4x1
(*)
(*)
(*)