Firmato digitalmente da
DAVIDE GIUSEPPE TRIVELLI
SerialNumber = TINIT-TRVDDG77C19A881
C = IT

SEZIONE B-B

SCALA 1:100

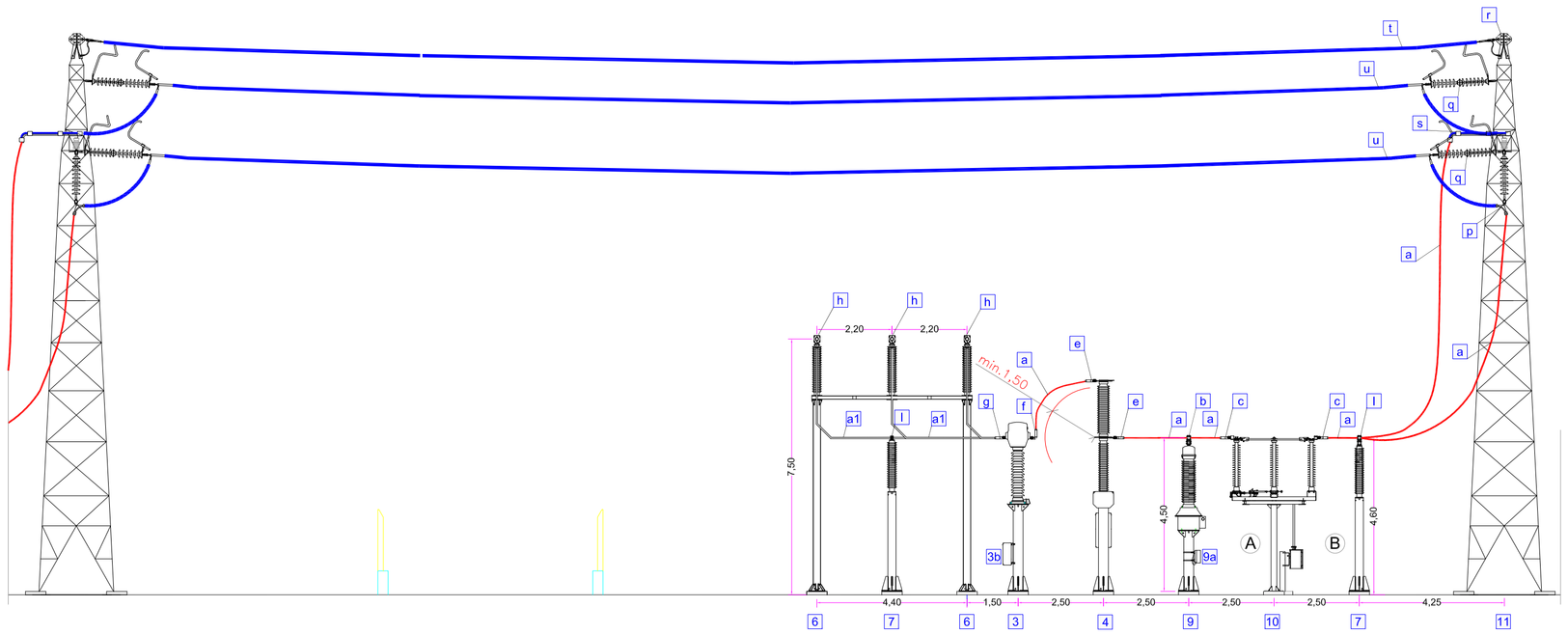

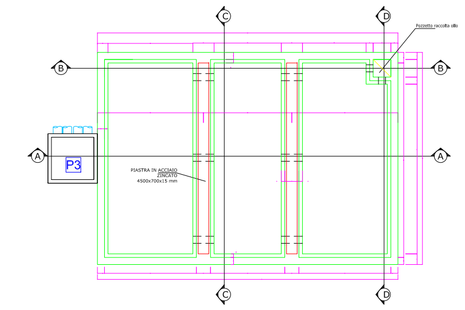

SEZIONE A-A
SCALA 1:50

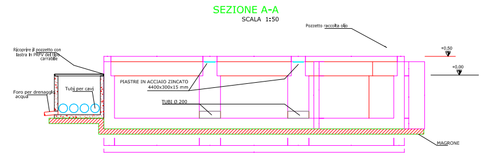

SEZIONE B-B
SCALA 1:50

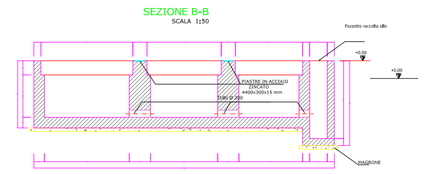

SEZIONE C-C

SCALA 1:100

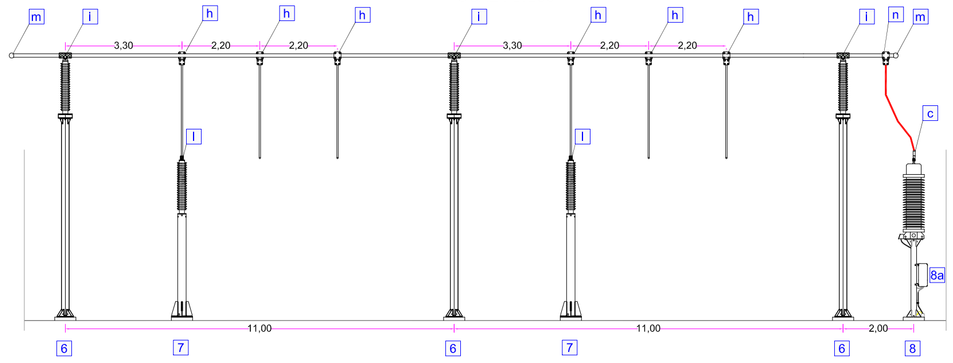

SEZIONE C-C
SCALA 1:50

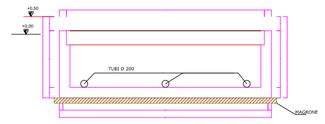

SEZIONE D-D
SCALA 1:50

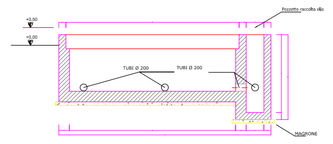

SEZIONE A-A

SCALA 1:100

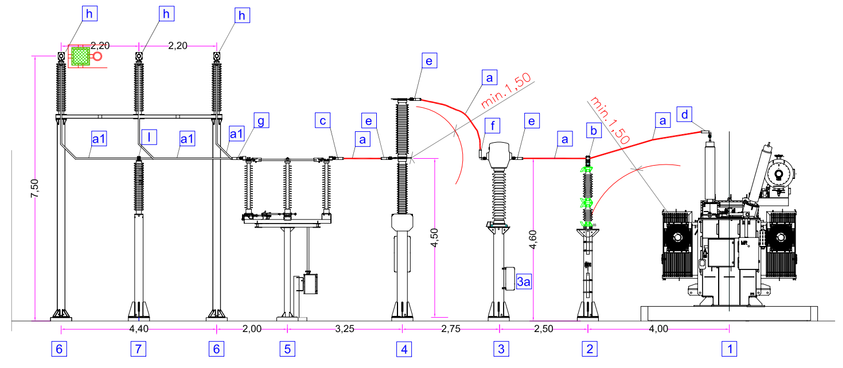

SEZIONE D-D

SCALA 1:100

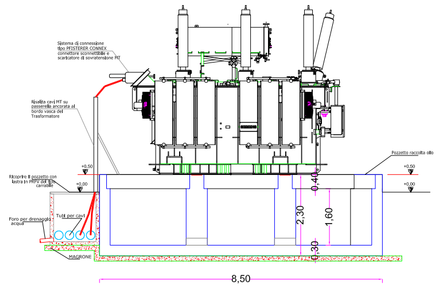

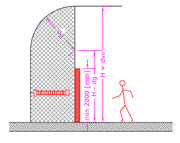

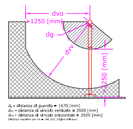

LEGENDA MORSE AT E CONDUTTORI

POS.	FIGURA	FUNZIONE
a		CORDA ALLUMINIO Ø36 TIPO LC5
a1		TUBO ALLUMINIO Ø40/30 TIPO LC1050
a2		TUBO ALLUMINIO Ø100/90 TIPO LC1050
b		MORSETTO DERIVAZIONE A "T" CORDA PASSANTE Ø36 CODOLO DERIVATO D=40 TIPO LM1013/2
c		MORSETTO DIRITTO DI GIUNZIONE A COMPRESSIONE CORDA Ø36 CODOLO D=40 TIPO LM1020/2
d		MORSETTO A 90° DI GIUNZIONE A COMPRESSIONE CORDA Ø36 CODOLO D=40 TIPO LM1018/2
e		MORSETTO DRITTO A COMPRESSIONE E ATTACCO PIATTO CORDA Ø36 PIATTO 100*10*16 + FORATURA 4*Ø14 TIPO CARBONI NON UNIFICATE
f		MORSETTO A 90° A COMPRESSIONE E ATTACCO PIATTO CORDA Ø36 PIATTO 100*10*16 + FORATURA 4*Ø14 TIPO CARBONI NON UNIFICATE
g		MORSETTO DRITTO TUBO CODOLO TUBO D=40 CODOLO D=40 Matr. 206610 - Tipo LM1084/1
h		MORSETTO DERIVAZIONE A "T" TUBO PASSANTE D=100 TUBO DERIVATO D=40 Matr. 202741 - Tipo LM1086/1
i		MORSETTO DI SUPPORTO CON SUPPORTO SCORREVOLE per TUBO D=100 SU ISOLATORE Tipo LM1041/2
l		MORSETTO DI GIUNZIONE CON SUPPORTO FISSO per TUBO D=40 SU ISOLATORE Matr. 206430 - Tipo LM1034/1
m		CONTRAPPESO 40+/+3 kg TUBO D=100 Matr. 211402 - Tipo LM1088
n		MORSETTO DERIVAZIONE A "T" TUBO PASSANTE D=100 CORDA DERIVATA Ø36

LE MORSE INDICATE POSSONO SUBIRE VERIAZIONI IN FUNZIONE DELLE APPARECCHIATURE APPROVVIGIONATE
(Codici e numeri di matricola da standard ENEL)

LEGENDA MORSE AT E CONDUTTORI

POS.	FIGURA	FUNZIONE
p		MORSA PER RICHIAMO CALATA CON CONTRAPPESO PER CORDA AL Ø36 Tipo LM1164/4
q		MORSA PER CORDA AL Ø36, CONDUTTORE AT Ø31,5 AMARRO DOPPIO CON SPINETROMETRO Tipo LM1176/2
r		MORSA PER AMARRO DELLA CORDA DI GUARDIA Ø11,5 Tipo LM051
s		ARMAMENTO PER SUPPORTO AI Ø 36 LM1183/2 ISOLATORE PORTANTE LJ1002/5 - Matr.304023
t		FUNE DI GUARDIO IN ACCIAIO RIVESTITO DI ALLUMINIO Ø11,5 mm Tipo LC51 - Matr. 317503
u		CONDUTTORE A CORDA ALLUMINIO/ACCIAIO Ø 31,5 mm Tipo LC2 - Matr. 317020

REGIONE CAMPANIA
PROVINCIA DI BENEVENTO
COMUNE DI MORCONE

REALIZZAZIONE DI UN IMPIANTO PER LA PRODUZIONE DI ENERGIA ELETTRICA DA FONTE EOLICA NEL COMUNE DI MORCONE (BN)

PROGETTO DEFINITIVO

REMCU_D18.5_REV1

SEZIONE TRASFORMATORE – ALTERNATIVA 1

REVISIONI N.	DATA	DESCRIZIONE	RED.	VER.	APP.
A	11.11.2019	Prima emissione			
B	04/11/2021	Alternativa 1			

SCALA: 1:1.00

CODIFICA: P.D

PROGETTAZIONE
ENERGY & ENGINEERING S.R.L.
Via XXIII Luglio 139
83044 – Bisaccia (AV)
P.IVA 02618900647
Tel./Fax. 0827/81480
pec: energyengineering@legalmail.it

IL PROGETTISTA
Ing. Davide G. Trivelli

IL COMMITTENTE
Renexia SpA
Viale Abruzzo 410
66100 – Chieti Scalo (CH)
P.IVA 02192110696
Tel. 0871 58745