SEZIONE TIPO – TRINCEA

DETTAGLIO SCARICO ACQUE METEORICHE DA PIATTAFORMA

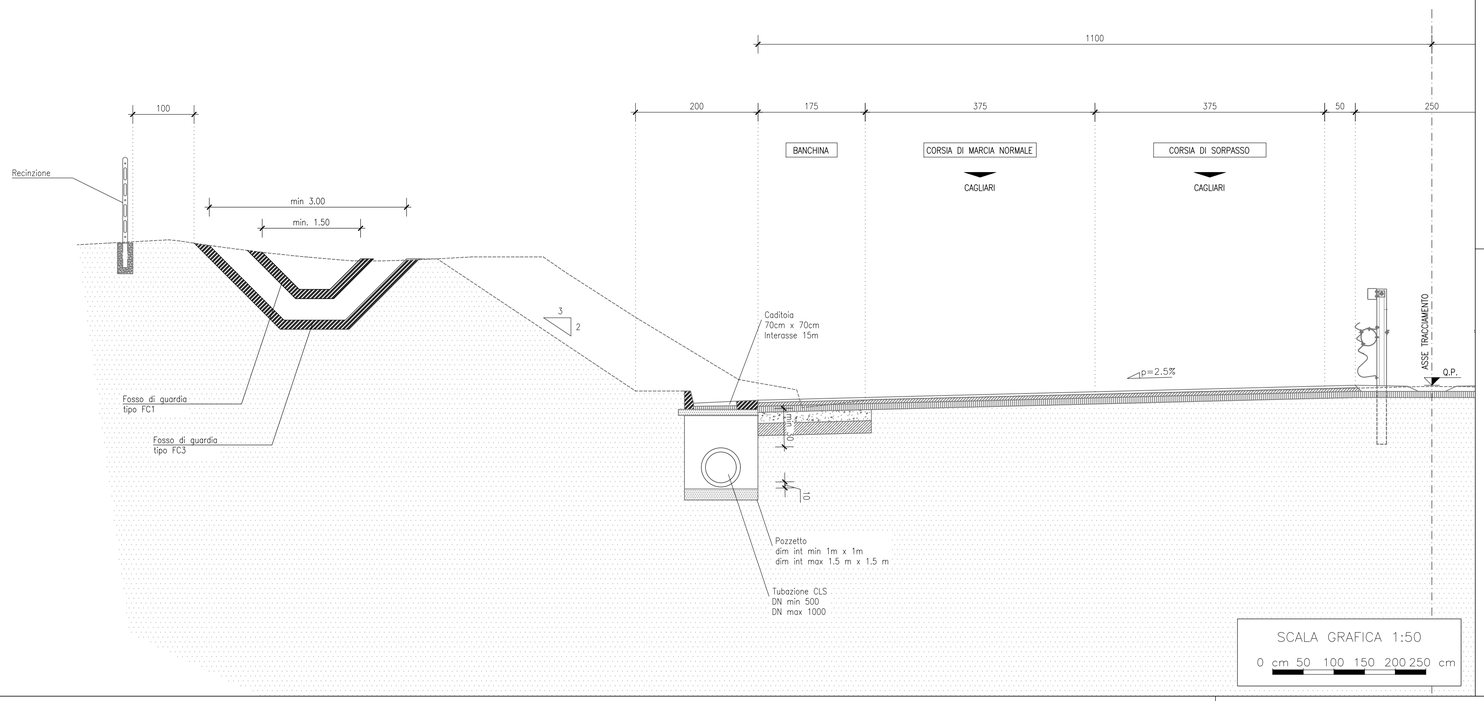

PARTICOLARE EMBRIVE A LATO RILEVATO

INTERASSE 15 m

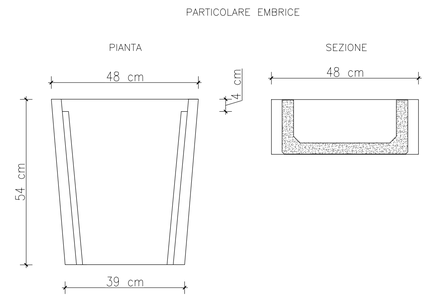

SCALA GRAFICA 1:10
0 cm 10 20 30 40 50 cm

PARTICOLARE CUNETTA A LATO TRINCEA

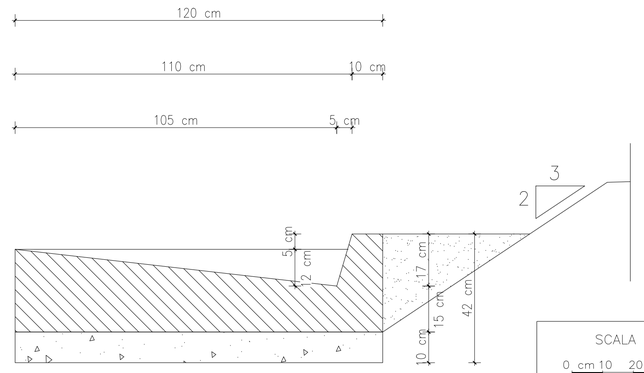

SCALA GRAFICA 1:10
0 cm 10 20 30 40 50 cm

SEZIONE TIPO – RILEVATO

DETTAGLIO SCARICO ACQUE METEORICHE DA PIATTAFORMA

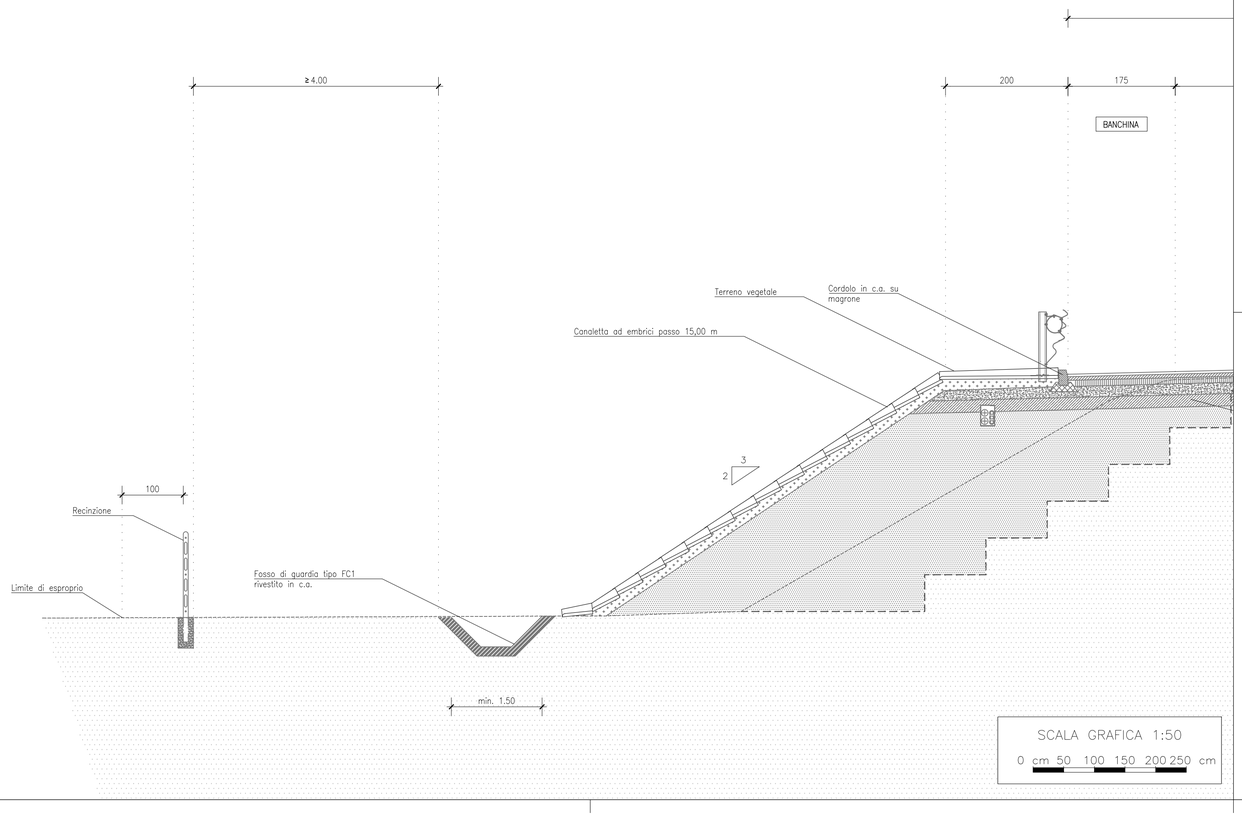

PARTICOLARE FOSSO DI GUARDIA

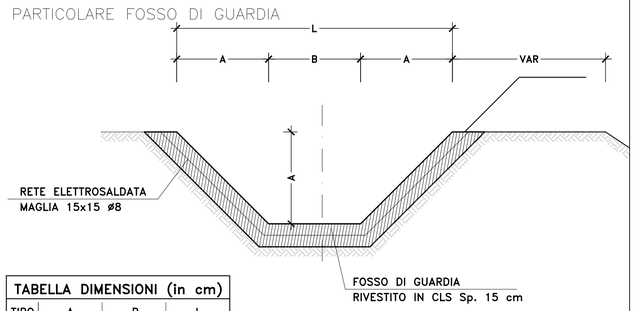

TABELLA DIMENSIONI (in cm)			
TIPO	A	B	L
FC1	50	50	150
FC2	75	75	225
FC3	100	100	300

SCALA GRAFICA 1:20
0 cm 20 40 60 80 100 cm

PARTICOLARE POZZETTO CON CADITOIA

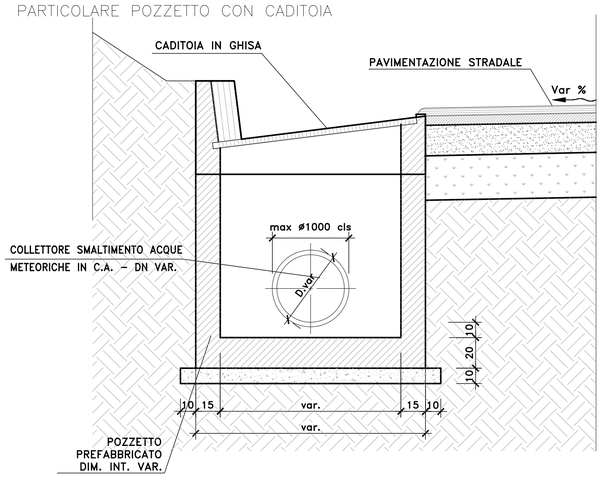

ANAS S.p.A.
Direzione Progettazione e Realizzazione Lavori

S.S.195 "SULCITANA"

COMPLETAMENTO ITINERARIO CAGLIARI - PULA - LOTTO 2

COLLEGAMENTO CON LA S.S 130 E AEROPORTO CAGLIARI ELMAS

DAL Km 21+488,70 AL Km 23+900,00

RELAZIONE ARCHEOLOGICA E PROGETTAZIONE DEFINITIVA

PROGETTO DEFINITIVO — COD. CA12

PROGETTAZIONE: ANAS - DIREZIONE PROGETTAZIONE E REALIZZAZIONE LAVORI

PROGETTISTA E RESPONSABILE INTEGRATORE PRESTAZIONI SPECIALISTICHE
Ing. M. RASIMELLI
Ordine Ingegneri Provincia di Perugia n° A632

GRUPPO DI PROGETTAZIONE
Ing. D. BONADIES
Ing. P. LOSPENNATO
Ing. S. PELLEGRINI
Ing. A. POLLI
Ing. C. CASTELLANO
Ing. G.N. GUERRINI
Ing. M. TANZINI
Ing. A. LUCIA

IL GEOLOGO
S. PIAZZOLI

COORDINATORE PER LA SICUREZZA IN FASE DI PROGETTAZIONE
Ing. L. IOVINE

VISTO: IL RESP. DEL PROCEDIMENTO
Ing. M. COGHE

IL GRUPPO DI PROGETTAZIONE:
MANDATARIA
PINI SWISS ENGINEERS SA — MANDANTE
PINI SWISS ENGINEERS Srl — MANDANTE

PROTOCOLLO | DATA:

IDROLOGIA E IDRAULICA

SISTEMA DI SMALTIMENTO ACQUE DI PIATTAFORMA

Opere tipo e particolari

Asse principale

CODICE PROGETTO (PROGETTO / LIV. PROG. / N. PROG.)	NOME FILE	REVISIONE	SCALA
DPCA12 D 2001	T00ID00IDRDC01A.dwg CODICE ELAB. T00ID00IDRDC01	A	Varie

REV.	DESCRIZIONE	DATA	REDATTO	VERIFICATO	APPROVATO
D					
C					
B					
A	PRIMA EMISSIONE	Giugno 2020	C. CASTELLANO	A. POLLI	M. RASIMELLI