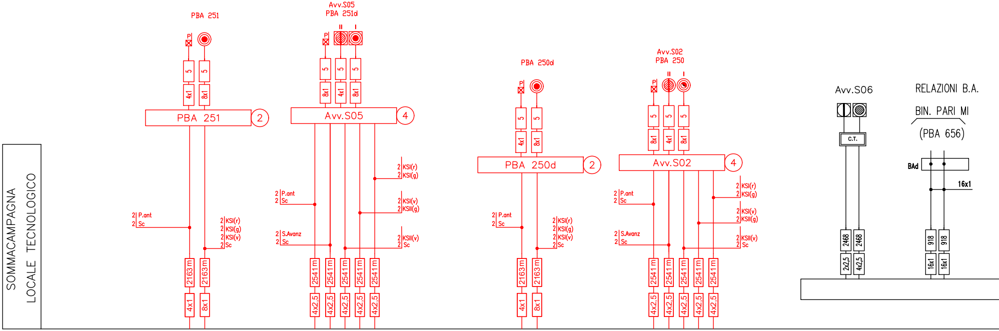
SOMMACAMPAGNA
LOCALE TECNOLOGICO
PBA 251
P
5
5
4x1
8x1
PBA 251
2
2 P.ant
2 Sc
2 KSI(r)
2 KSI(g)
2 KSI(v)
2 Sc
2163 m
2163 m
4x1
8x1
Avv.S05
PBA 251d
II
I
P
5
5
5
8x1
4x1
8x1
Avv.S05
4
2 KSI(r)
2 KSI(g)
2 P.ant
2 Sc
2 KSI(v)
2 KSII(g)
2 S.Avanz
2 Sc
2 KSII(v)
2 Sc
2541 m
2541 m
2541 m
2541 m
2541 m
4x2,5
4x2,5
4x2,5
4x2,5
4x2,5
PBA 250d
P
5
5
4x1
8x1
PBA 250d
2
2 P.ant
2 Sc
2 KSI(r)
2 KSI(g)
2 KSI(v)
2 Sc
2163 m
2163 m
4x1
8x1
Avv.S02
PBA 250
II
I
P
5
5
5
8x1
4x1
8x1
Avv.S02
4
2 P.ant
2 Sc
2 KSI(r)
2 KSI(g)
2 KSI(v)
2 KSII(g)
2 S.Avanz
2 Sc
2 KSII(v)
2 Sc
2541 m
2541 m
2541 m
2541 m
2541 m
4x2,5
4x2,5
4x2,5
4x2,5
4x2,5
Avv.S06
C.T.
2468
2468
2x2,5
4x2,5
RELAZIONI B.A.
BIN. PARI MI
(PBA 656)
BAd
16x1
918
918
16x1
16x1

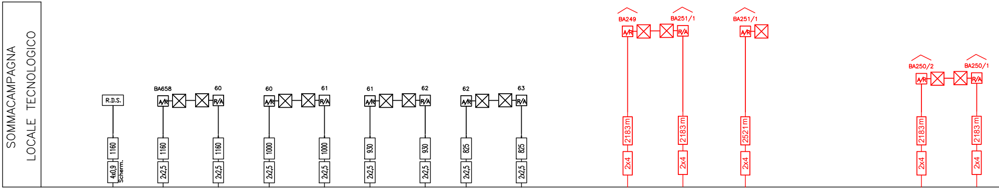
SOMMACAMPAGNA
LOCALE TECNOLOGICO
R.D.S.
1160
4x0,9 Scherm.
BA658
60
A/R
R/A
1160
1160
2x2,5
2x2,5
60
61
A/R
R/A
1000
1000
2x2,5
2x2,5
61
62
A/R
R/A
930
930
2x2,5
2x2,5
62
63
A/R
R/A
825
825
2x2,5
2x2,5
BA249
BA251/1
A/R
R/A
2183m
2183m
2x4
2x4
BA251/1
A/R
2521m
2x4
BA250/2
BA250/1
A/R
R/A
2183m
2183m
2x4
2x4

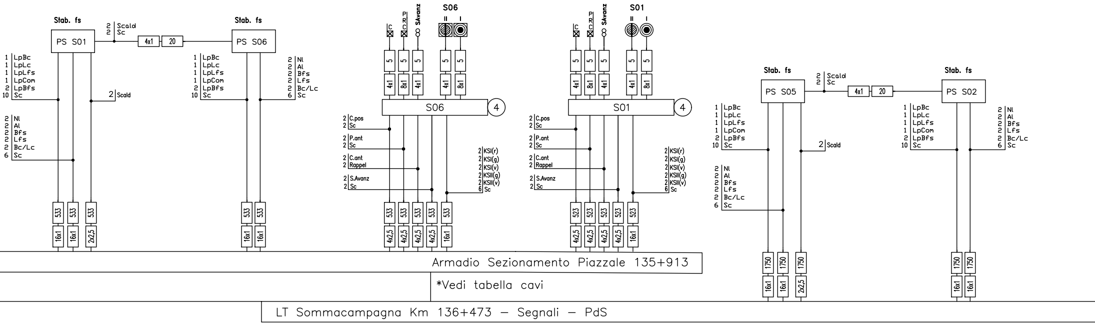
Stab. fs
PS S01
PS S06
2 Scald
2 Sc
4x1
20
1 LpBc
1 LpLc
1 LpLfs
1 LpCom
2 LpBfs
10 Sc
2 Nl
2 Al
2 Bfs
2 Lfs
2 Bc/Lc
6 Sc
533
16x1
2x2,5
S06
S01
C
P
SAvanz
II
I
5
4x1
8x1
4
2 C.pos
2 Sc
2 P.ant
2 Sc
2 C.ant
2 Rappel
2 S.Avanz
2 Sc
2 KSI(r)
2 KSI(g)
2 KSI(v)
2 KSII(g)
2 KSII(v)
6 Sc
4x2,5
523
PS S05
PS S02
1750

Armadio Sezionamento Piazzale 135+913

*Vedi tabella cavi

LT Sommacampagna Km 136+473 – Segnali – PdS

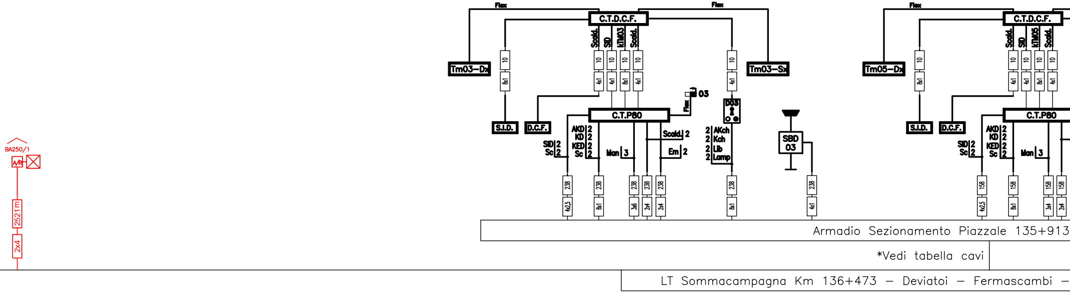
Flex
C.T.D.C.F.
Tm03–Dx
Tm03–Sx
Tm05–Dx
Scald.
SD
ktM03
ktM05
10
8x1
4x1
S.I.D.
D.C.F.
C.T.P80
03
D03
SBD 03
SID 2
Sc 2
AKD 2
KD 2
KED 2
Sc 2
Man 3
Scald. 2
Em 2
2 AKch
2 Kch
2 Lib
2 Lamp
238
4x2,5
3x6
2x4
158
3x4
BA250/1
A/R
2521m
2x4

Armadio Sezionamento Piazzale 135+913

*Vedi tabella cavi

LT Sommacampagna Km 136+473 – Deviatoi – Fermascambi –

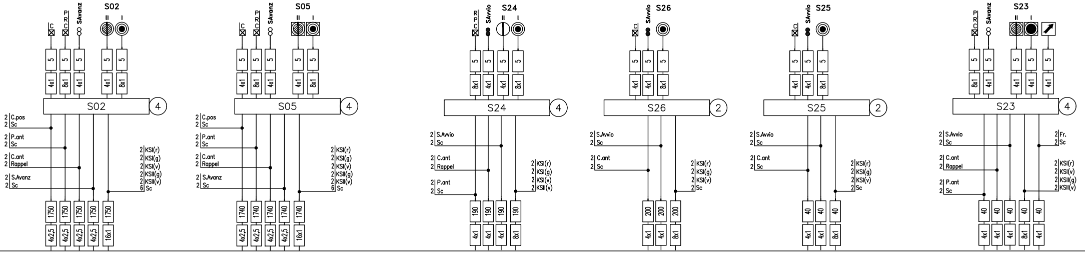
S02
S05
S24
S26
S25
S23
C.pos
Sc
P.ant
C.ant
Rappel
S.Avanz
SAvanz
S.Avvio
SAvvio
KSI(r)
KSI(g)
KSI(v)
KSII(g)
KSII(v)
Fr.
1750
1740
190
200
40
4x2,5
16x1
4x1
8x1
4
2

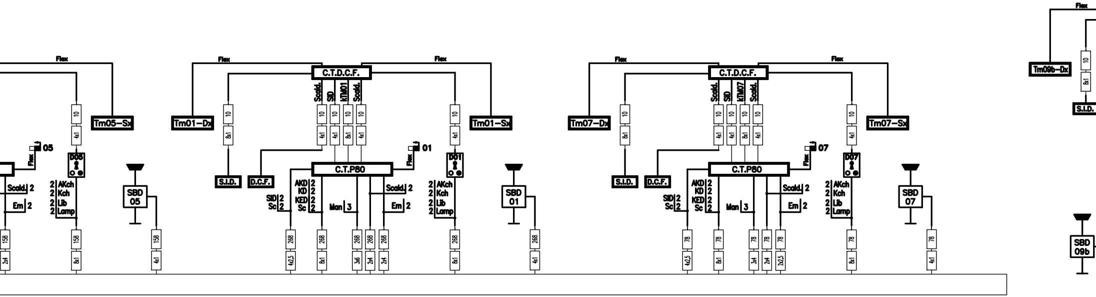
Flex
C.T.D.C.F.
C.T.P80
Tm05-Sx
Tm01-Dx
Tm01-Sx
Tm07-Dx
Tm07-Sx
Tm09b-Dx
S.I.D.
D.C.F.
Scald.
SID
kTM01
kTM07
D05
D01
D07
05
01
07
SBD 05
SBD 01
SBD 07
SBD 09b
AKch
Kch
Lib
Lamp
AKD
KD
KED
Sc
Man
Em
158
268
78
4x2,5
3x6
3x4
2x4
2x2,5

Scarpe Fermacarro

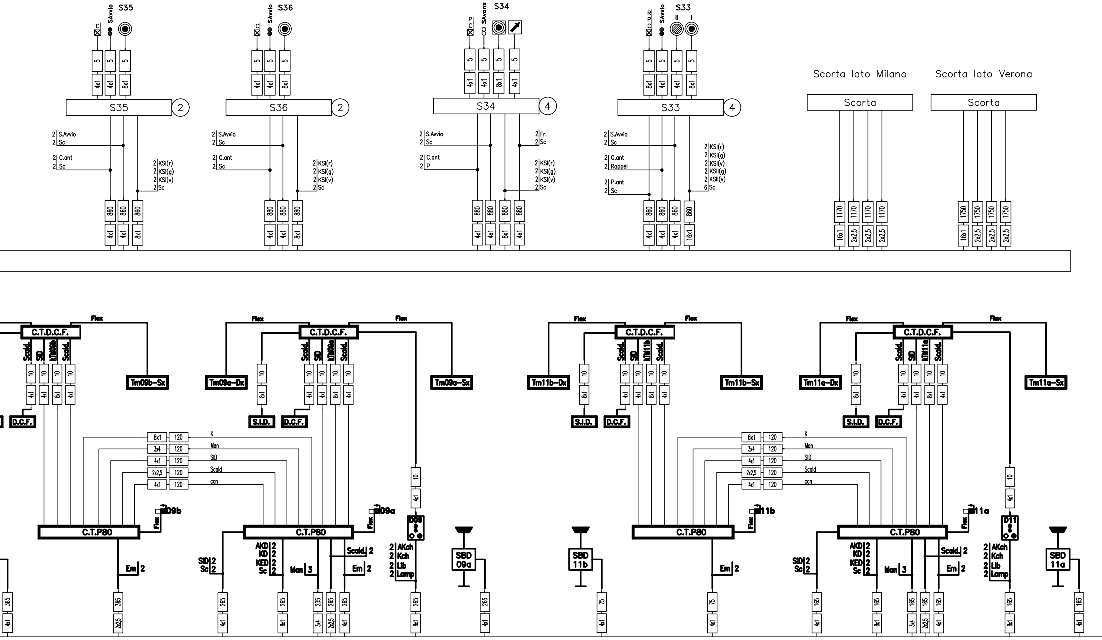
S35
S36
S34
S33
S.Avvio
SAvanz
C
P
2
4
Scorta lato Milano
Scorta lato Verona
Scorta
S.Avvio
Sc
C.ant
P
Rappel
P.ant
Fr.
KSI(r)
KSI(g)
KSI(v)
KSII(g)
KSII(v)
860
880
1170
1750
4x1
8x1
16x1
2x2,5
C.T.D.C.F.
Flex
Scald.
SID
kTM09b
kTM09a
kTM11b
kTM11a
Tm09b-Sx
Tm09a-Dx
Tm09a-Sx
Tm11b-Dx
Tm11b-Sx
Tm11a-Dx
Tm11a-Sx
S.I.D.
D.C.F.
K
Man
SID
Scald
ccn
8x1
3x4
120
C.T.P80
09b
09a
11b
11a
D09
D11
AKD
KD
KED
Sc
Man
Em
Scald.
AKch
Kch
Lib
Lamp
SBD 09a
SBD 11b
SBD 11a
365
265
235
165
75
10

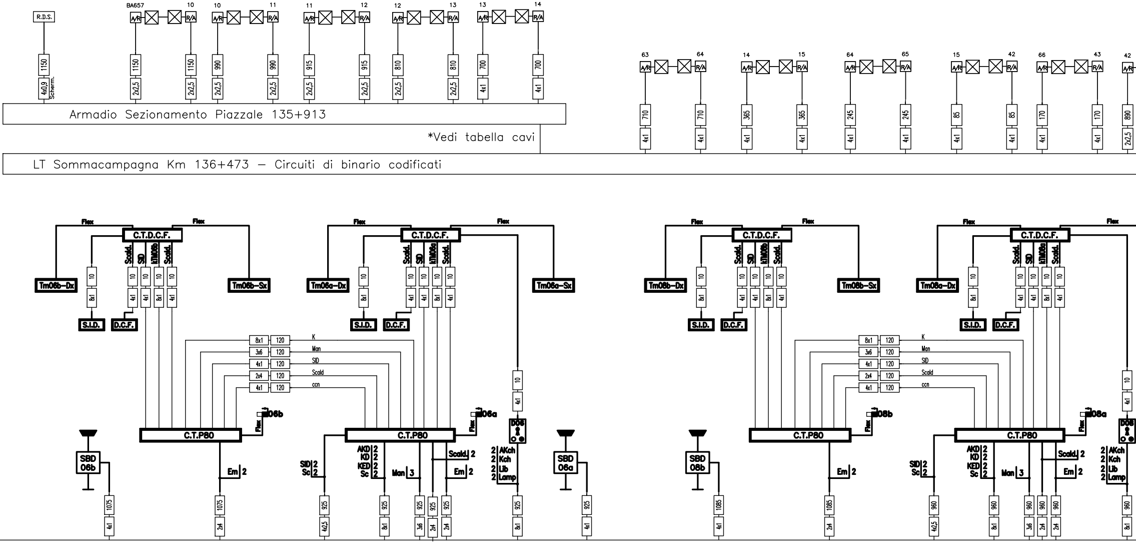
R.D.S.
1150
4x0,9 Scherm.
BA657
10
11
12
13
14
A/R
R/A
1150
990
915
810
700
2x2,5
4x1
63
64
15
65
42
66
43
710
365
245
85
170
890
C.T.D.C.F.
Flex
Scald.
SID
kTM06b
kTM06a
Tm06b-Dx
Tm06b-Sx
Tm06a-Dx
Tm06a-Sx
S.I.D.
D.C.F.
8x1
3x6
2x4
120
K
Man
Scald
ccn
C.T.P80
06b
06a
D06
SBD 06b
SBD 06a
Em 2
SID 2
Sc 2
AKD 2
KD 2
KED 2
Man 3
Scald. 2
2 AKch
2 Kch
2 Lib
2 Lamp
1075
1085
925
960
4x2,5

Armadio Sezionamento Piazzale 135+913

*Vedi tabella cavi

LT Sommacampagna Km 136+473 – Circuiti di binario codificati

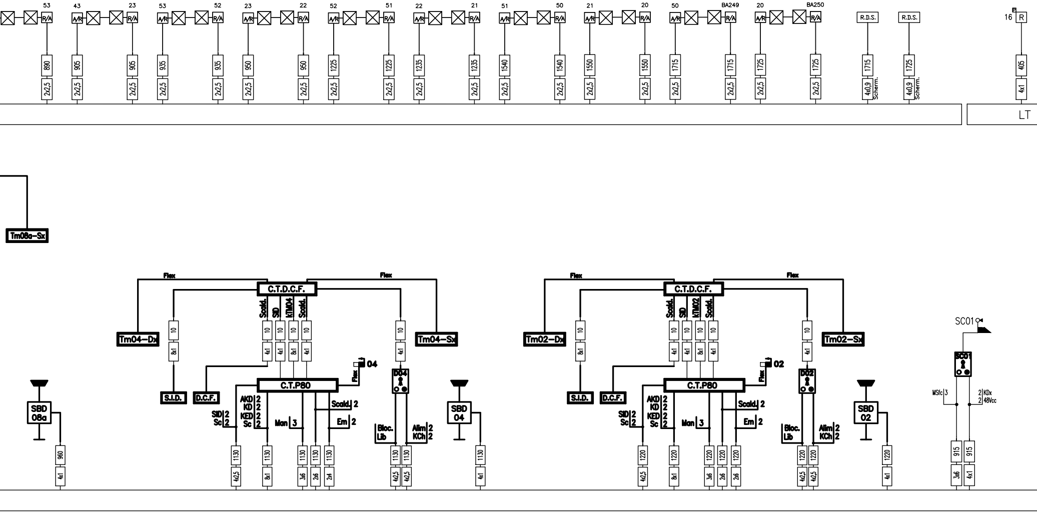
53
R/A
890
2x2,5
43
A/R
905
2x2,5
23
R/A
905
2x2,5
53
A/R
935
2x2,5
52
R/A
935
2x2,5
23
A/R
950
2x2,5
22
R/A
950
2x2,5
52
A/R
1225
2x2,5
51
R/A
1225
2x2,5
22
A/R
1235
2x2,5
21
R/A
1235
2x2,5
51
A/R
1540
2x2,5
50
R/A
1540
2x2,5
21
A/R
1550
2x2,5
20
R/A
1550
2x2,5
50
A/R
1715
2x2,5
BA249
R/A
1715
2x2,5
20
A/R
1725
2x2,5
BA250
R/A
1725
2x2,5
R.D.S.
1715
4x0,9
Scherm.
R.D.S.
1725
4x0,9
Scherm.
16
R
P
405
4x1
LT
Tm08a-Sx
SBD
08a
960
4x1
Flex
Flex
C.T.D.C.F.
Tm04-Dx
10
8x1
S.I.D.
D.C.F.
Scald.
SID
kTM04
Scald.
10
10
10
10
4x1
4x1
8x1
4x1
C.T.P80
Flex
04
SID 2
Sc 2
AKD 2
KD 2
KED 2
Sc 2
Man 3
Scald. 2
Em 2
1130
4x2,5
1130
8x1
1130
3x6
1130
2x6
1130
2x4
10
4x1
Tm04-Sx
D04
Bloc.
Lib
Alim 2
KCh 2
1130
4x2,5
1130
4x2,5
SBD
04
1130
4x1
Flex
Flex
C.T.D.C.F.
Tm02-Dx
10
8x1
S.I.D.
D.C.F.
Scald.
SID
kTM02
Scald.
10
10
10
10
4x1
4x1
8x1
4x1
C.T.P80
Flex
02
SID 2
Sc 2
AKD 2
KD 2
KED 2
Sc 2
Man 3
Scald. 2
Em 2
1220
4x2,5
1220
8x1
1220
3x6
1220
2x6
1220
2x6
10
4x1
Tm02-Sx
D02
Bloc.
Lib
Alim 2
KCh 2
1220
4x2,5
1220
4x2,5
SBD
02
1220
4x1
SC01
SC01
MSfc 3
2 KDx
2 48Vcc
915
3x6
915
4x1

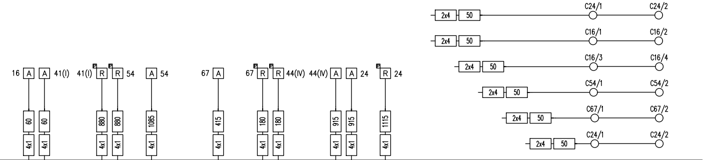
16
A
A
41(I)
41(I)
R
R
54
A
54
67
A
67
R
R
44(IV)
44(IV)
A
A
24
R
24
60
60
880
880
1085
415
180
180
915
915
1115
4x1
2x4
50
C24/1
C24/2
C16/1
C16/2
C16/3
C16/4
C54/1
C54/2
C67/1
C67/2

Sommacampagna Km 136+473 – Circuiti di binario tradizionali

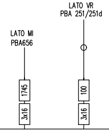
LATO VR
PBA 251/251d
LATO MI
PBA656
1745
100
3x16
3x16

FV Sommacampagna Km 136+583 – Cavi a 1000V

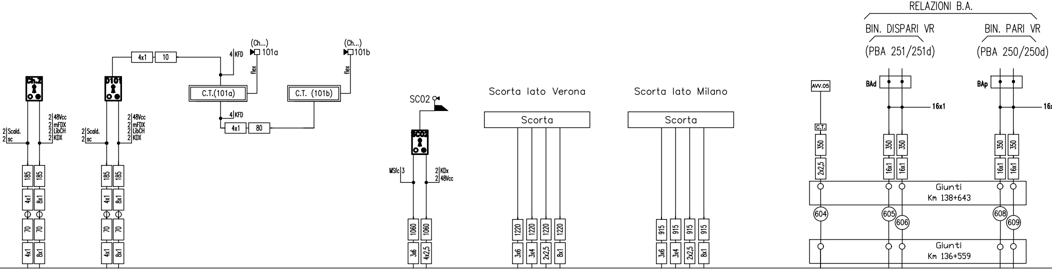
Ch.2
D101
2 48Vcc
2 mFDX
2 LibCH
2 KDX
2 Scald.
2 sc
185
4x1
8x1
70
4x1
10
4 KFD
flex
(Ch...)
101a
(Ch...)
101b
C.T.(101a)
C.T. (101b)
4x1
80
SC02
MSfc 3
2 KDx
2 48Vcc
1060
3x6
4x2,5
Scorta lato Verona
Scorta
Scorta lato Milano
Scorta
1220
3x6
3x4
2x2,5
8x1
915
RELAZIONI B.A.
BIN. DISPARI VR
(PBA 251/251d)
BIN. PARI VR
(PBA 250/250d)
AVV.05
C.T.
350
2x2,5
BAd
BAp
16x1
Giunti
Km 138+643
604
605
606
608
609
Giunti
Km 136+559

*Vedi tabella cavi

COMMITTENTE:

RFI
RETE FERROVIARIA ITALIANA
GRUPPO FERROVIE DELLO STATO

ALTA SORVEGLIANZA:

ITALFERR
GRUPPO FERROVIE DELLO STATO

GENERAL CONTRACTOR:

Cepav due
Consorzio ENI per l' Alta Velocità

INFRASTRUTTURE FERROVIARIE STRATEGICHE DEFINITE DALLA LEGGE OBIETTIVO N. 443/01

LINEA A.V. /A.C. TORINO - VENEZIA Tratta MILANO - VERONA
Lotto funzionale Brescia-Verona
PROGETTO DEFINITIVO DI VARIANTE

VARIANTE DI TRACCIATO IN CORRISPONDENZA PROPRIETA' ANCAP
Stazione di Sommacampagna
Piano Cavi IS - Intervento 8

GENERAL CONTRACTOR	ITALFERR S.p.A.	SCALA :
Consorzio Cepav due Data:	Data:	-

COMMESSA	LOTTO	FASE	ENTE	TIPO DOC.	OPERA/DISCIPLINA	PROGR.	REV.
IN0R	11	Y	E2	2P	IZQ1B0	004	C

PROGETTAZIONE

Rev.	Descrizione	Redatto	Data	Verificato	Data	Progettista Integratore	Data	IL PROGETTISTA
A	Emissione	Capasso	15/10/2020	Valente	15/10/2020	Liani	15/10/2020	
B	Revisione a seguito istruttoria AGCN.MIVR.0094204.20.U del 26.11.20	Capasso	21/12/2020	Valente	21/12/2020	Liani	21/12/2020	
C	Revisione a seguito istruttoria generale	Capasso	19/05/2021	Valente	19/05/2021	Liani	19/05/2021	Data: 19/05/2021

CIG. 751447334A
File: IN0R11YE22PIZQ1B0004C.dwg

Progetto cofinanziato
dalla Unione Europea

CUP: F81H91000000008

Scala di plot: 19/05/2021

COMMITTENTE:

RFI
RETE FERROVIARIA ITALIANA
GRUPPO FERROVIE DELLO STATO ITALIANE

PROGETTAZIONE:

ITALFERR
GRUPPO FERROVIE DELLO STATO ITALIANE

INFRASTRUTTURE FERROVIARIE STRATEGICHE DEFINITE DALLA LEGGE OBIETTIVO N. 443/01 e s.m.i

CUP:J14H20000440001

U.O. IMPIANTI SEGNALAMENTO

PROGETTO DEFINITIVO

LINEA AV/AC MILANO - VENEZIA
LOTTO FUNZIONALE TRATTA AV/AC BRESCIA EST - VERONA
NODO AV/AC DI VERONA: INGRESSO OVEST

IMPIANTI DI SEGNALAMENTO

PP/ACC SOMMACAMPAGNA - FASE 1.3

Piano cavi IS esistente in r/g

SCALA:

-

COMMESSA	LOTTO	FASE	ENTE	TIPO DOC.	OPERA/DISCIPLINA	PROGR.	REV.
IN10	10	D	58	PX	AS1323	003	A

Rev.	Descrizione	Redatto	Data	Verificato	Data	Approvato	Data	Autorizzato Data
A	Emissione esecutiva	M.Cammilli	Set.2021	S.Buccheri	Set.2021	C.Mazzocchi	Set.2021	M.Gambaro Set.2021 GAMBARO MARIO n. 9624

File: IN1010D58PXAS1323003A_PCavi PP-ACC Sommacampagna - Fase 1.3.dwg

n. Elab.: