PLANIMETRIA SISTEMAZIONE IDRAULICA scala 1:200

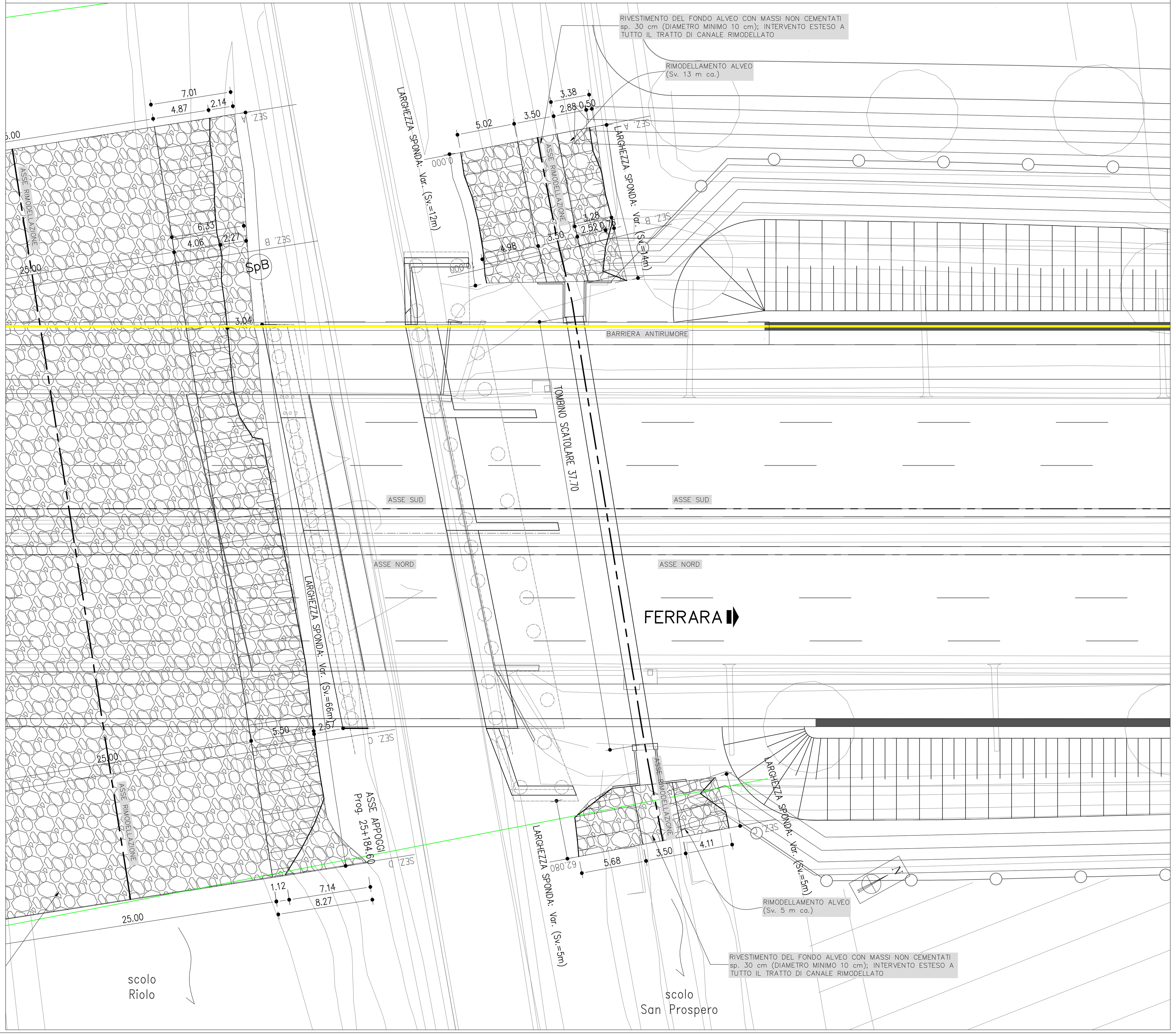

SEZIONI SISTEMAZIONE IDRAULICA scala 1:200

SEZIONE A
Scala 1:200/1:200

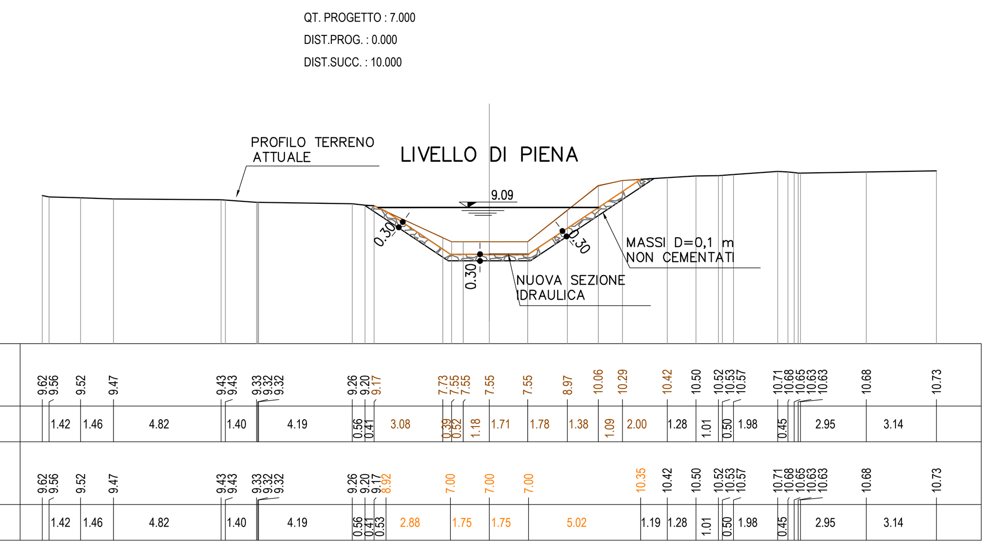

SEZIONE C
Scala 1:200/1:200

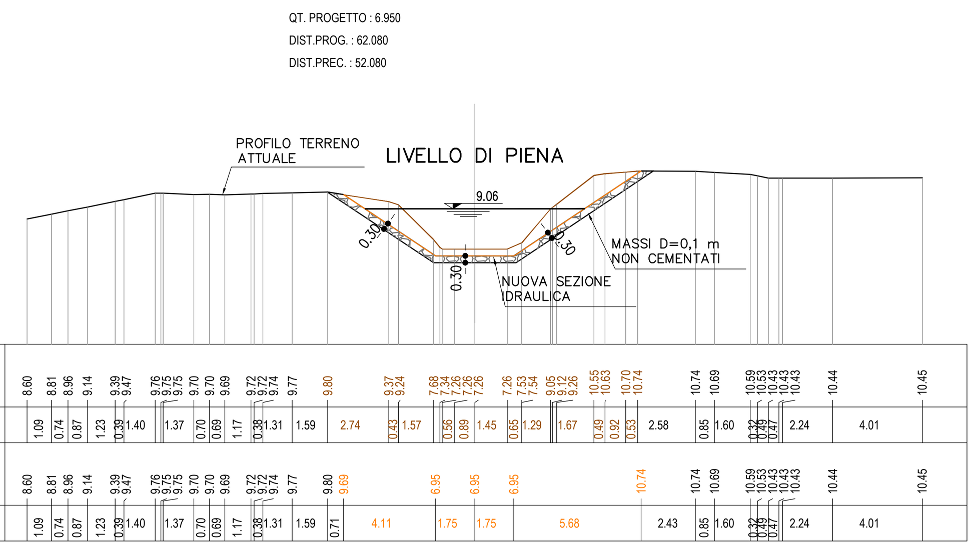

SEZIONE B
Scala 1:200/1:200

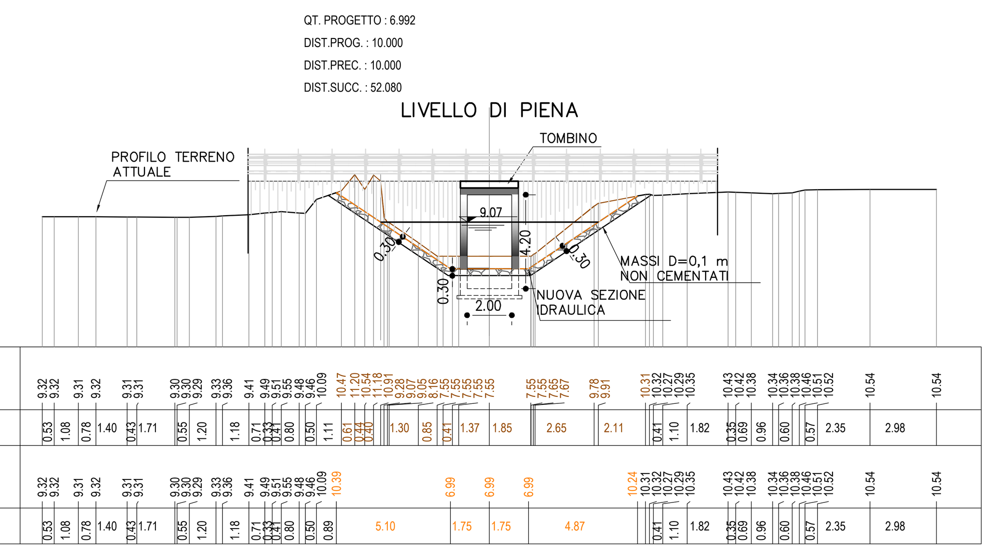

SEZIONI TIPO SISTEMAZIONE IDRAULICA scala 1:100

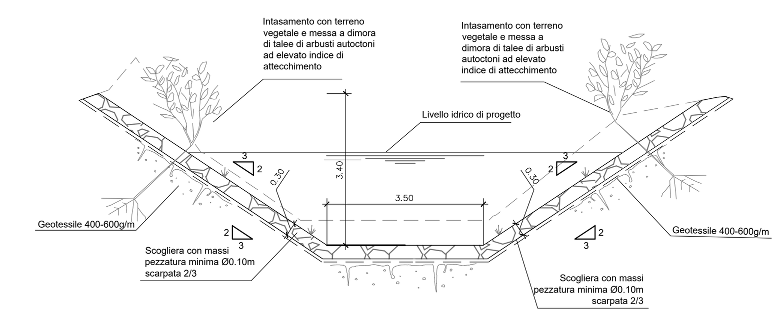

KEY PLAN scala 1:2000

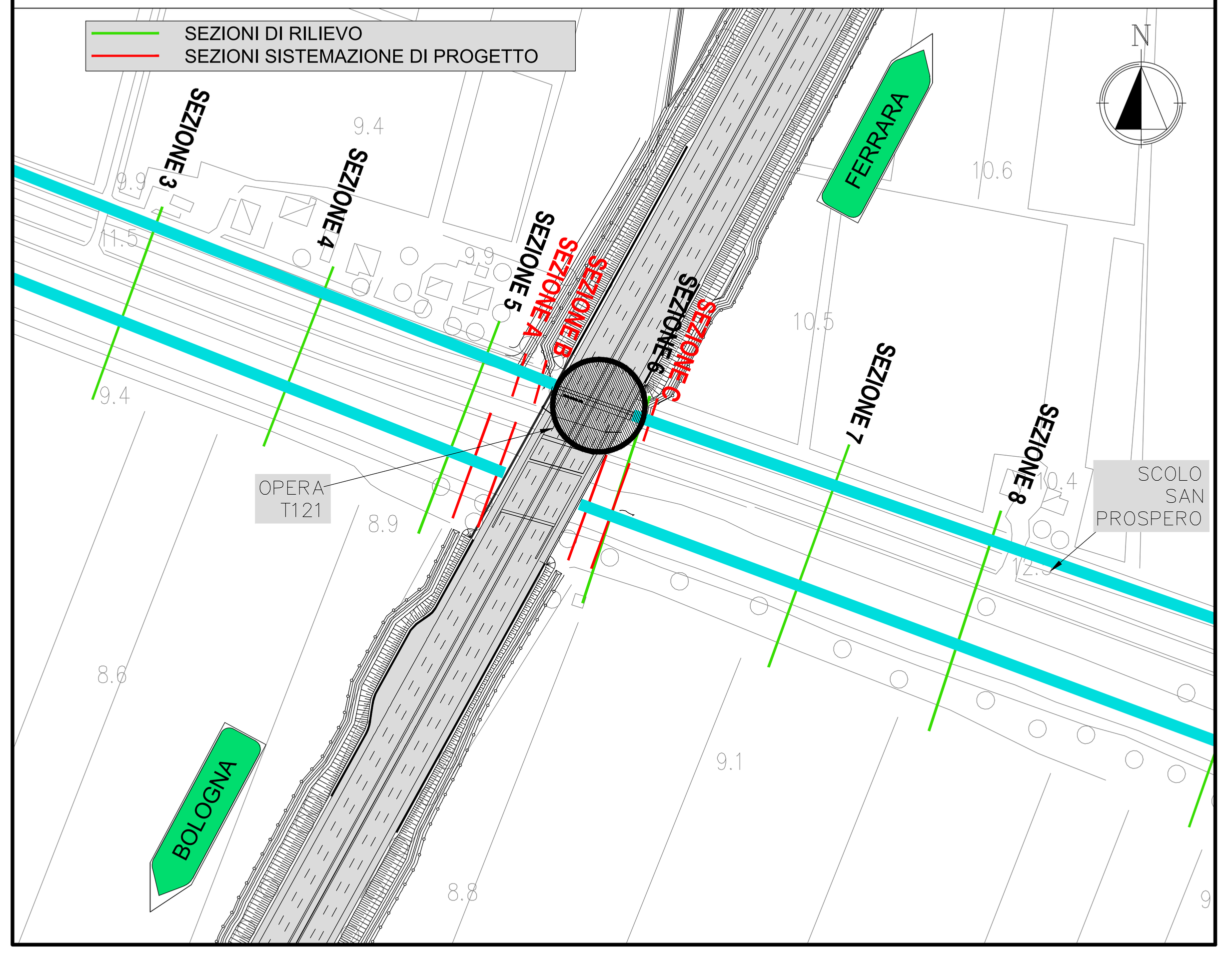

PROFILO SISTEMAZIONE IDRAULICA scala 1:200

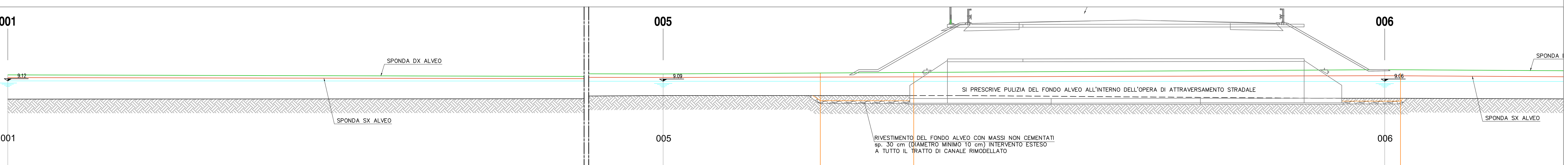

Sezione n.	1		5	A	B		6	C
Quota di fondo	7.16		7.55				7.26	
Quota di fondo di progetto	7.16		7.55	7	6.99			6.95
Livello idrico - stato di fatto	9.12		9.09				9.06	
Livello idrico - stato di progetto	9.12		9.09	9.08	9.07		9.06	9.06
Argine destro	9.76		9.87				10.33	
Argine sinistro	9.47		9.49				9.69	
Parziale		105.32		10.00	77.19	52.08		
Progressiva	945.10		583.49	566.69	556.69		506.30	504.61

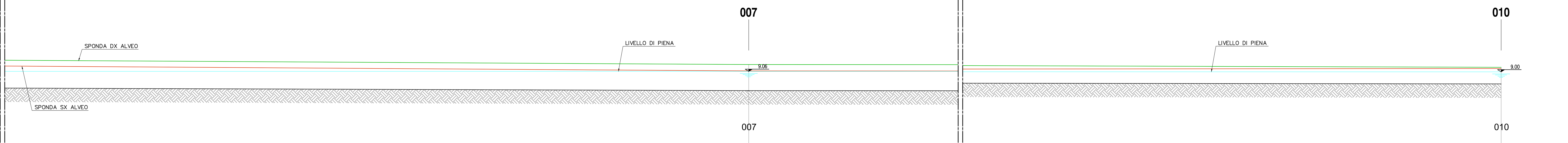

Sezione n.		7		10
Quota di fondo		6.95		7.69
Quota di fondo di progetto		6.95		7.69
Livello idrico - stato di fatto		9.06		9
Livello idrico - stato di progetto		9.06		9
Argine destro		9.81		9.5
Argine sinistro		9.11		9.38
Parziale	88.86		26	
Progressiva		417.44		7.89

autostrade per l'italia

AUTOSTRADA (A13) : BOLOGNA—PADOVA
TRATTO: BOLOGNA — FERRARA

AMPLIAMENTO ALLA TERZA CORSIA
TRATTO: BOLOGNA ARCOVEGGIO — FERRARA SUD

PROGETTO DEFINITIVO

AU — CORPO AUTOSTRADALE

INTERFERENZE IDROGRAFICHE

INTERFERENZE SECONDARIE

SCOLO SAN PROSPERO
INTERVENTI DI SISTEMAZIONE IDRAULICA

IL PROGETTISTA SPECIALISTICO	IL RESPONSABILE INTEGRAZIONE PRESTAZIONI SPECIALISTICHE	IL DIRETTORE TECNICO
Ing. Paolo De Paoli Ord. Ingg. Pavia N.1739 RESPONSABILE IDROLOGIA E IDRAULICA	Ing. Mario Brugnoli Ord. Ingg. Roma N. A24308	Ing. Orlando Mazza Ord. Ingg. Pavia N. 1496 PROGETTAZIONE NUOVE OPERE AUTOSTRADALI

CODICE IDENTIFICATIVO

Codice Commessa	Lotto, Sub-Prog, Cod. Appalto	Fase	Capitolo	Paragrafo	WBS tipologia	WBS progressivo	PARTE D'OPERA	Tip.	Disciplina	Progressivo	Rev.
111306	0001	PD	00	000	00000		000000	0	IDR	0030	02

Ordinatore: 00
SCALA: varie

ENGINEER COORDINATOR:	SUPPORTO SPECIALISTICO:
Ing. Mario Brugnoli Ord. Ingg. Roma N. A24308	
REDATTO: —	VERIFICATO: —

REVISIONE n.	data
0	NOVEMBRE 2016
1	DICEMBRE 2017
2	MAGGIO 2021
3	—
4	—

	VISTO DEL COMMITTENTE	VISTO DEL CONCEDENTE
	autostrade per l'italia IL RESPONSABILE UNICO DEL PROCEDIMENTO Ing. Maurizio Torresi	Ministero delle Infrastrutture e della mobilità sostenibili DIPARTIMENTO PER LA PROGRAMMAZIONE, LE INFRASTRUTTURE DI TRASPORTO A RETE E I SISTEMI INFORMATIVI

IL PRESENTE DOCUMENTO NON POTRA' ESSERE COPIATO, RIPRODOTTO O ALTRIMENTI PUBBLICATO, IN TUTTO O IN PARTE, SENZA IL CONSENSO SCRITTO DELLA SOC. AUTOSTRADE PER L'ITALIA S.P.A.. OGNI UTILIZZO NON AUTORIZZATO SARA' PERSEGUITO A NORMA DI LEGGE.
THIS DOCUMENT MAY NOT BE COPIED, REPRODUCED OR PUBLISHED, EITHER IN PART OR IN ITS ENTIRETY, WITHOUT THE WRITTEN PERMISSION OF SOC. AUTOSTRADE PER L'ITALIA S.P.A.. UNAUTHORIZED USE WILL BE PROSECUTED BY LAW.