SEZIONE N. : P4
QT. PROGETTO : 33.600
DIST.PROG. : 327.989
DIST.PREC. : 2.989
DIST.SUCC. : 22.011

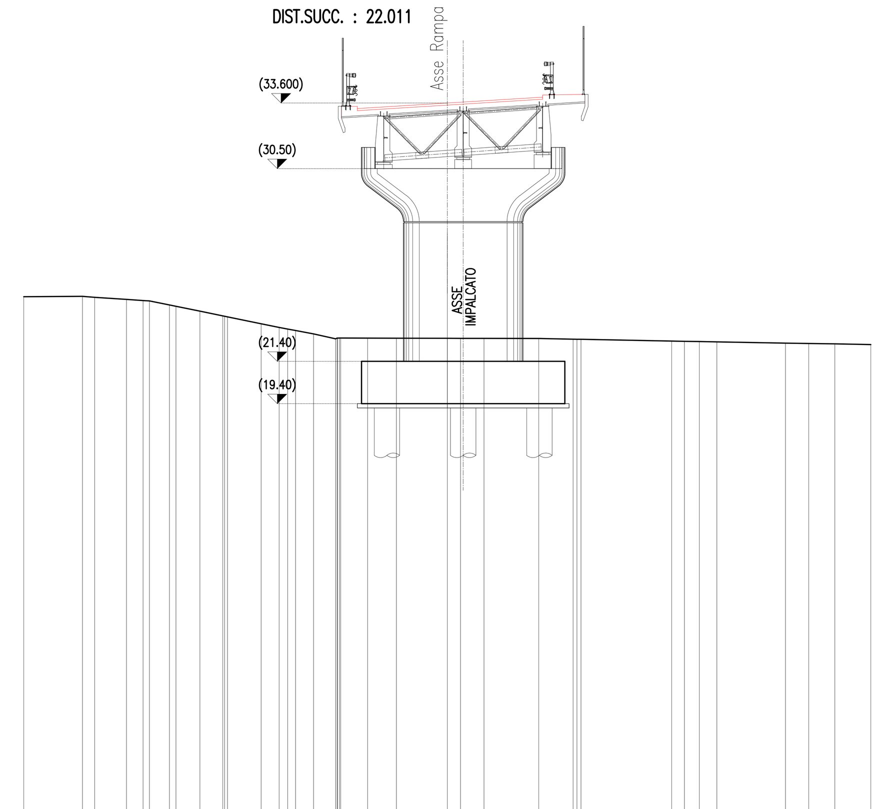

QUOTE TERRENO	24.45 24.47 24.42 24.32 24.27 24.25 24.06 24.00 23.77 23.55 23.53 23.50 23.18 23.00 22.92 22.85 22.69 22.46 22.50 22.50 22.50 22.50 22.49 22.49 22.48 22.48 22.48 22.45 22.44 22.44 22.35 22.34 22.33 22.32 22.26 22.24 22.22 22.19
DIST.PARZIALI TERRENO	2.77 0.57 1.50 0.78 0.95 1.13 1.08 1.59 0.85 0.40 0.13 0.85 1.04 1.27 1.36 2.40 0.63 1.11 2.59 1.62 4.28 0.60 0.70 0.83 3.24 1.10 1.23 1.70
QUOTE PROGETTO	
DIST.PARZIALI PROGETTO	

Sz. 25 - 41

SEZIONE N. : 19
QT. PROGETTO : 33.242
DIST.PROG. : 375.000
DIST.PREC. : 7.550
DIST.SUCC. : 25.000

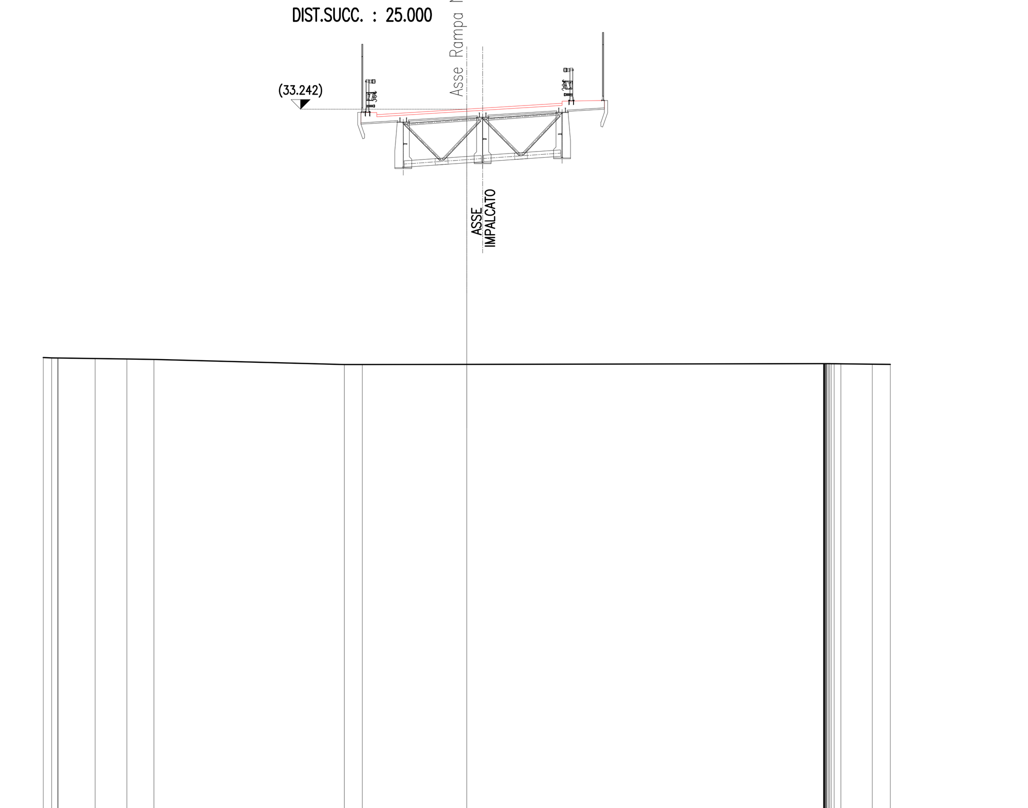

QUOTE TERRENO	21.52 21.50 21.50 21.50 21.47 21.45 21.43 21.19 21.19 21.20 21.23 21.23 21.23 21.23 21.23 21.23 21.23 21.23 21.23 21.23 21.23 21.23 21.23 21.23 21.23 21.23 21.22 21.21 21.20
DIST.PARZIALI TERRENO	0.40 1.75 1.50 1.28 8.99 0.85 4.94 16.84 0.32 1.48 0.85
QUOTE PROGETTO	
DIST.PARZIALI PROGETTO	

Sz. 28 - 41

SEZIONE N. : 18
QT. PROGETTO : 33.598
DIST.PROG. : 350.000
DIST.PREC. : 22.011
DIST.SUCC. : 17.450

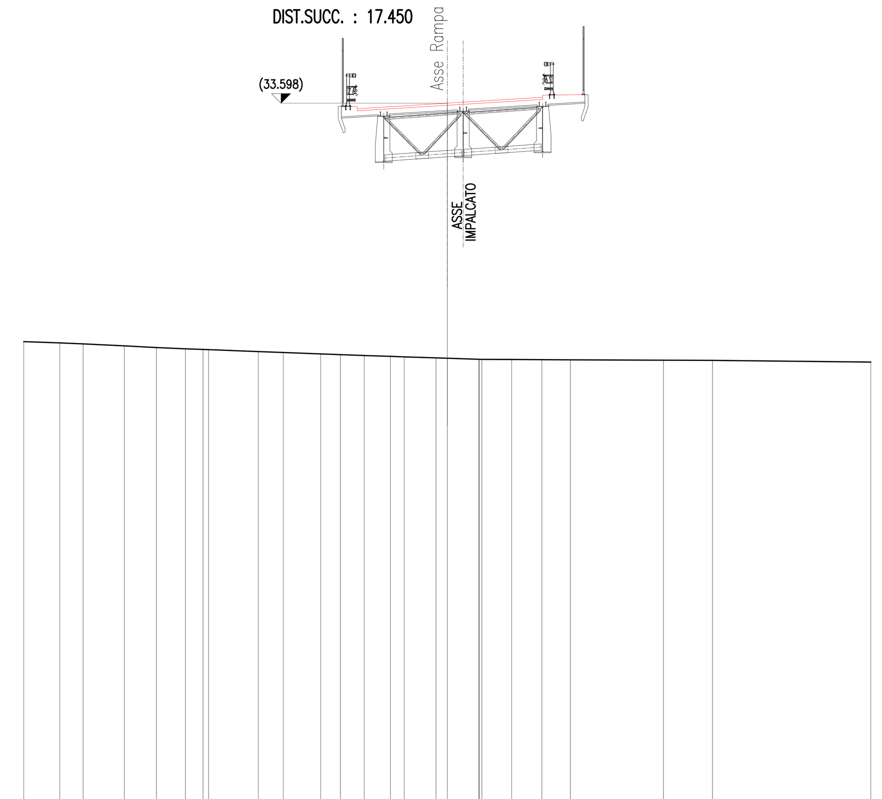

QUOTE TERRENO	22.34 22.28 22.23 22.14 22.06 22.00 21.97 21.96 21.87 21.83 21.76 21.72 21.68 21.64 21.62 21.57 21.55 21.50 21.50 21.50 21.49 21.49 21.48 21.46 21.45 21.37
DIST.PARZIALI TERRENO	1.70 1.10 1.95 1.52 1.37 0.83 2.35 1.18 1.77 0.93 1.12 1.24 0.65 1.51 0.53 1.49 1.40 1.43 1.34 4.40 2.31 7.48
QUOTE PROGETTO	
DIST.PARZIALI PROGETTO	

Sz. 26 - 41

SEZIONE N. : 20
QT. PROGETTO : 32.260
DIST.PROG. : 400.000
DIST.PREC. : 25.000
DIST.SUCC. : 7.007

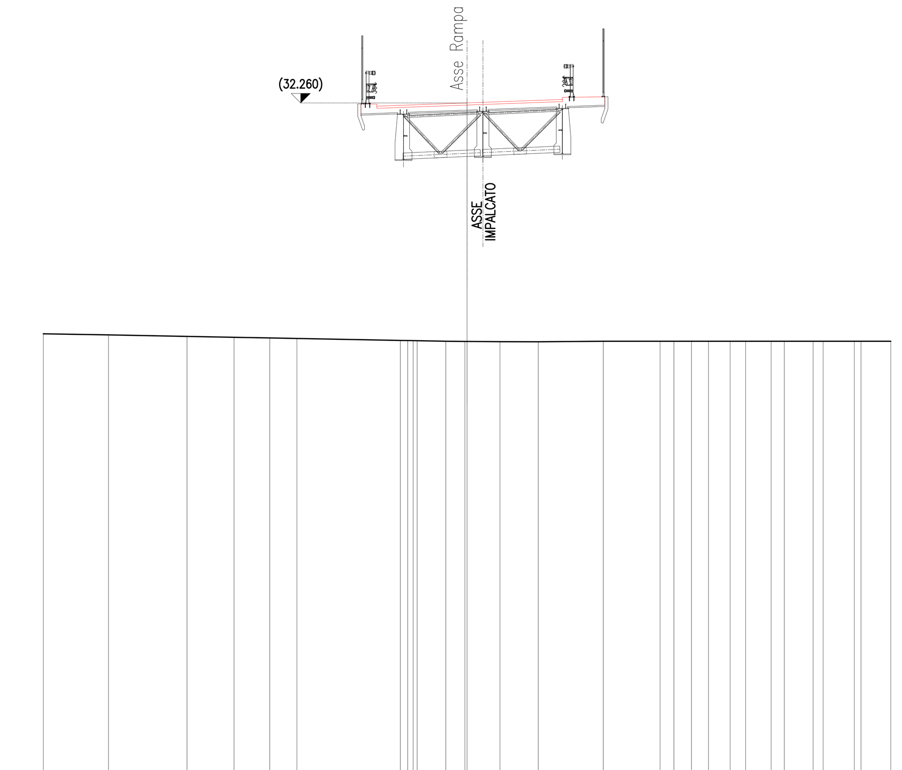

QUOTE TERRENO	21.35 21.30 21.23 21.19 21.15 21.13 21.04 21.03 21.03 21.02 21.00 20.99 20.99 20.98 20.97 21.00 21.00 21.00 21.00 21.00 21.00 21.00 21.00 21.00 21.00 21.00 21.00 21.00 21.00 21.00 21.00
DIST.PARZIALI TERRENO	3.07 3.71 2.22 1.68 1.28 4.88 0.35 1.35 0.90 1.55 1.81 3.07 2.68 0.65 0.83 0.80 1.02 0.73 1.20 0.62 1.36 0.48 1.47 1.41
QUOTE PROGETTO	
DIST.PARZIALI PROGETTO	

Sz. 29 - 41

SEZIONE N. : P5
QT. PROGETTO : 33.416
DIST.PROG. : 367.450
DIST.PREC. : 17.450
DIST.SUCC. : 7.550

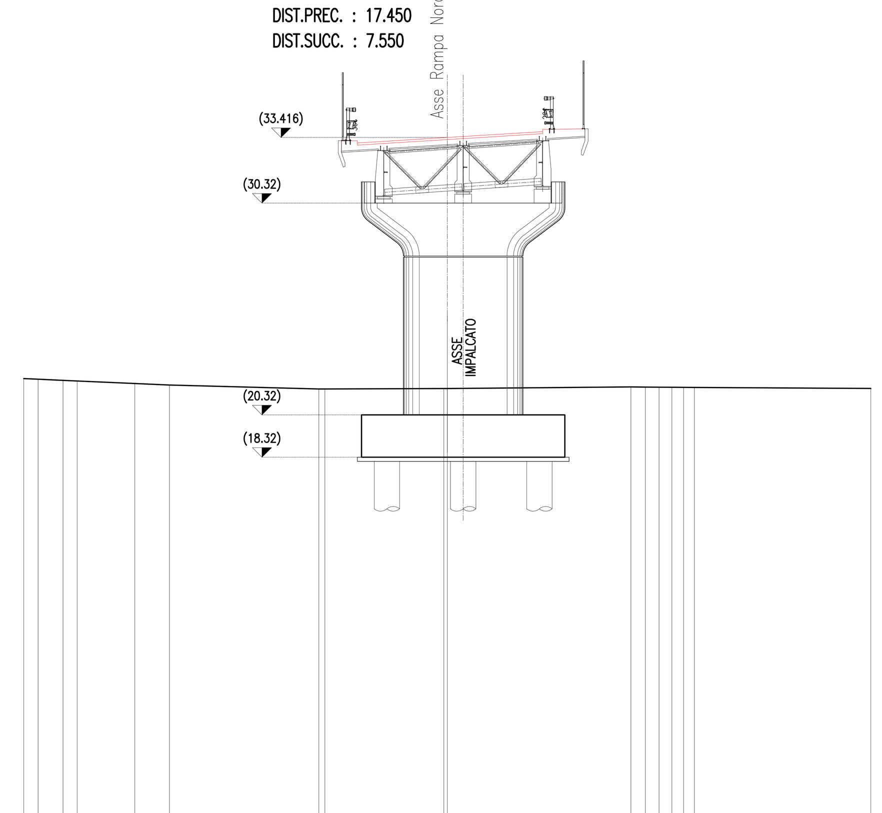

QUOTE TERRENO	21.73 21.70 21.65 21.62 21.50 21.43 21.24 21.24 21.26 21.26 21.34 21.33 21.33 21.32 21.32 21.32 21.27
DIST.PARZIALI TERRENO	0.68 1.18 0.67 2.72 1.64 7.06 5.62 8.67 0.68 0.65 0.60 0.56 0.51 8.33
QUOTE PROGETTO	
DIST.PARZIALI PROGETTO	

Sz. 27 - 41

SEZIONE N. : P6
QT. PROGETTO : 31.873
DIST.PROG. : 407.007
DIST.PREC. : 7.007
DIST.SUCC. : 17.993

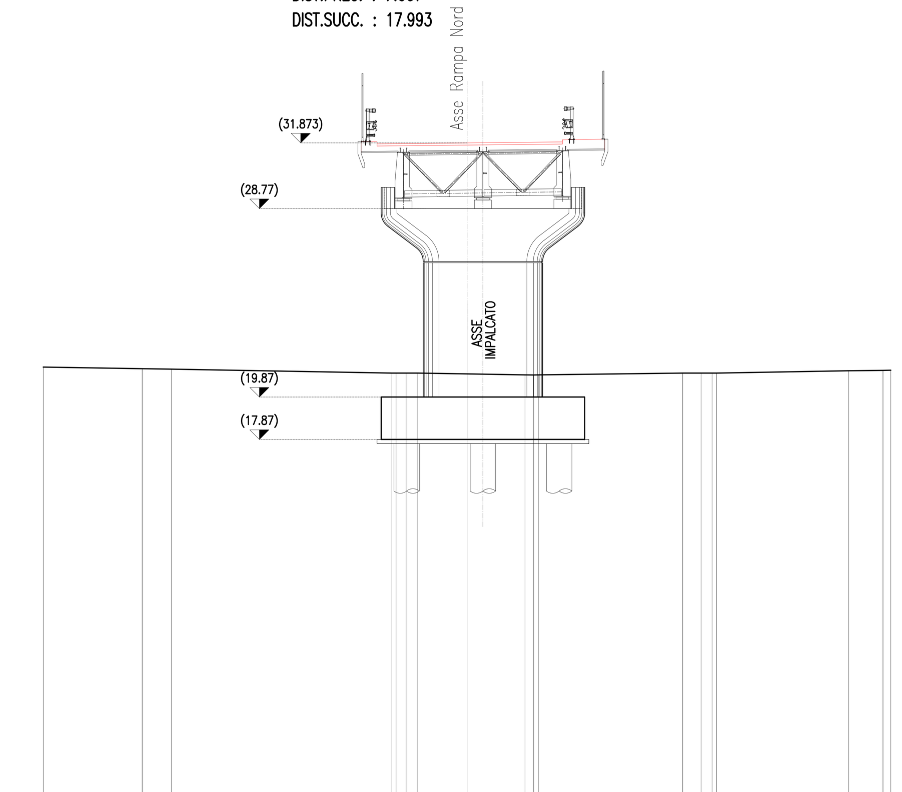

QUOTE TERRENO	21.28 21.21 21.19 21.00 21.00 21.00 21.00 20.96 20.92 20.91 20.92 21.00 21.00 21.00 21.00 21.11 21.13 21.13
DIST.PARZIALI TERRENO	4.67 1.39 10.40 0.47 0.56 2.32 2.74 0.41 6.81 0.87 0.52 6.24 1.62 0.37
QUOTE PROGETTO	
DIST.PARZIALI PROGETTO	

Sz. 30 - 41

Anas SpA

Area Compartimentale Lazio

AUTOSTRADA DEL GRANDE RACCORDO ANULARE
Lavori di Potenziamento dello
Svincolo Tiburtina
1° Stralcio Funzionale

PROGETTO DEFINITIVO

PROGETTAZIONE: PROGETTAZIONE GRANDI INFRASTRUTTURE - PROGIN SPA

PROGETTISTA:
Dott.Ing. Lorenzo Infante
Ordine degli Ingegneri Provincia di Salerno n° 3446

IL GEOLOGO:
Dott. Geol. Gianluca Pandolfi Elmi

IL RESPONSABILE DELL'INTEGRAZIONE DELLE PRESTAZIONI SPECIALISTICHE:
Prof. Ing. Antonio Grimaldi

COORDINATORE PER LA SICUREZZA IN FASE DI PROGETTAZIONE:
Dott. Ing. Michele Curiale

VISTO IL RESP. DEL PROCEDIMENTO
Dott. Ing. Achille Devitofranceschi

PROGETTAZIONE
PROGETTAZIONE GRANDI INFRASTRUTTURE PROGIN S.p.A. — Mandataria
Italtec Ingegneria s.r.l. — Mandante

ORDINE DEGLI INGEGNERI PROVINCIA DI SALERNO — DOTT. ING. LORENZO INFANTE Albo N. 3446

PROTOCOLLO | DATA

PROGETTO STRADALE
RAMPA DI INVERSIONE NORD
SEZIONI TRASVERSALI – TAV. 5 di 7

CODICE PROGETTO (PROGETTO / LIV. PROG. / N. PROG.)	NOME FILE / CODICE ELAB.	REVISIONE	FOGLIO	SCALA:
DG1909 D 1701	P00PS02TRASZ05B.DWG / P00PS02TRASZ05	B	05 DI 07	1:200

REV.	DESCRIZIONE	DATA	REDATTO	VERIFICATO	APPROVATO
C					
B	EMISSIONE A SEGUITO OSSERVAZIONI CDS	MARZO 2020	L. Mazzoni	R. Velotta	L. Infante
A	EMISSIONE PER CDS	06/2017	M. Rossi	B. De Santis	L. Infante