SEZIONE N. : 9
Q. PROGETTO : 31.28
DIST.PROG. : 0+160.00

SCAVI E BONIFICHE	
SCOTICO	6.40 m
BONIFICA	1.94 mq
FOSSO	0.51 mq
RILEVATI	
RILEVATO	10.59 mq
SOVRASTRUTTURA	
STRATO DI USURA	5.00 m
STRATO DI BINDER	6.00 m
STRATO DI BASE	6.00 m
STRATO DI MISTO CEMENTATO	1.50 mq
STRATO DI MISTO GRANULARE	1.60 mq

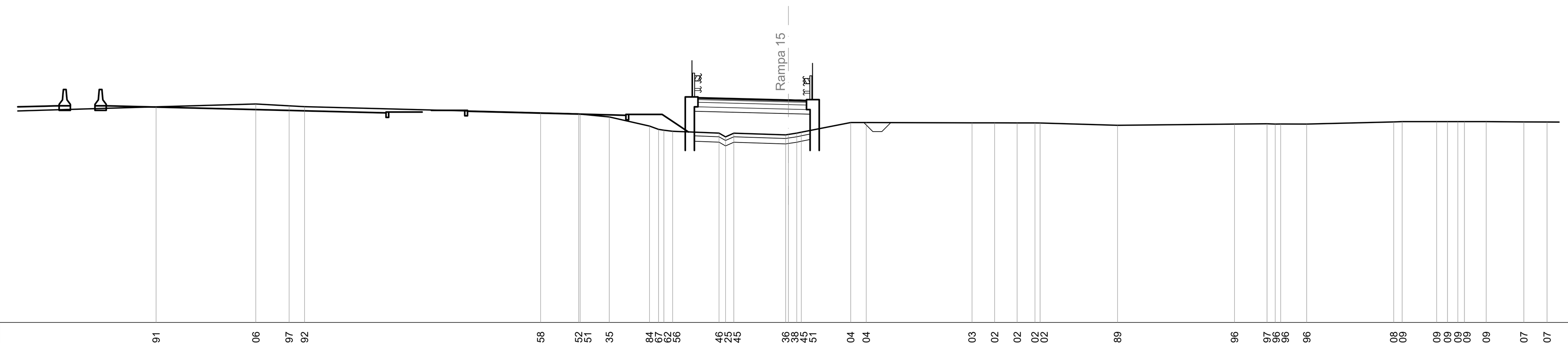

SCALA 1:200

Q.RIF. 19.00

Q. TERRENO	30.91 31.06 30.97 30.92 30.58 30.52 30.51 30.35 29.84 29.67 29.62 29.56 29.46 29.25 29.45 29.36 29.38 29.45 29.51 30.04 30.04 30.03 30.02 30.02 30.02 30.02 29.89 29.96 29.97 29.96 29.96 29.96 30.08 30.09 30.09 30.09 30.09 30.09 30.09 30.07 30.07
DIST.PARZ. TERRENO	10.01 5.51 1.84 0.85 13.05 2.10 1.62 2.22 0.50 0.48 2.57 0.35 0.46 2.87 0.46 2.73 0.86 5.85 1.25 1.25 0.99 4.28 6.46 1.80 0.45 1.44 4.81 0.47 1.91 0.60 0.57 0.37 1.20 2.08 1.28 0.73
Q. PAVIMENTAZIONE	31.41 31.38 31.28 31.28 31.26
DIST.PARZ. PAVIM.	1.00 4.00 1.00
Q. PROGETTO	30.66 30.53 30.53 30.50
DIST.PARZ.PROGETTO	5.20 1.20

SEZIONE N. : 10
Q. PROGETTO : 32.39
DIST.PROG. : 0+180.00

SCAVI E BONIFICHE	
SCOTICO	6.40 m
BONIFICA	1.93 mq
FOSSO	0.50 mq
RILEVATI	
RILEVATO	13.97 mq
SOVRASTRUTTURA	
STRATO DI USURA	5.00 m
STRATO DI BINDER	6.00 m
STRATO DI BASE	6.00 m
STRATO DI MISTO CEMENTATO	1.50 mq
STRATO DI MISTO GRANULARE	1.60 mq

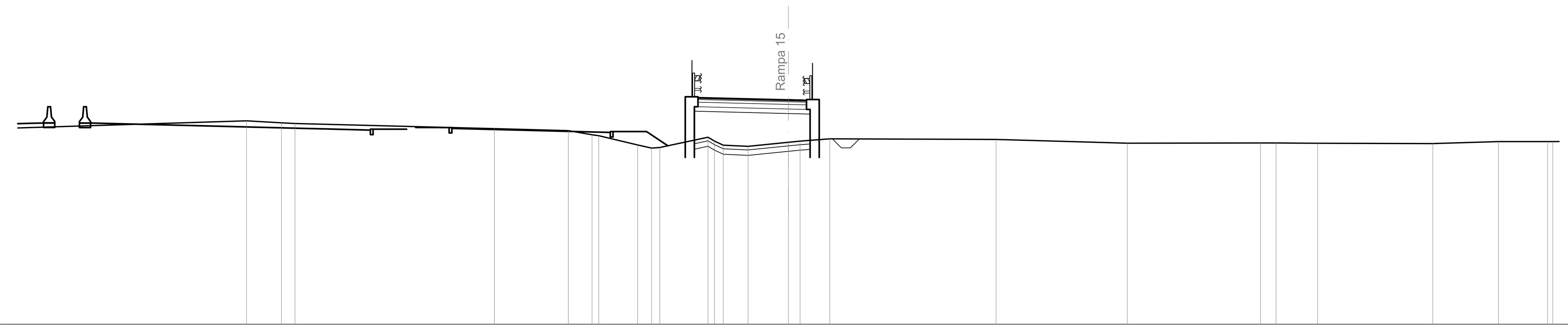

SCALA 1:200

Q.RIF. 20.00

Q. TERRENO	31.24 31.13 31.09 30.81 30.70 30.47 30.42 29.91 29.73 29.77 30.34 30.12 29.89 29.83 30.06 30.12 30.24 30.21 30.00 30.02 30.02 30.00 29.99 30.09 30.09
DIST.PARZ. TERRENO	12.97 1.93 0.75 11.02 4.09 1.31 0.37 2.15 0.77 0.46 2.66 0.35 0.49 1.38 2.22 0.64 1.64 9.19 7.25 7.36 0.86 2.30 6.37 3.63 2.72
Q. PAVIMENTAZIONE	32.52 32.49 32.39 32.39 32.37
DIST.PARZ. PAVIM.	1.00 4.00 1.00
Q. PROGETTO	31.77 31.64 31.64 31.61
DIST.PARZ.PROGETTO	5.20 1.20

SEZIONE N. : 11
Q. PROGETTO : 33.73
DIST.PROG. : 0+200.00

SCAVI E BONIFICHE	
SCOTICO	6.71 m
BONIFICA	2.01 mq
FOSSO	0.50 mq
RILEVATI	
RILEVATO	20.82 mq
SOVRASTRUTTURA	
STRATO DI USURA	5.00 m
STRATO DI BINDER	6.31 m
STRATO DI BASE	6.31 m
STRATO DI MISTO CEMENTATO	1.58 mq
STRATO DI MISTO GRANULARE	1.68 mq

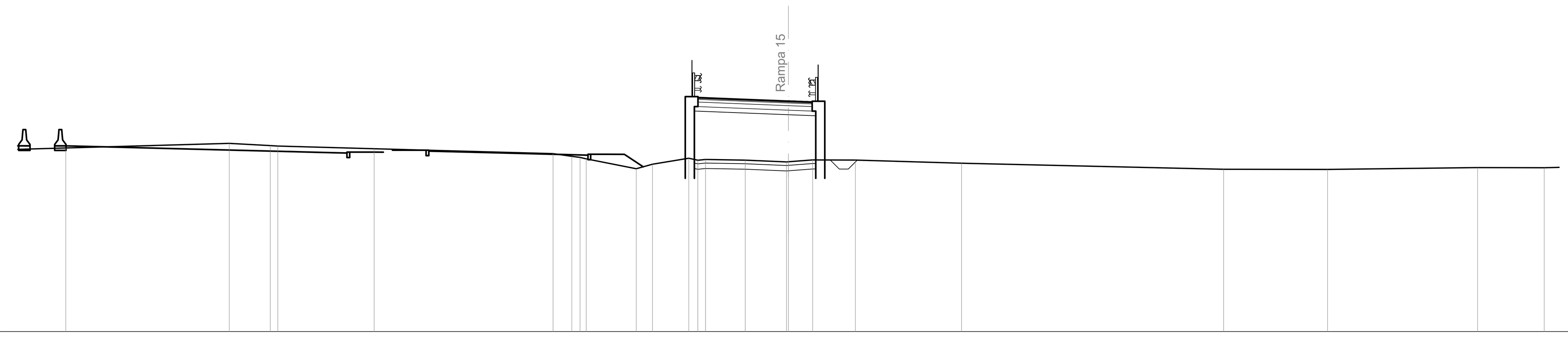

SCALA 1:200

Q.RIF. 21.00

Q. TERRENO	31.14 31.40 31.28 31.25 31.10 30.83 30.69 30.62 30.54 30.00 30.25 30.58 30.47 30.51 30.47 30.38 30.38 30.48 30.47 30.30 29.97 29.96 30.06 30.05
DIST.PARZ. TERRENO	9.03 2.27 0.41 5.33 9.89 1.04 0.46 0.34 2.76 0.90 2.01 0.50 0.43 2.19 2.28 1.34 2.36 5.87 14.49 5.74 8.29 3.68 1.38
Q. PAVIMENTAZIONE	33.93 33.89 33.73 33.73 33.68
DIST.PARZ. PAVIM.	1.00 4.00 1.31
Q. PROGETTO	33.19 32.98 32.98 32.92
DIST.PARZ.PROGETTO	5.20 1.51

SEZIONE N. : 12
Q. PROGETTO : 35.09
DIST.PROG. : 0+220.00

SCAVI E BONIFICHE	
SCOTICO	7.74 m
BONIFICA	2.32 mq
FOSSO	0.46 mq
RILEVATI	
RILEVATO	31.40 mq
SOVRASTRUTTURA	
STRATO DI USURA	5.00 m
STRATO DI BINDER	7.34 m
STRATO DI BASE	7.34 m
STRATO DI MISTO CEMENTATO	1.84 mq
STRATO DI MISTO GRANULARE	1.94 mq

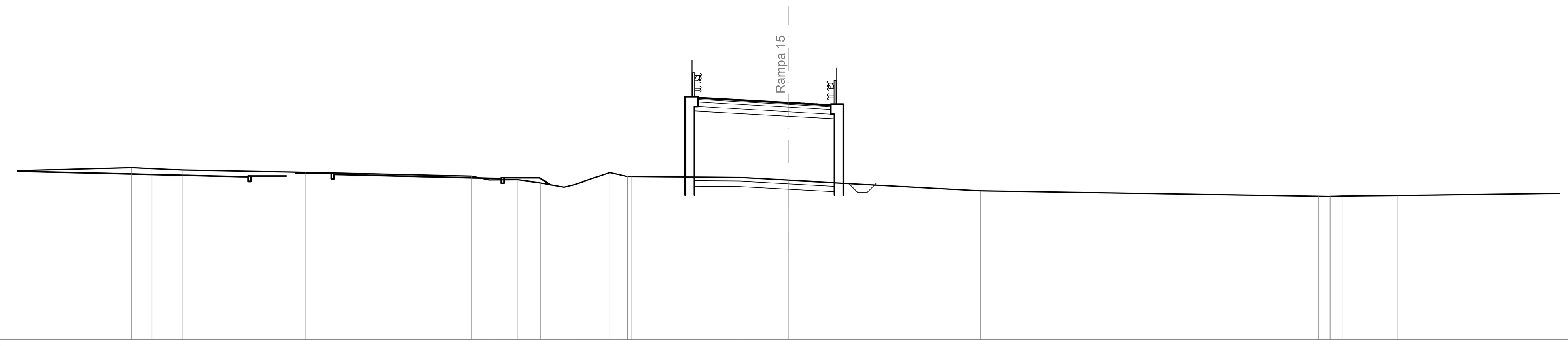

SCALA 1:200

Q.RIF. 22.00

Q. TERRENO	31.51 31.45 31.37 31.25 31.03 30.82 30.83 30.65 30.42 30.56 31.23 31.01 31.01 30.96 30.81 30.22 29.92 29.90 29.91 29.92 29.93 29.96
DIST.PARZ. TERRENO	1.11 1.68 6.83 9.16 0.96 1.59 1.27 1.28 0.56 1.98 0.97 6.00 2.68 10.61 18.69 0.59 0.43 3.04 9.88
Q. PAVIMENTAZIONE	35.38 35.32 35.09 35.09 34.96
DIST.PARZ. PAVIM.	1.00 4.00 2.34
Q. PROGETTO	34.64 34.34 34.34 34.20
DIST.PARZ.PROGETTO	5.20 2.54

SEZIONE N. : 13
Q. PROGETTO : 36.22
DIST.PROG. : 0+240.00

SCAVI E BONIFICHE	
SCOTICO	16.30 m
BONIFICA	4.90 mq
FOSSO	0.53 mq
RILEVATI	
RILEVATO	80.78 mq
TERRENO VEGETALE	10.23 m
SOVRASTRUTTURA	
STRATO DI USURA	5.00 m
STRATO DI BINDER	7.53 m
STRATO DI BASE	7.53 m
STRATO DI MISTO CEMENTATO	1.97 mq
STRATO DI MISTO GRANULARE	2.16 mq

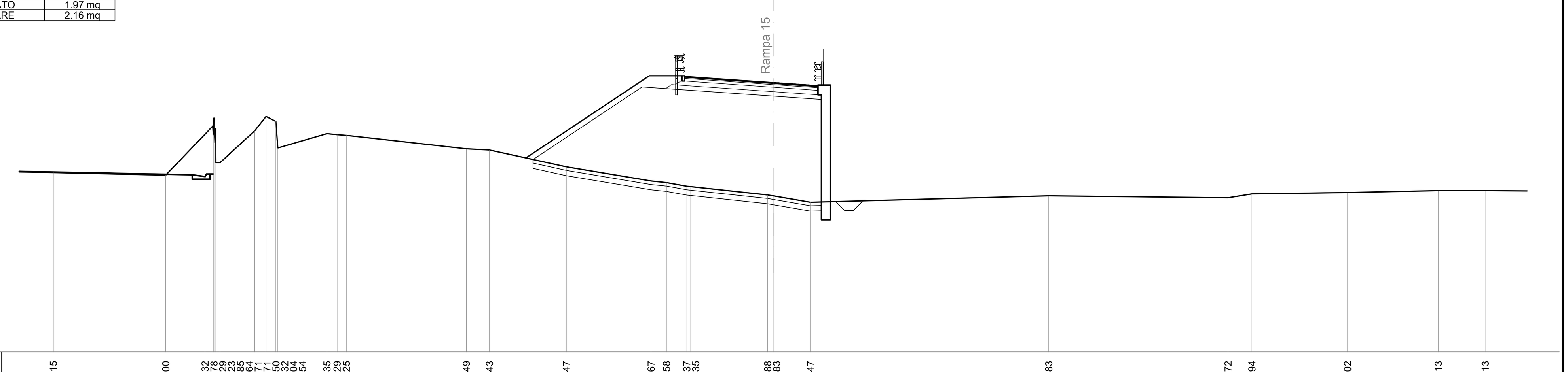

SCALA 1:200

Q.RIF. 21.00

Q. TERRENO	31.15 31.00 33.32 33.78 33.29 34.23 32.85 33.64 31.71 31.71 33.50 34.32 34.04 32.54 33.35 33.29 33.25 32.49 32.43 31.47 30.67 30.58 30.37 30.35 29.88 29.83 29.47 29.83 29.72 29.94 30.02 30.13 30.13
DIST.PARZ. TERRENO	6.35 2.22 0.44 1.95 0.65 0.55 2.77 0.58 0.52 6.78 1.30 4.35 4.79 0.87 1.15 4.34 2.11 13.46 10.13 1.35 5.40 5.13 2.65 2.83
Q. PAVIMENTAZIONE	36.57 36.50 36.22 36.05
DIST.PARZ. PAVIM.	1.00 4.00 2.53
Q. PROGETTO	31.88 35.99 35.90 35.47 35.28
DIST.PARZ.PROGETTO	6.16 1.33 6.08 2.73

SEZIONE N. : 14
Q. PROGETTO : 36.85
DIST.PROG. : 0+260.00

SCAVI E BONIFICHE	
SCOTICO	13.99 m
BONIFICA	4.20 mq
FOSSO	0.36 mq
RILEVATI	
RILEVATO	55.52 mq
TERRENO VEGETALE	8.52 m
SOVRASTRUTTURA	
STRATO DI USURA	5.00 m
STRATO DI BINDER	6.68 m
STRATO DI BASE	6.68 m
STRATO DI MISTO CEMENTATO	1.76 mq
STRATO DI MISTO GRANULARE	1.95 mq

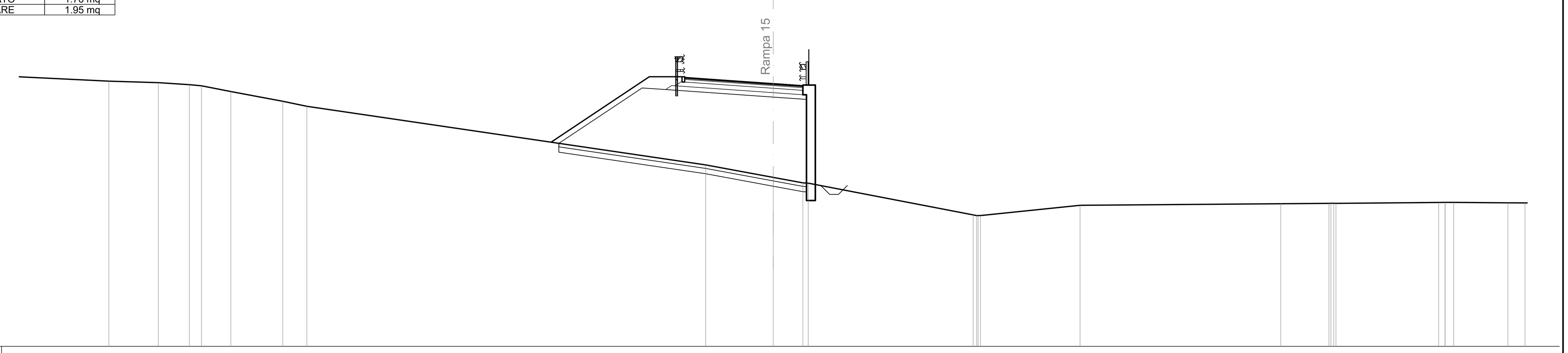

SCALA 1:200

Q.RIF. 22.00

Q. TERRENO	37.01 36.92 36.81 36.74 36.42 35.87 35.58 32.27 31.56 31.25 31.23 29.44 29.40 29.40 29.40 29.98 30.07 30.09 30.09 30.09 30.09 30.14 30.15 30.15 30.15 30.12
DIST.PARZ. TERRENO	6.43 2.79 1.75 0.69 1.66 2.93 1.36 22.53 3.82 1.68 9.32 5.63 11.34 2.72 5.81 0.36 0.48 3.06 0.96
Q. PAVIMENTAZIONE	37.20 37.13 36.85 36.74
DIST.PARZ. PAVIM.	1.00 4.00 1.68
Q. PROGETTO	33.49 36.62 36.53 36.10 35.97
DIST.PARZ.PROGETTO	4.70 1.33 6.08 1.88

SEZIONE N. : 15
Q. PROGETTO : 36.98
DIST.PROG. : 0+280.00

SCAVI E BONIFICHE	
SCOTICO	13.41 m
BONIFICA	4.02 mq
FOSSO	0.49 mq
RILEVATI	
RILEVATO	62.40 mq
TERRENO VEGETALE	8.46 m
SOVRASTRUTTURA	
STRATO DI USURA	5.00 m
STRATO DI BINDER	6.10 m
STRATO DI BASE	6.10 m
STRATO DI MISTO CEMENTATO	1.63 mq
STRATO DI MISTO GRANULARE	1.81 mq

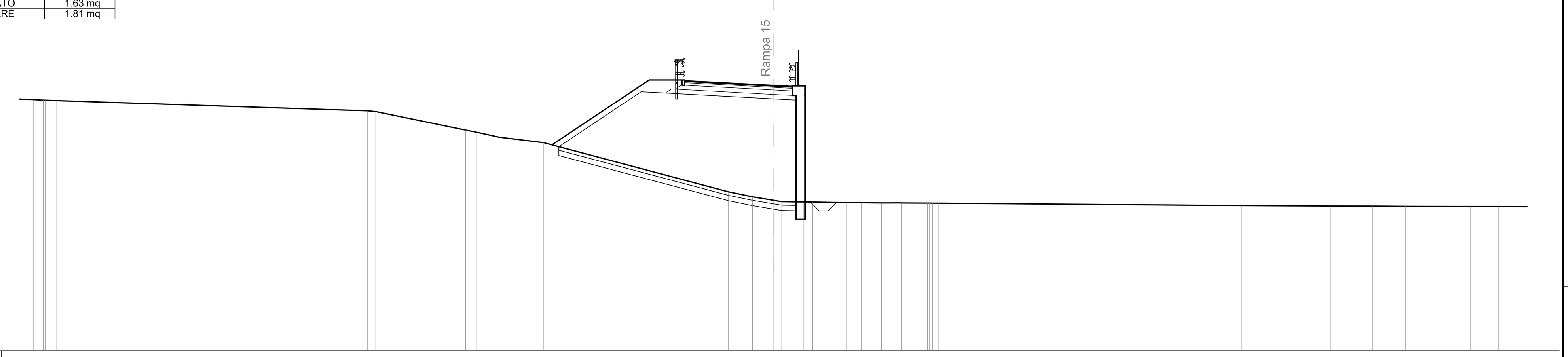

SCALA 1:200

Q.RIF. 22.00

Q. TERRENO	36.19 36.16 36.16 36.13 35.56 35.52 34.47 34.34 34.07 33.76 30.98 30.70 30.50 30.42 30.40 30.40 30.37 30.36 30.35 30.35 30.35 30.34 30.34 30.34 30.34 30.20 30.18 30.17 30.16 30.15 30.15
DIST.PARZ. TERRENO	0.55 0.60 17.61 0.46 5.08 0.65 1.24 2.53 10.42 1.37 1.17 0.48 1.22 0.53 1.91 0.84 1.13 0.93 1.48 17.13 5.04 2.37 1.88 3.67 1.58
Q. PAVIMENTAZIONE	37.25 37.20 36.98 36.92
DIST.PARZ. PAVIM.	1.00 4.00 1.10
Q. PROGETTO	33.53 36.63 36.56 36.23 36.16
DIST.PARZ.PROGETTO	4.65 1.37 6.09 1.30

SEZIONE N. : 16
Q. PROGETTO : 36.61
DIST.PROG. : 0+300.00

SCAVI E BONIFICHE	
SCOTICO	13.04 m
BONIFICA	3.91 mq
FOSSO	0.53 mq
RILEVATI	
RILEVATO	56.90 mq
TERRENO VEGETALE	8.13 m
SOVRASTRUTTURA	
STRATO DI USURA	5.00 m
STRATO DI BINDER	6.00 m
STRATO DI BASE	6.00 m
STRATO DI MISTO CEMENTATO	1.60 mq
STRATO DI MISTO GRANULARE	1.79 mq

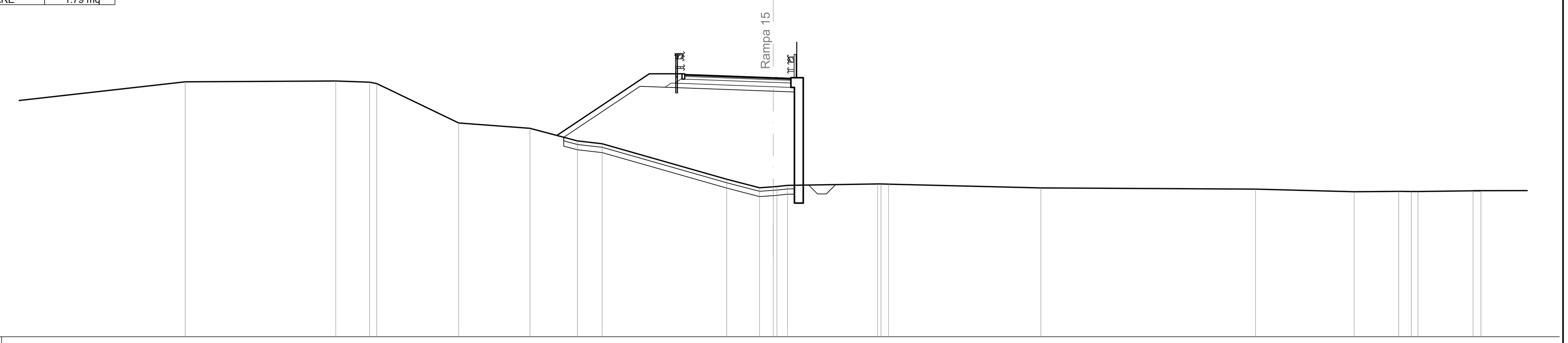

SCALA 1:200

Q.RIF. 22.00

Q. TERRENO	36.39 36.44 36.37 36.29 34.07 33.77 33.06 32.90 30.89 30.41 30.47 30.48 30.54 30.63 30.63 30.61 30.40 30.33 30.18 30.21 30.20 30.20 30.24 30.25
DIST.PARZ. TERRENO	16.78 8.51 1.91 0.40 4.64 4.02 2.68 1.39 7.04 1.86 0.77 0.59 5.10 0.43 8.60 12.13 5.57 2.52 0.71 0.37 3.11 0.44 4.12
Q. PAVIMENTAZIONE	36.80 36.76 36.61 36.58
DIST.PARZ. PAVIM.	1.00 4.00 1.00
Q. PROGETTO	33.26 36.14 36.09 35.86 35.82
DIST.PARZ.PROGETTO	4.32 1.41 6.11 1.20

anas *Direzione Progettazione e Realizzazione Lavori*

A90 Svincolo Tiburtina
Intervento di potenziamento dallo svincolo "Centrale del Latte" allo svincolo A24
2ª fase funzionale

PROGETTO DEFINITIVO
COD. RM 105

PROGETTAZIONE: R.T.I.: PROGIN S.p.A. (capogruppo mandataria)
CREW Cremonesi Workshop S.r.l - TECNOSISTEM S.p.A
ART Risorse Ambiente Territorio S.r.l - ECOPLAME S.r.l.

RESPONSABILE INTEGRAZIONE PRESTAZIONI SPECIALISTICHE: Dott. Ing. Antonio GRIMALDI (Progin S.p.A.)

PROGETTISTA FIRMATARIO: Dott. Ing. Lorenzo INFANTE (Progin S.p.A.)
Ordine degli Ingegneri della Provincia di Salerno n. 3446
INFANTE LORENZO 07.12.2021 17:52:30 GMT+01:00

RESPONSABILE STUDIO IMPATTO AMBIENTALE: Dott. Arch. Salvatore SCOPPETTA (Progin S.p.A.)

IL GEOLOGO: Dott. Geol. Giovanni CARRA (ART Ambiente Risorse e Terriotrio S.r.l.)
Ordine dei Geologi Regione Emilia Romagna n. 643 A

IL COORDINATORE PER LA SICUREZZA IN FASE DI PROGETTAZIONE: Dott. Ing. Michele Curiale (Progin S.p.A.)

VISTO: IL RESPONSABILE DEL PROCEDIMENTO: Dott. Ing. Achille DEVITOFRANCESCHI

PROTOCOLLO | DATA _____ 20__

CAPOGRUPPO MANDATARIA: PROGETTAZIONE GRANDI INFRASTRUTTURE PROGIN SpA — Direttore Tecnico: Dott. Ing. Lorenzo Infante

MANDANTI:
CREW — Direttore Tecnico: Dott. Arch. Claudio TURRINI
TECNOSISTEM engineering & technology — Direttore Tecnico: Dott. Ing. Andrea AVETA
art ambiente risorse territorio — Direttore Tecnico: Dott. Ing. Ivo FRESIA
ECOPLAME ambiente e paesaggio — Direttore Tecnico: Dott. Arch. Pasquale PISANO

PROGETTO INFRASTRUTTURA
RAMPE COMPLANARE ESTERNA
Rampa 15
Sezioni trasversali - Tavola 02

CODICE PROGETTO	NOME FILE	REVISIONE	SCALA:
DP RM105 D20	V02PS02TRASZ01-03_B.DWG CODICE ELAB. V02PS02TRASZ02	B	1:200

REV.	DESCRIZIONE	DATA	REDATTO	VERIFICATO	APPROVATO
B	Emissione a seguito istruttoria ANAS	Novembre 2021	Di Serio	Velotta	Infante
A	Prima emissione	Giugno 2021	Di Serio	Velotta	Infante

1189 841