PIANTA IMPALCATO
SCALA 1:100

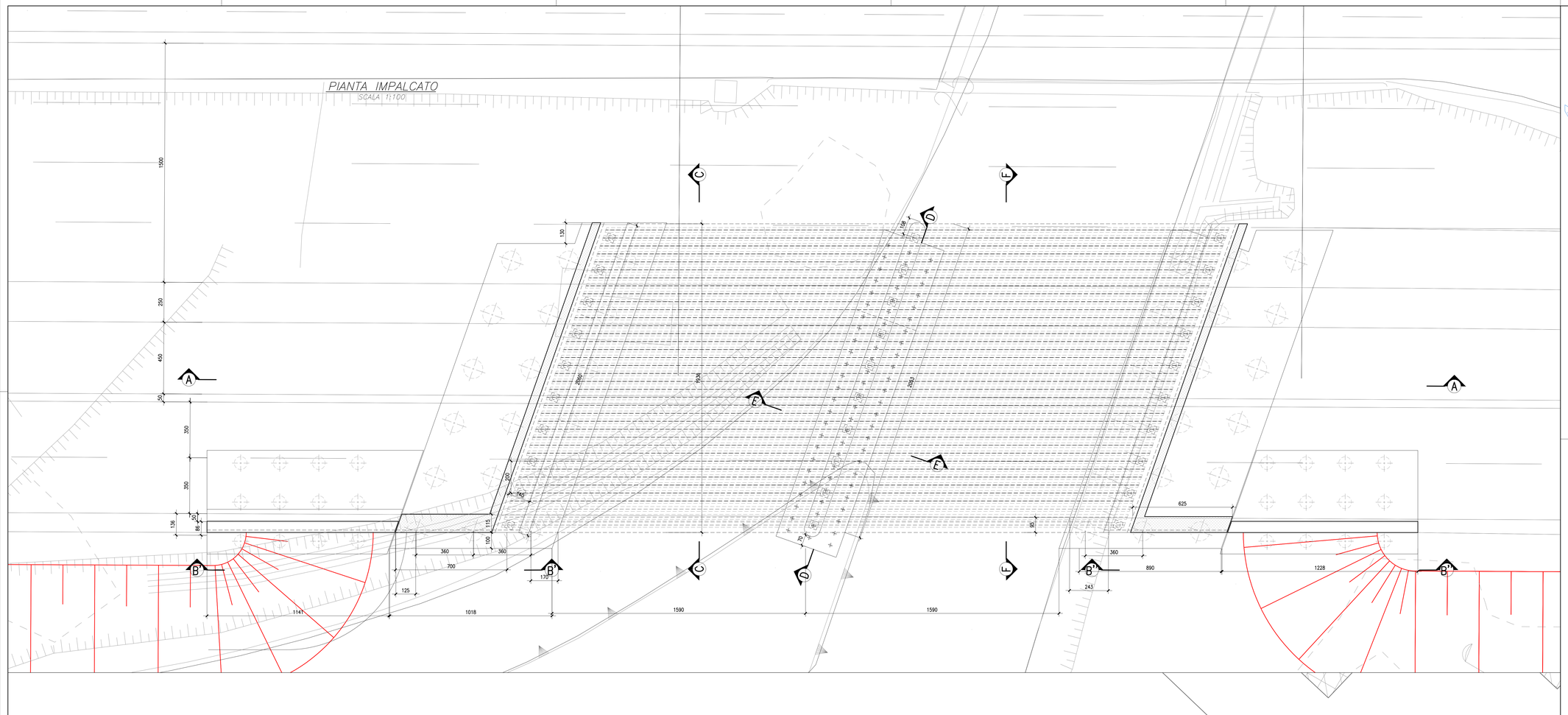

PIANTA FONDAZIONI
SCALA 1:100

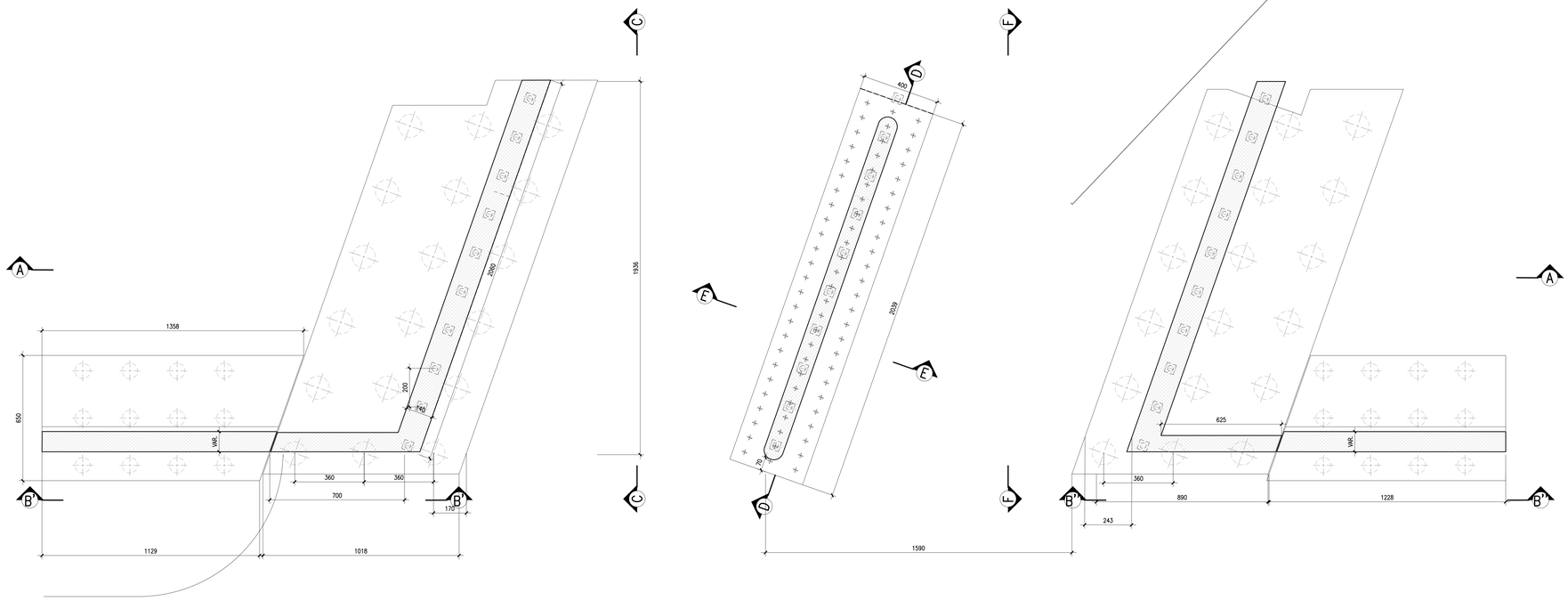

K-PLAN OPERE

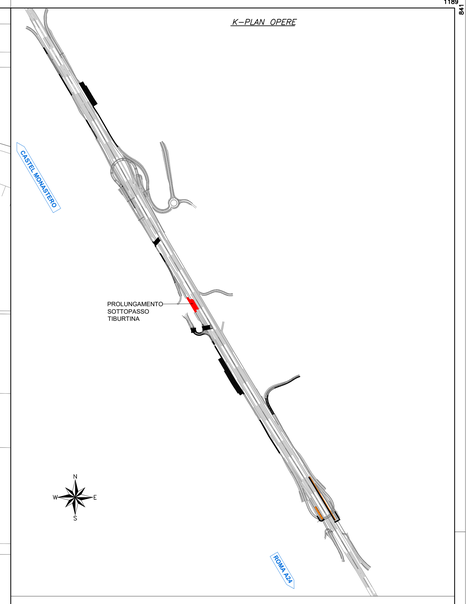

anas

Compartimento della Viabilità per il Lazio

A90 Svincolo Tiburtina
Intervento di potenziamento dallo svincolo
"Centrale del Latte" allo svincolo A24
2ª fase funzionale

PROGETTO DEFINITIVO — COD RM 105

PROGETTAZIONE: R.T.I.: PROGIN S.p.A. (capogruppo mandataria)
CREW Cremonesi Workshop S.r.l - TECNOSISTEM S.p.A
ART Risorse Ambiente Territorio S.r.l - ECOPLAME S.r.l.

RESPONSABILE INTEGRAZIONE PRESTAZIONI SPECIALISTICHE:
Dott. Ing. Antonio GRIMALDI (Progin S.p.A.)
GRIMALDI ANTONIO 03.12.2021 14:01:15 GMT+01:00

IL GEOLOGO:
Dott. Geol. Giovanni CARRA (ART Ambiente Risorse e Territorio S.r.l.)

IL COORDINATORE PER LA SICUREZZA IN FASE DI PROGETTAZIONE:
Dott. Ing. Michele Curiale (Progin S.p.A.)

VISTO: IL RESPONSABILE DEL PROCEDIMENTO:
Dott. Ing. Achille Devitofranceschi

PROTOCOLLO — DATA _____ 20__

CAPOGRUPPO MANDATARIA:
PROGETTAZIONE GENERALE INFRASTRUTTURE — PROGIN S.p.A.
Direttore Tecnico: Dott. Ing. Lorenzo Infante
INFANTE LORENZO 09.12.2021 12:47:15 GMT+01:00

MANDANTI:
CREW — Direttore Tecnico: Dott. Arch. Claudio TURRINI
TECNOSISTEM — Direttore Tecnico: Dott. Ing. Andrea AVETA
art — Direttore Tecnico: Dott. Ing. Ivo FRESIA
ECOPLAME — Direttore Tecnico: Dott. Arch. Pasquale PISANO

OPERE D'ARTE MAGGIORI
VI02 - PONTE SU VIA TIBURTINA
Pianta impalcato, pianta fondazioni

CODICE PROGETTO	NOME FILE	REVISIONE	SCALA:
DP RM105 D20	T00VI02STRPL02A CODICE ELAB. T00VI02STRPL02	A	1:100

REV.	DESCRIZIONE	DATA	REDATTO	VERIFICATO	APPROVATO
A	Prima emissione	06/2021	Q.SILVESTRI	VALENTE	INFANTE