PIANTA FONDAZIONI
SCALA 1:100

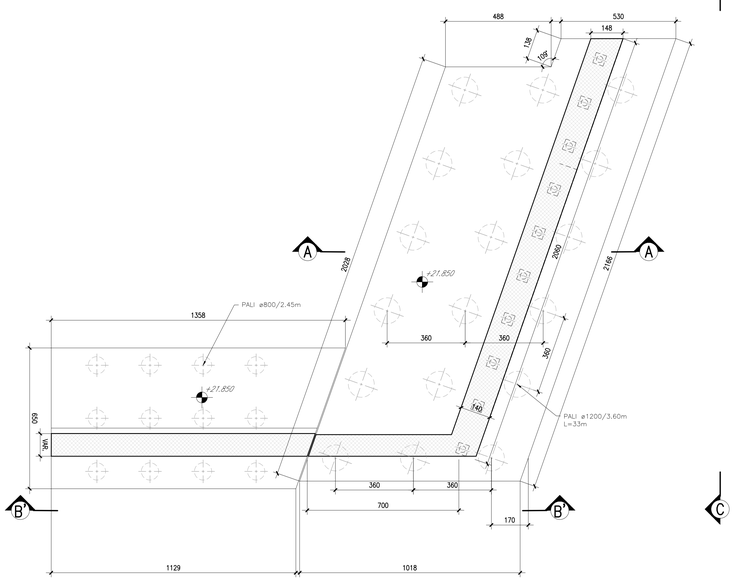

PIANTA IMPALCATO
SCALA 1:100

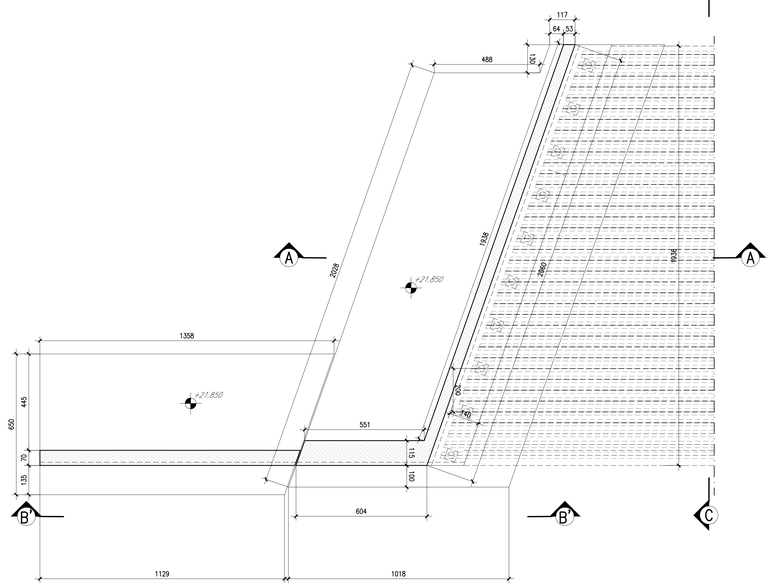

SEZIONE A–A
SCALA 1:100

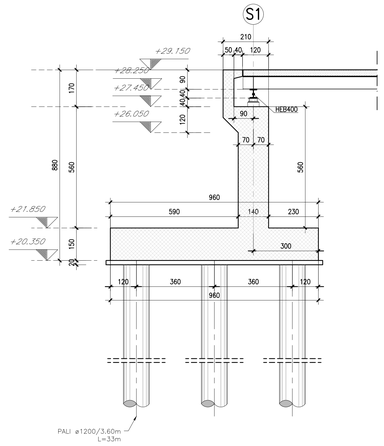

SEZIONE B'–B'
SCALA 1:100

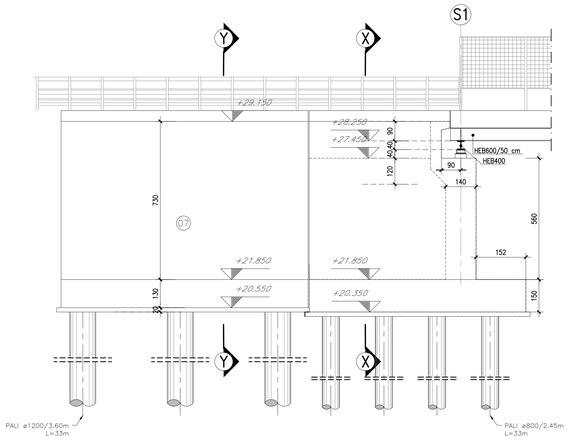

SEZIONE X–X
SCALA 1:100

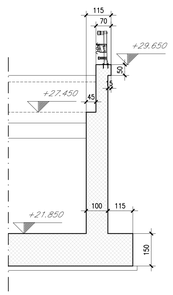

SEZIONE Y–Y
SCALA 1:100

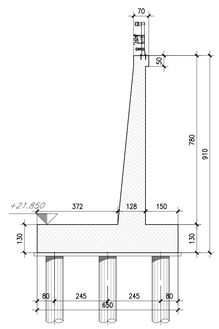

SEZIONE C–C
SCALA 1:100

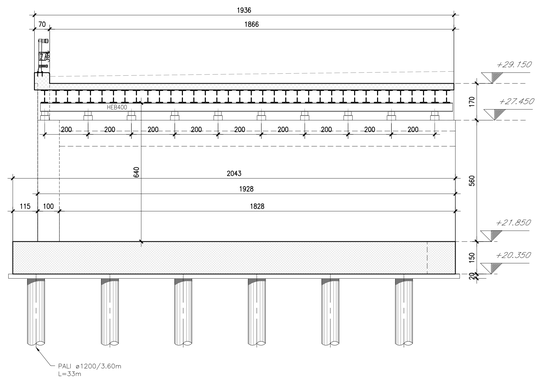

K–PLAN OPERE

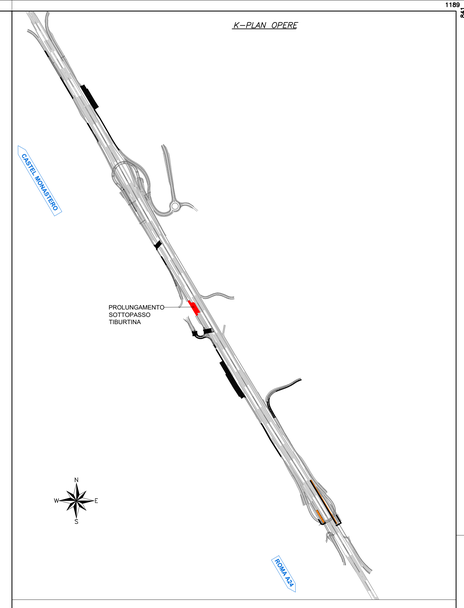

anas — *Compartimento della Viabilità per il Lazio*

A90 Svincolo Tiburtina
Intervento di potenziamento dallo svincolo "Centrale del Latte" allo svincolo A24
2ª fase funzionale

PROGETTO DEFINITIVO — COD. RM 105

PROGETTAZIONE: R.T.I.: PROGIN S.p.A. (capogruppo mandataria)
CREW Cremonesi Workshop S.r.l - TECNOSISTEM S.p.A
ART Risorse Ambiente Territorio S.r.l - ECOPLAME S.r.l.

RESPONSABILE INTEGRAZIONE PRESTAZIONI SPECIALISTICHE:
Dott. Ing. Antonio GRIMALDI (Progin S.p.A.)
GRIMALDI ANTONIO 10.12.2021 14:01:55 GMT+01:00

IL GEOLOGO:
Dott. Geol. Giovanni CARRA (ART Ambiente Risorse e Territorio S.r.l.)

IL COORDINATORE PER LA SICUREZZA IN FASE DI PROGETTAZIONE:
Dott. Ing. Michele Curiale (Progin S.p.A.)

VISTO: IL RESPONSABILE DEL PROCEDIMENTO:
Dott. Ing. Achille Devitofranceschi

PROTOCOLLO — DATA _____ 20__

CAPOGRUPPO MANDATARIA:
PROGIN S.p.A. — Direttore Tecnico: Dott. Ing. Lorenzo Infante
INFANTE LORENZO 09.12.2021 17:47:15 GMT+01:00

MANDANTI:
CREW Cremonesi Workshop S.r.l. — Direttore Tecnico: Dott. Arch. Claudio TURRINI
TECNOSISTEM S.p.A. — Direttore Tecnico: Dott. Ing. Andrea AVETA
ART Risorse Ambiente Territorio S.r.l. — Direttore Tecnico: Dott. Ing. Ivo FRESIA
ECOPLAME S.r.l. — Direttore Tecnico: Dott. Arch. Pasquale PISANO

OPERE D'ARTE MAGGIORI
VI02 - PONTE SU VIA TIBURTINA
Carpenteria Spalla 1

CODICE PROGETTO	NOME FILE	REVISIONE	SCALA:
DP RM105 D20	T00VI02STRPL04A CODICE ELAB. T00VI02STRPL04	A	1:100

REV.	DESCRIZIONE	DATA	REDATTO	VERIFICATO	APPROVATO
A	Prima emissione	06/2021	G.SILVESTRI	VALENTE	INFANTE