SEZIONE A-A-Scala 1:50

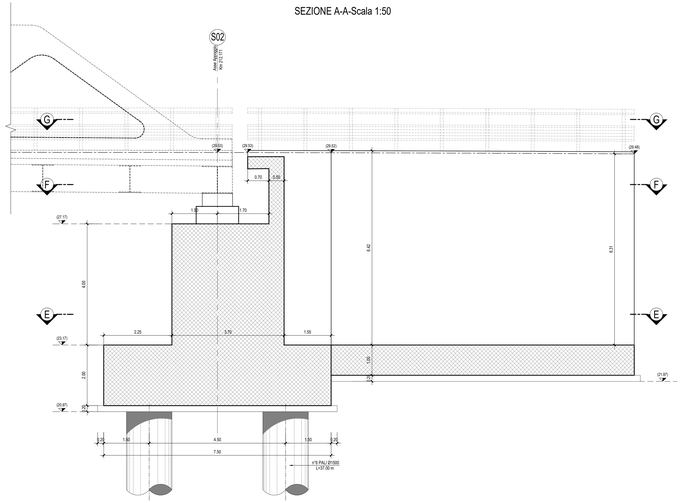

SEZIONE B-B-Scala 1:50

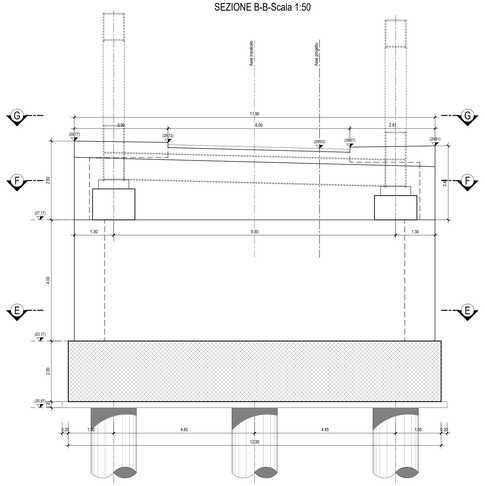

SEZIONE C-C-Scala 1:50

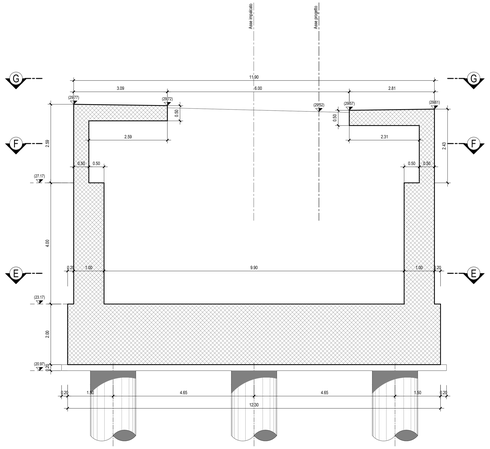

SEZIONE C-C-Scala 1:50

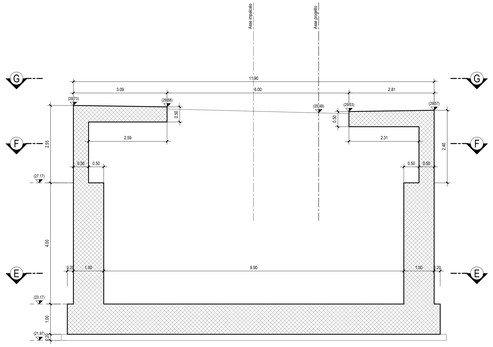

PLANIMETRIA-Scala 1:1000

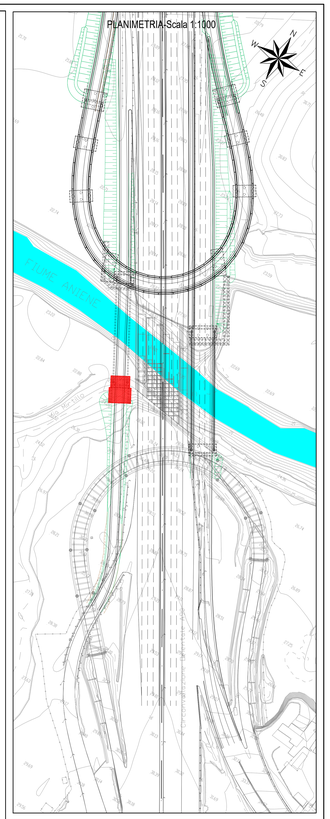

SEZIONE E-E-Scala 1:50

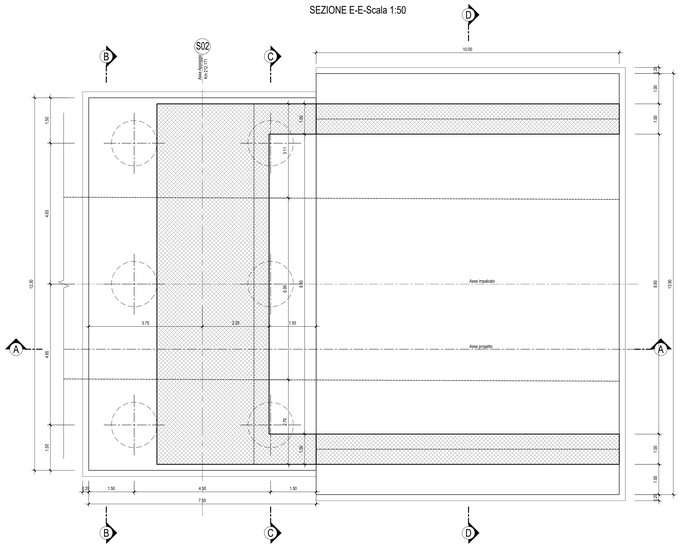

SEZIONE F-F-Scala 1:50

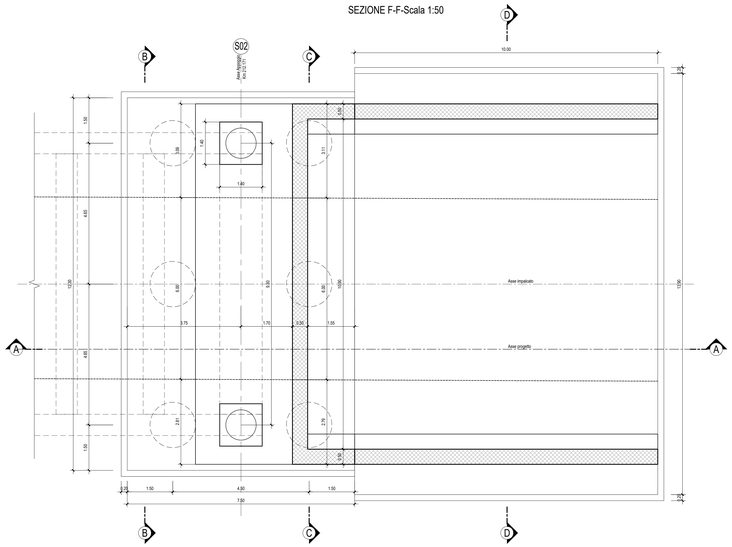

SEZIONE G-G-Scala 1:50

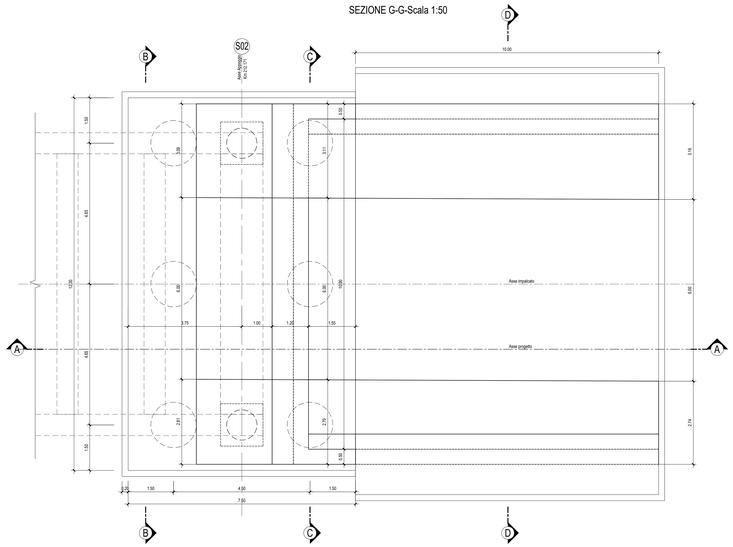

anas

Compartimento della Viabilità per il Lazio

A90 Svincolo Tiburtina
Intervento di potenziamento dallo svincolo
"Centrale del Latte" allo svincolo A24
2ª fase funzionale

PROGETTO DEFINITIVO

cod RM 105

PROGETTAZIONE: R.T.I.: PROGIN S.p.A. (capogruppo mandataria)
CREW Cremonesi Workshop S.r.l - TECNOSISTEM S.p.A
ART Risorse Ambiente Territorio S.r.l - ECOPLAME S.r.l.

RESPONSABILE INTEGRAZIONE PRESTAZIONI SPECIALISTICHE:
Dott. Ing. Antonio GRIMALDI (Progin S.p.A.)

IL GEOLOGO:
Dott. Geol. Giovanni CARRA (ART Ambiente Risorse e Territorio S.r.l.)

IL COORDINATORE PER LA SICUREZZA IN FASE DI PROGETTAZIONE:
Dott. Ing. Michele Curatolo (Progin S.p.A.)

VISTO: IL RESPONSABILE DEL PROCEDIMENTO
Dott. Ing. Achille Devitofranceschi

PROTOCOLLO

CAPOGRUPPO MANDATARIA:
PROGIN S.p.A.
Direttore Tecnico:
Dott. Ing. Lorenzo Infante

MANDANTI:
CREW Cremonesi Workshop S.r.l.
Direttore Tecnico:
Dott. Arch. Claudio TURRINI

TECNOSISTEM S.p.A.
Direttore Tecnico:
Dott. Ing. Andrea AVETA

art Risorse Ambiente Territorio S.r.l.
Direttore Tecnico:
Dott. Ing. Ivo FRESTA

ECOPLAME S.r.l.
Direttore Tecnico:
Dott. Arch. Pasquale PISANO

OPERE D'ARTE MAGGIORI
VI04 - VIADOTTO ANIENE CARREGGIATA INTERNA
Carpenteria spalla S2

CODICE PROGETTO	NOME FILE	REVISIONE	SCALA:
DP RM105 D20	T00VI04STRCP02A CODICE ELAB. T00 VI04 STR CP02	A	1:50

REV.	DESCRIZIONE	DATA	REDATTO	VERIFICATO	APPROVATO
A	Prima emissione	06/2021	Perrino	Grimaldi R.	Infante