Sezione C1-C1

(1 : 50)

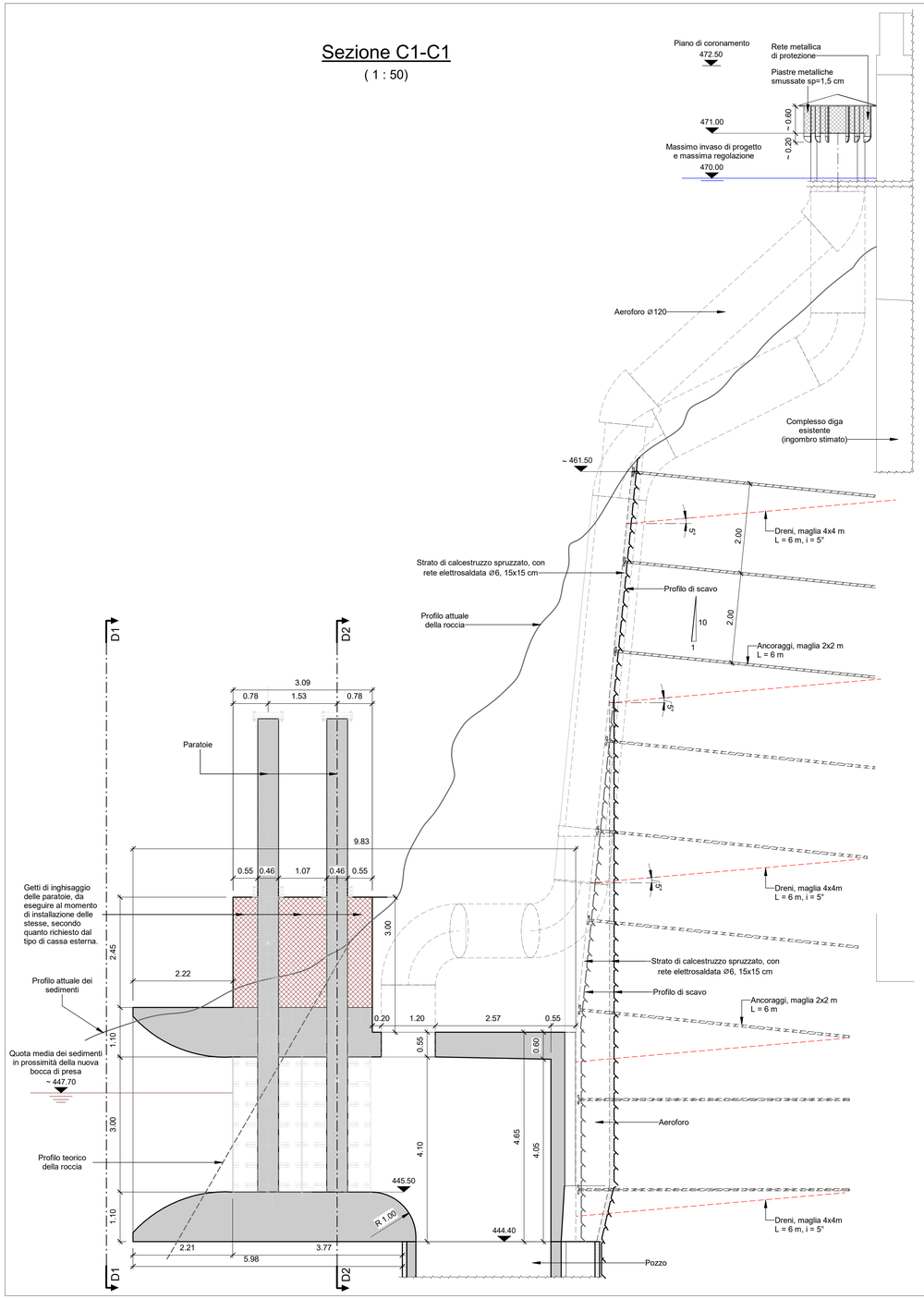

Sezione D1-D1

(1 : 50)

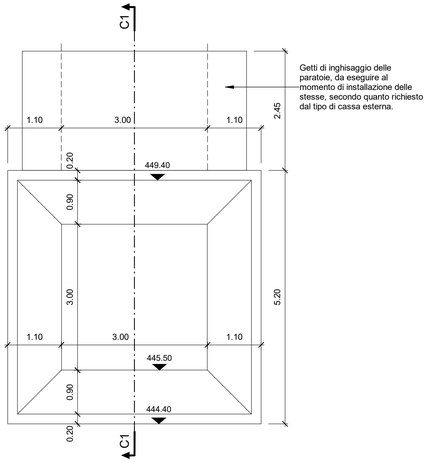

Sezione D2-D2

(1 : 50)

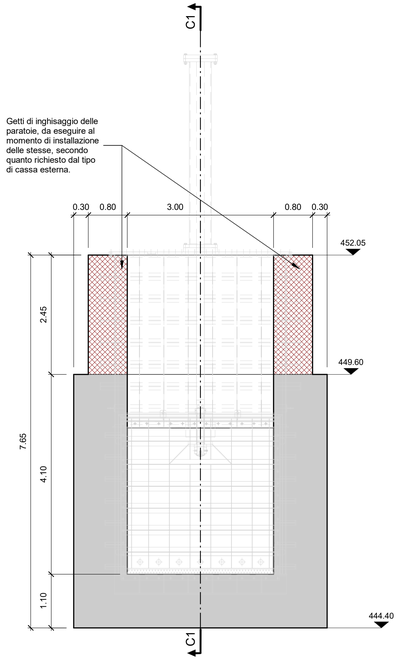

Pianta bocca di presa

(1 : 50)

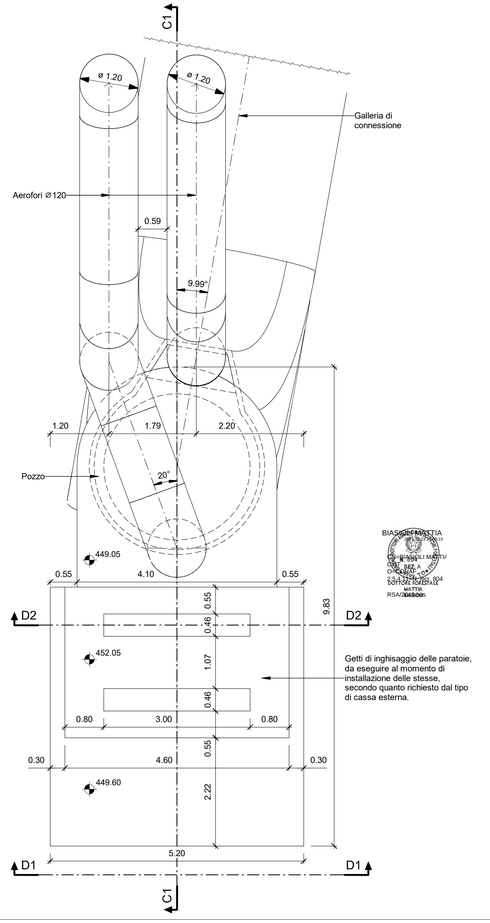

Legenda

- Calcestruzzo armato
- Calcestruzzo armato - Seconda fase
- Calcestruzzo proiettato fibro-rinforzato
- Roccia

1:50 (A1)

0 0.5 2.5 5 m

REV. REV.	DATA DATE	DESCRIZIONE DESCRIPTION	PREPARATO PREPARED	COLLABORAZ. CONTRIBUTION	CONTROLLATO CHECKED	VALIDATO VALIDATED
01	14-12-2021	PRIMA EMISSIONE	D. Longo	R. Sanfilippo	F. Maugliani	A. Balestra
00	03-08-2021	EMISSIONE PER REVISIONE CLIENTE	D. Longo	R. Sanfilippo	F. Maugliani	A. Balestra

COMMITTENTE / *CLIENT*

Enel Green Power Italia S.r.l.
Power Generation Italy
Operation & Maintenance Hydro Italy
Northern Central Area

14-12-2021 — DATA — ING. M. SESSEGO

PROGETTISTA / *DESIGNER*

Lombardi SA Ingegneri Consulenti
Via del Tiglio 2, 6512
Bellinzona-Giubiasco (Svizzera)

14-12-2021 — DATA — ING. M. BRAGHINI

BIASIO MARETTIA
ORDINE DEGLI INGEGNERI DELLA PROVINCIA DI SONDRIO
ORDINE DEGLI INGEGNERI DELLA PROVINCIA DI LECCO
A. 1.4.1.2.4.1.1.1