Sezione E-E
(1 : 50)

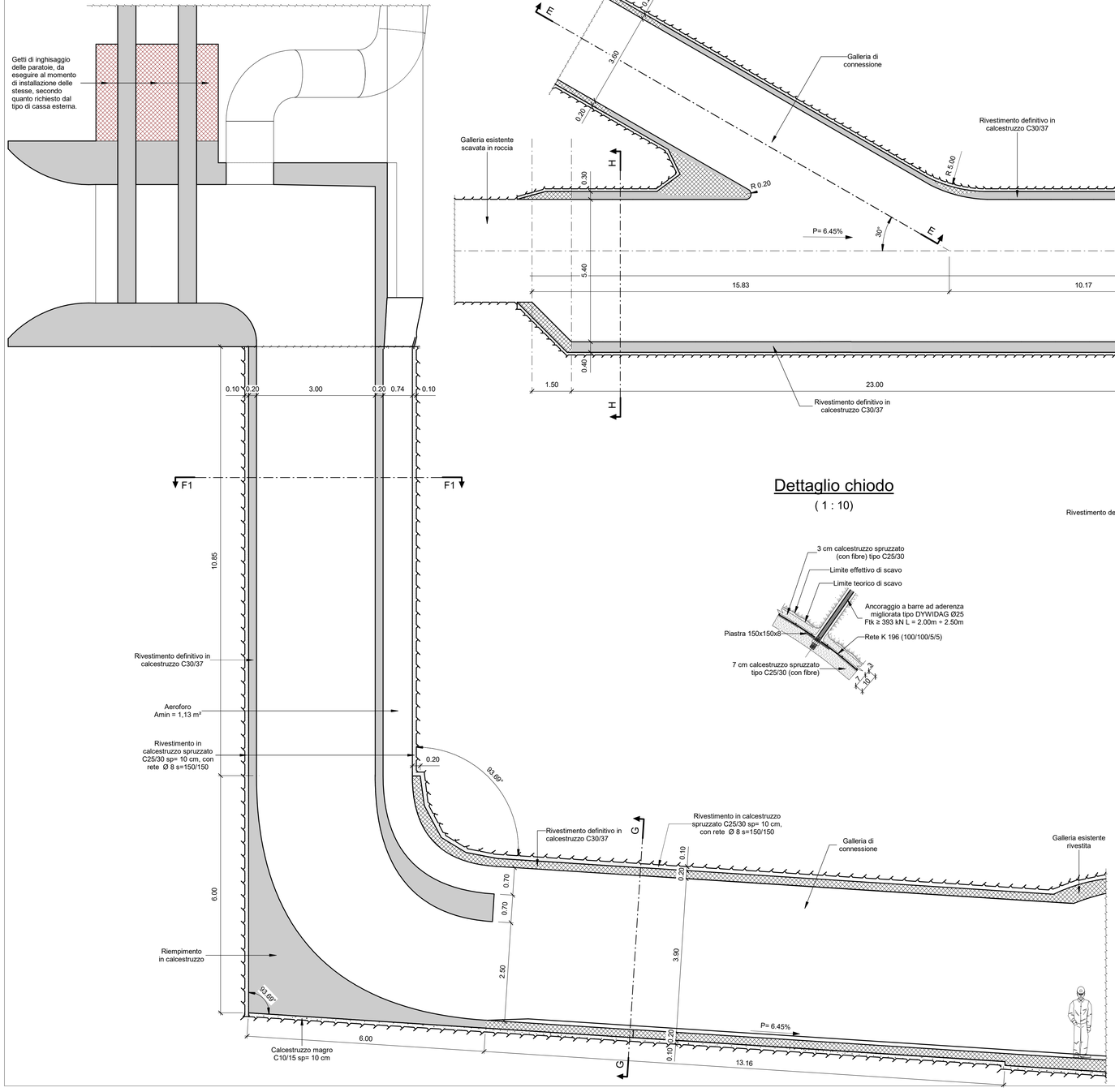

Vista in pianta - raccordo
(1 : 75)

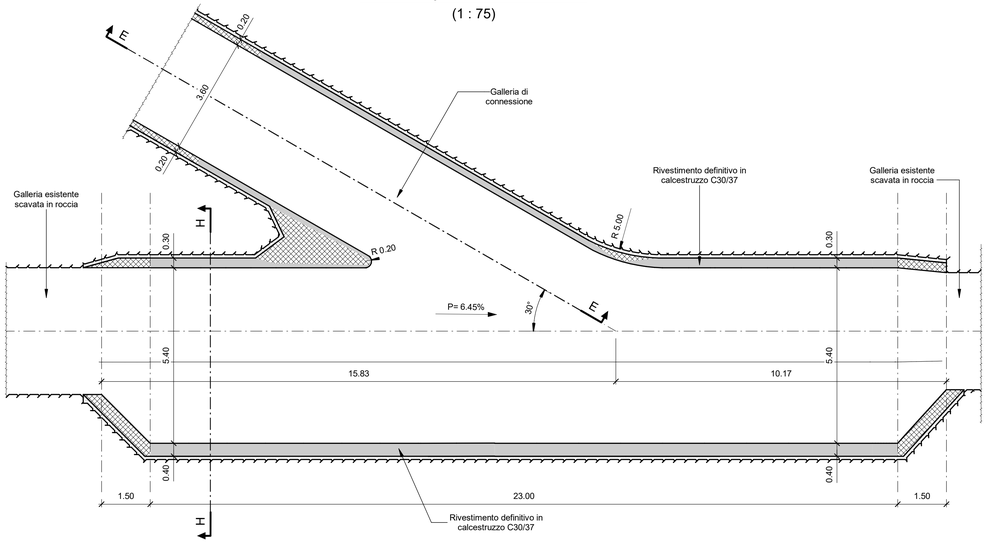

Sezione F1-F1
(1 : 50)

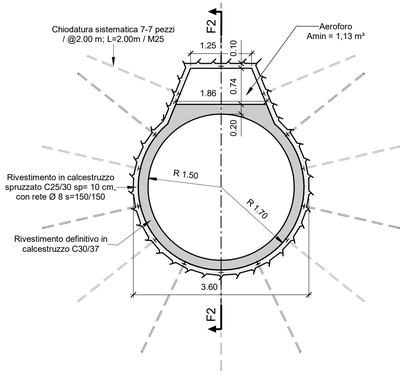

Sezione F2-F2
(1 : 50)

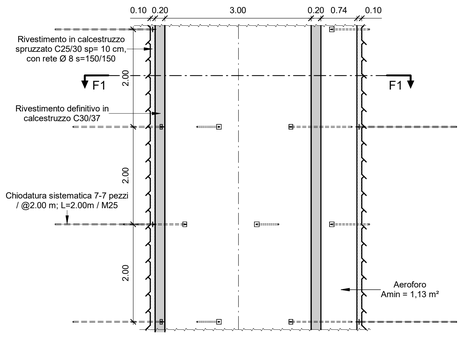

Dettaglio chiodo
(1 : 10)

Sezione H-H
(1 : 50)

Prevedere, come stabilizzazione prima dello scavo laterale, opere di sostegno in calotta:
- Chiodatura sistematica calotta = n. 4/5 / @1.50m; L=2.50m / M25
- Chiodatura piedritti dove necessaria = n. 2 / @1.50m; L=2.50m / M25

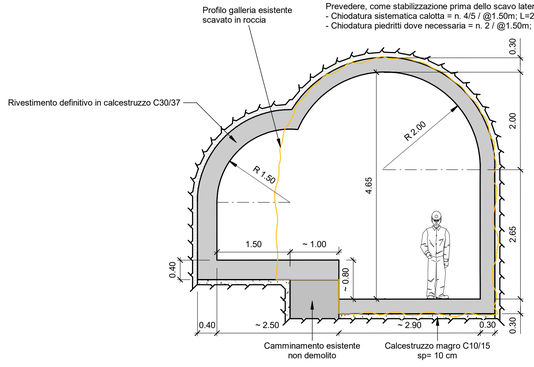

Sezione G-G
(1 : 50)

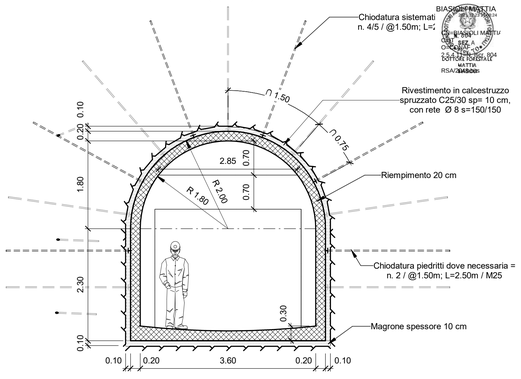

Legenda

- Calcestruzzo armato
- Camminamento esistente in calcestruzzo - Non demolito
- Calcestruzzo magro
- Calcestruzzo proiettato fibro-rinforzato
- Roccia

1:10 (A1): 0 0.1 0.5 1 m
1:50 (A1): 0 0.5 2.5 5 m
1:75 (A1): 0 0.5 2.5 5 7.5 m

REV. REV.	DATA DATE	DESCRIZIONE DESCRIPTION	PREPARATO PREPARED	COLLABORAZ. CONTRIBUTION	CONTROLLATO CHECKED	VALIDATO VALIDATED
01	14-12-2021	PRIMA EMISSIONE	D. Longo	R. Sanfilippo	F. Maugliani	A. Balestra
00	03-08-2021	EMISSIONE PER REVISIONE CLIENTE	D. Longo	R. Sanfilippo	F. Maugliani	A. Balestra

COMMITTENTE / *CLIENT*
Enel Green Power Italia S.r.l.
Power Generation Italy
Operation & Maintenance Hydro Italy
Northern Central Area
DATA: 14-12-2021 — ING. M. SESSEGO

PROGETTISTA / *DESIGNER*
Lombardi SA Ingegneri Consulenti
Via del Tiglio 2, 6512
Bellinzona-Giubiasco (Svizzera)
DATA: 14-12-2021 — ING. M. BRAGHINI

BIASIO MARCELLO ORDINE DEGLI INGEGNERI DELLA PROVINCIA DI BERGAMO Sez. A Settore: A - CIVILE AMBIENTALE E PAESAGGISTICA Iscrizione n. 2142 DOTTORE INGEGNERE Data: 14/12/2021 RSA/Firma digitale

CODICE Lombardi: 2020.0352.002-GC-FON-DW-220-01

IMPIANTO / *PLANT*: IMPIANTO IDROELETTRICO DI SUVIANA — NORTHERN CENTRAL AREA *UT BOLOGNA - UE SUVIANA*

PARTE / *PART*: DIGA DI PAVANA — FILE / *FILES*: 2020.0352.002-GC-FON-DW-220-01

PROGETTO / *PROJECT*: INTERVENTO DI MODIFICA DELLO SCARICO DI FONDO - PROGETTO DEFINITIVO - — FORMATO / *FORMAT*: 1051x594 — SCALA PLOT / *PLOT SCALE*: 1 = 1

DISEGNO / *DRAWING*: Stato di progetto, Pozzo e galleria di connessione — SCALA / *SCALE*: 1:10 - 1:50 - 1:75

IL PROGETTISTA SPECIALISTICO	IL DIRETTORE LAVORI	PER PRESA VISIONE ING. RESPONSABILE
ING. A. BALESTRA		ING. A. PARISI
DATA 14-12-2021	DATA	DATA 14-12-2021

CODICE / *CODE*

GRUPPO *GROUPE*	FUNZIONE *FUNCTION*	TIPO *TYPE*	EMITTENTE *ISSUER*	PAESE *COUNTRY*	TEC *TEC*	IMPIANTO *PLANT*	SISTEMA *SYSTEM*	PROGRESSIVO *PROGRESSIVE*	REVISIONE *REVISION*	TAVOLA / *TABLE*
G	R E O	E M	D 9 0	I T	H	4 9 0 2 2	1 0	2 6 6 0	1	266

CLASSIFICAZIONE *CLASSIFICATION*: ☒ PUBBLICO *PUBLIC* ☐ AZIENDALE *COMPANY* ☐ RISERVATO *RESERVED* ☐ RISTRETTO *RESTRICTED*

UTILIZZO *UTILIZATION*: Documentazione progettuale

This document is propelly of ENEL. It is strictly forbidden to reproduce this document, in whole or in part, and to provide to others any related information without the previous written consent by ENEL.