PROFILO Opera n°112
SEZIONE Prospetto A
PROGRESSIVA 8+512

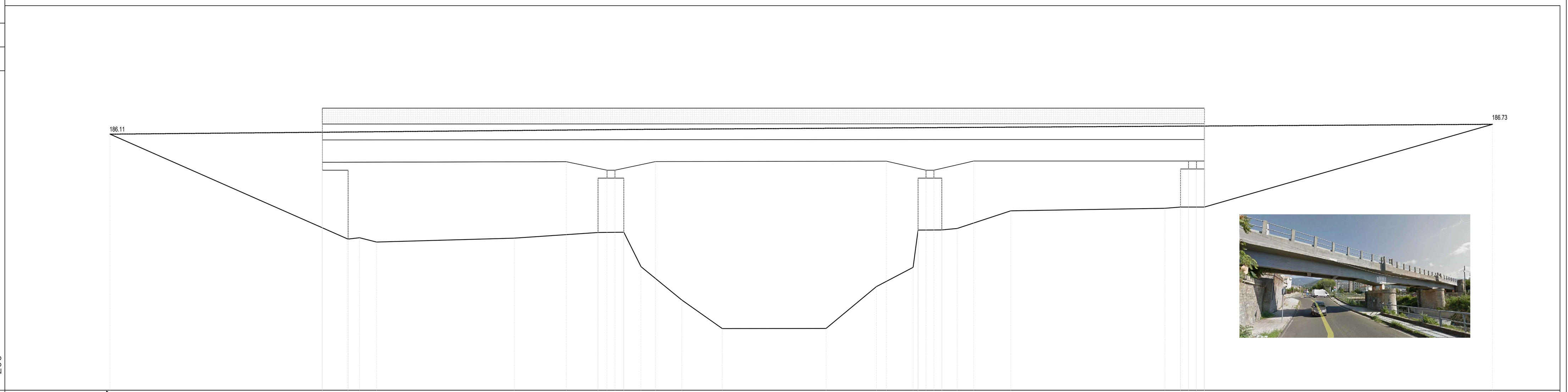

165.00 200 200

PROGRESSIVE TERRENO	-15.47 -0.48 0.26 1.33 10.01 15.30 16.92 18.00 20.57 23.13 29.67 32.84 35.15 35.47 36.97 37.93 41.30 51.03 52.01 53.51 71.68
PARZIALI TERRENO	14.99 0.74 1.07 8.68 5.29 1.62 1.08 2.57 2.56 6.54 3.17 2.31 0.32 1.50 0.96 3.37 9.73 0.98 1.50 18.17
QUOTE TERRENO	181.11 174.51 174.59 174.32 174.57 174.92 174.94 172.78 170.68 168.87 168.88 171.52 172.73 175.08 175.08 175.18 176.29 176.45 176.52 176.52 181.73
PROGRESSIVE OPERA	-2.09 -2.09 -2.09 -2.09 -2.09 -2.09 -2.09 -0.47 -0.47 13.30 15.30 15.30 15.86 16.36 16.92 16.92 18.92 33.47 35.47 35.47 35.47 35.97 36.47 36.97 36.97 38.97 52.01 52.01 52.51 52.51 53.01 53.51 53.51 53.51 53.51 53.51 53.51 53.51 53.51 53.51
PARZIALI OPERA	15.39 2.56 2.56 55.60 2.50 1.50 2.50 1.50
QUOTE OPERA	178.85 181.23 179.34 181.75 180.75 181.75 182.75 181.75 178.85 174.51 179.37 178.35 174.92 178.85 178.85 174.94 178.35 179.39 179.41 178.35 175.08 178.35 178.85 178.85 175.08 178.35 179.42 178.92 176.52 178.92 179.42 179.42 178.92 182.75 178.92 176.52 178.92 181.62 178.92 181.77 180.77 181.77 182.75 181.77

PROFILO Opera n°113
SEZIONE Prospetto B
PROGRESSIVA 8+769

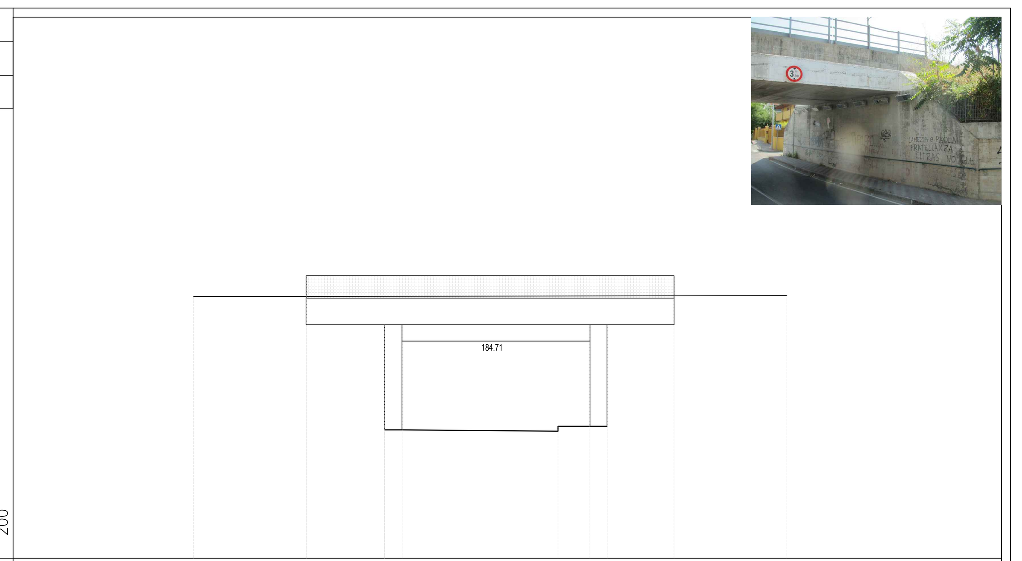

175.00 200 200

PROGRESSIVE TERRENO	-5.50 -4.71 2.27 3.70 4.46
PARZIALI TERRENO	0.79 6.98 1.43 0.76
QUOTE TERRENO	180.74 180.74 180.90 180.90 180.90
PROGRESSIVE OPERA	-14.04 -9.00 -9.00 -9.00 -5.50 -5.50 -4.71 -4.71 -4.71 3.70 3.70 3.70 4.46 4.46 4.46 7.46 7.46 7.46 7.46 12.50
PARZIALI OPERA	3.50 0.79 [illegible] 3.00
QUOTE OPERA	186.70 187.63 186.63 185.44 185.44 180.74 185.44 180.74 184.71 185.44 180.90 184.71 185.44 180.90 185.44 185.44 186.63 187.63 186.63 186.74

PROFILO Opera n°112
SEZIONE Prospetto B
PROGRESSIVA 8+512

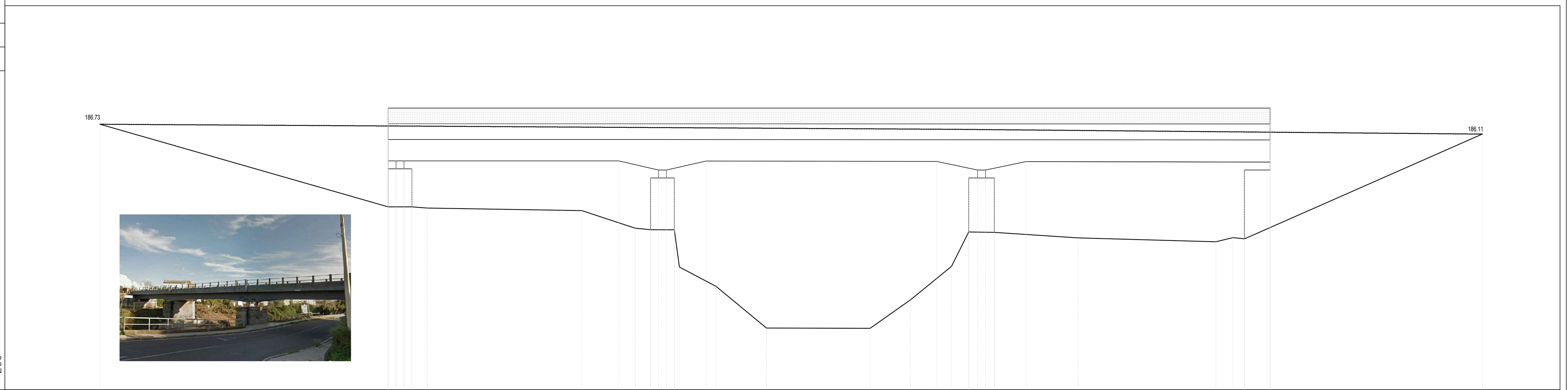

170.00 200 200

PROGRESSIVE TERRENO	-16.11 2.06 3.56 4.54 14.27 17.64 18.60 20.10 20.42 22.73 25.91 32.45 35.00 37.57 38.66 40.28 45.56 54.24 55.32 56.05 71.04
PARZIALI TERRENO	18.17 1.50 0.98 9.73 3.37 0.96 1.50 0.32 2.31 3.18 6.54 2.55 2.57 1.09 1.62 5.28 8.68 1.08 0.73 14.99
QUOTE TERRENO	186.73 181.52 181.52 181.45 181.29 180.18 180.08 180.08 177.73 176.52 173.88 173.87 175.68 177.78 179.94 179.92 179.57 179.32 179.59 179.51 186.11
PROGRESSIVE OPERA	2.06 2.06 2.06 2.06 2.06 2.06 2.06 2.06 2.06 2.06 2.06 2.56 2.56 3.06 3.06 3.56 3.56 3.56 16.60 18.60 18.60 19.10 19.60 20.10 20.10 22.10 36.66 38.66 38.66 39.22 39.72 40.28 40.28 42.28 56.04 56.04 57.66 57.66 57.66 57.66 57.66 57.66 57.66
PARZIALI OPERA	1.50 2.50 1.50 2.50 55.60 2.56 2.56 15.38
QUOTE OPERA	183.92 181.52 183.92 186.62 183.92 186.77 185.77 186.77 187.75 186.77 187.75 184.42 183.92 184.42 183.92 183.92 181.52 183.92 184.42 183.35 180.08 183.85 183.85 180.08 183.35 184.41 184.39 183.35 179.94 183.85 183.85 183.35 179.92 184.37 183.85 179.51 186.23 184.34 186.75 185.75 186.75 187.75 183.85

PROFILO Opera n°114
SEZIONE Prospetto A
PROGRESSIVA 9+334

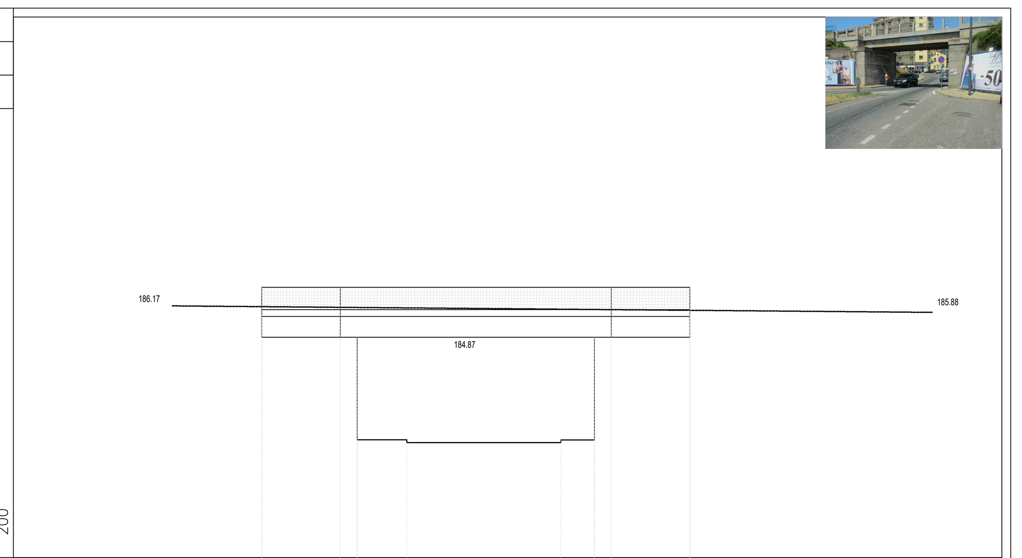

175.00 200 200

PROGRESSIVE TERRENO	-6.73 -4.51 2.38 3.88
PARZIALI TERRENO	2.22 6.89 1.50
QUOTE TERRENO	180.28 180.15 180.27 180.27
PROGRESSIVE OPERA	-10.99 -10.99 -10.99 -7.48 -7.48 -6.73 -6.73 3.88 3.88 4.63 4.63 4.63 8.15 8.15 8.15 8.15
PARZIALI OPERA	3.51 [illegible] 3.52
QUOTE OPERA	187.10 184.87 185.80 184.87 187.10 184.87 180.28 184.87 180.27 184.87 187.10 184.87 184.87 187.10 185.80 186.10

PROFILO Opera n°113
SEZIONE Prospetto A
PROGRESSIVA 8+769

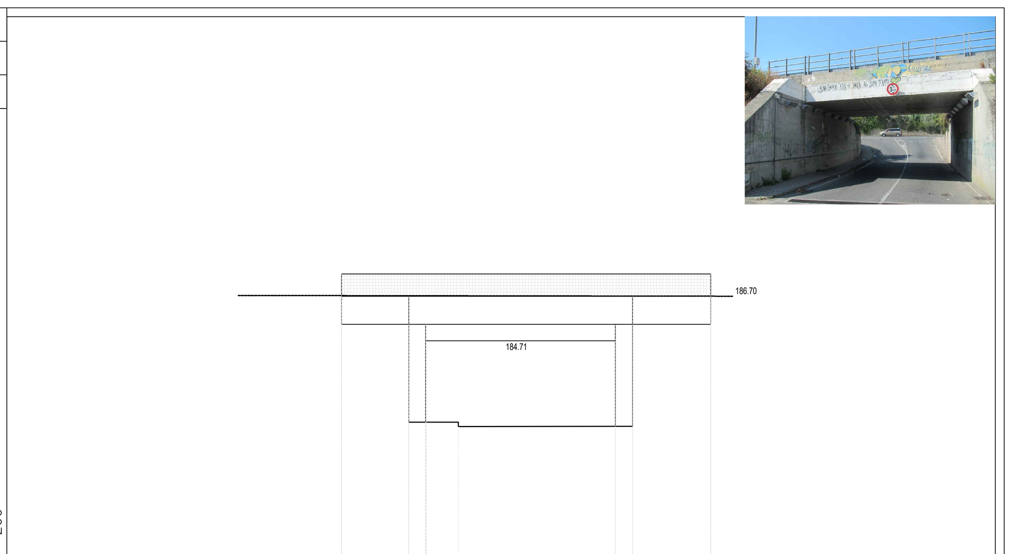

175.00 200 200

PROGRESSIVE TERRENO	-4.13 -3.37 -1.91 5.11 5.88
PARZIALI TERRENO	0.76 1.46 7.02 0.77
QUOTE TERRENO	181.07 181.07 180.87 180.88 180.88
PROGRESSIVE OPERA	-7.13 -7.13 -7.13 -7.13 -4.13 -4.13 -4.13 -3.37 -3.35 -3.35 5.11 5.11 5.11 5.88 5.88 5.88 9.38 9.38 9.38
PARZIALI OPERA	3.00 0.78 [illegible] 3.50
QUOTE OPERA	185.44 186.70 187.70 186.70 185.44 181.07 186.70 185.44 181.07 185.44 184.71 185.42 180.88 184.71 186.70 185.44 180.88 187.70 186.70 185.44 186.70

PROFILO Opera n°114
SEZIONE Prospetto B
PROGRESSIVA 9+334

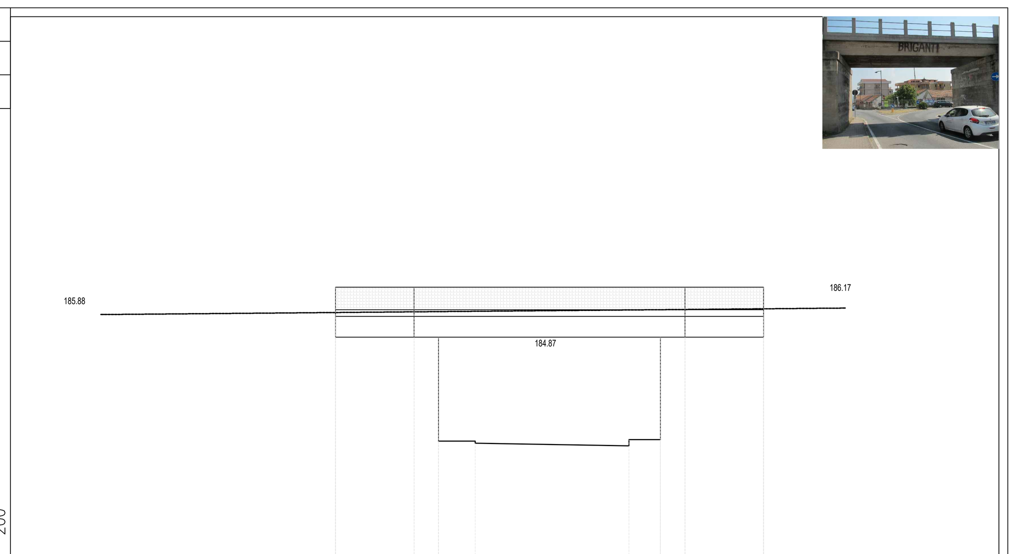

175.00 200 200

PROGRESSIVE TERRENO	-2.96 -1.32 5.55 6.96
PARZIALI TERRENO	1.64 6.87 1.41
QUOTE TERRENO	180.22 180.13 180.29 180.29
PROGRESSIVE OPERA	-7.57 -7.57 -7.57 -4.05 -4.05 -2.96 -2.96 6.96 6.96 6.96 8.06 8.06 8.06 11.58 11.58 11.58
PARZIALI OPERA	3.52 1.09 [illegible] 1.10 3.52
QUOTE OPERA	184.87 185.80 187.10 184.87 187.10 184.87 180.22 184.87 180.29 184.87 184.87 187.10 184.87 187.10 185.80 184.87

PROFILO Opera n°116
SEZIONE Prospetto A
PROGRESSIVA 9+892

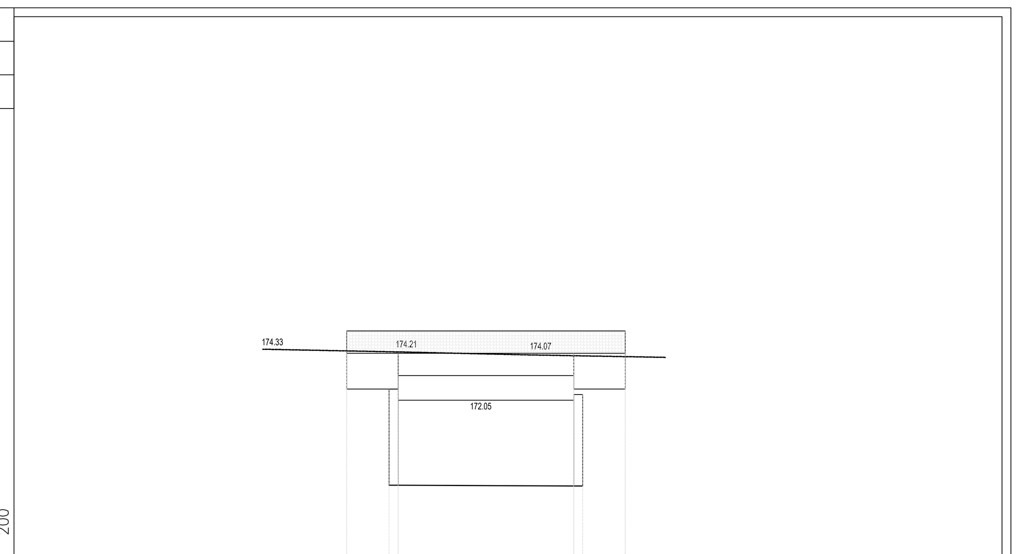

165.00 200 200

PROGRESSIVE TERRENO	-5.32 -4.92 2.94 3.34
PARZIALI TERRENO	0.40 7.86 0.40
QUOTE TERRENO	168.25 168.25 168.21 168.21
PROGRESSIVE OPERA	-7.22 -7.22 -7.22 -7.22 -5.32 -5.32 -4.92 -4.92 -4.92 -4.92 -4.92 2.94 2.94 2.94 2.94 2.94 3.34 3.34 5.24 5.24 5.24
PARZIALI OPERA	2.30 0.40 7.86 0.40 2.30
QUOTE OPERA	175.15 174.15 172.55 174.15 172.55 168.25 168.25 172.55 172.05 172.55 173.15 174.15 174.15 173.15 172.55 168.21 172.05 173.15 174.15 168.21 172.30 175.15 174.15 172.55 174.15

PROFILO Opera n°116
SEZIONE Prospetto B
PROGRESSIVA 9+892

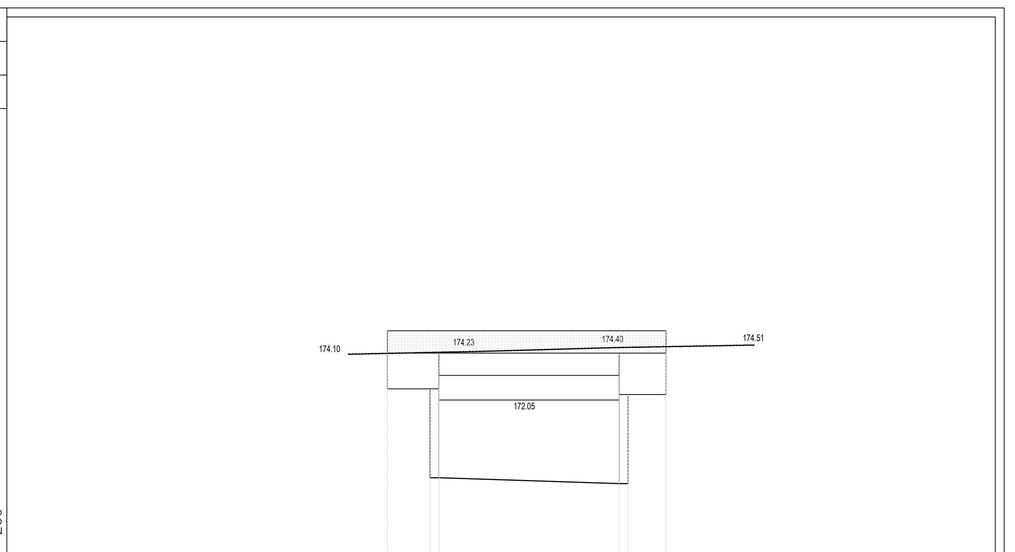

165.00 200 200

PROGRESSIVE TERRENO	-3.18 -2.78 5.28 5.68
PARZIALI TERRENO	0.40 8.06 0.40
QUOTE TERRENO	168.57 168.57 168.31 168.31
PROGRESSIVE OPERA	-5.08 -5.08 -5.08 -3.18 -3.18 -2.78 -2.78 -2.78 -2.78 -2.78 5.28 5.28 5.28 5.28 5.28 5.68 5.68 7.38 7.38 7.38
PARZIALI OPERA	1.90 0.40 [illegible] 0.40 1.70
QUOTE OPERA	175.15 174.15 172.55 172.55 168.57 174.15 172.55 168.57 172.05 172.55 173.15 174.15 172.30 173.15 172.30 168.31 172.05 168.31 172.30 174.15 175.15 174.15

PROFILO Opera n°117
SEZIONE Prospetto A
PROGRESSIVA 9+720

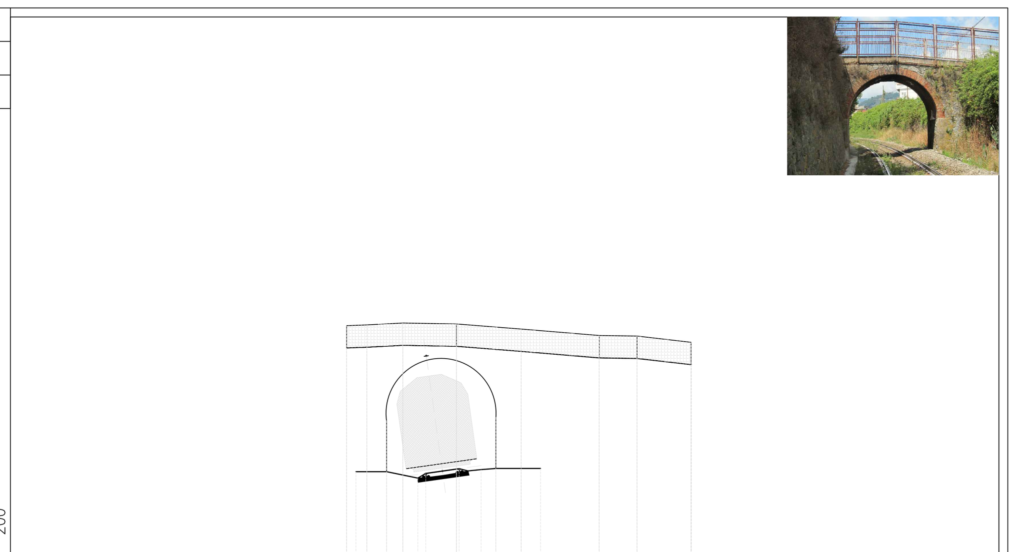

175.00 200 200

PROGRESSIVE TERRENO	-6.653 -5.283 -3.883 -3.525 -2.040 -1.053 -0.390 1.607
PARZIALI TERRENO	1.370 1.400 0.358 1.485 0.987 0.663 1.997
QUOTE TERRENO	178.839 178.839 178.557 178.767 178.975 178.939 178.989 178.989
PROGRESSIVE OPERA	-7.076 -7.066 -7.066 -6.168 -6.158 -6.158 -5.283 -5.283 -4.558 -4.548 -4.548 -2.163 -2.154 -2.154 -0.390 -0.390 0.728 0.738 0.738 4.220 4.229 4.229 5.914 5.924 5.924 8.329 8.338 8.338 8.348
PARZIALI OPERA	[illegible] 1.610 2.395 2.892 3.492 1.695 2.415
QUOTE OPERA	184.380 185.383 184.383 184.412 185.415 184.415 181.139 178.839 184.496 185.496 184.496 184.454 185.457 184.457 181.289 178.989 184.223 185.226 184.226 183.935 184.938 183.938 183.907 184.910 183.910 183.631 184.634 183.634 183.637

PROFILO Opera n°117
SEZIONE Prospetto B
PROGRESSIVA 9+720

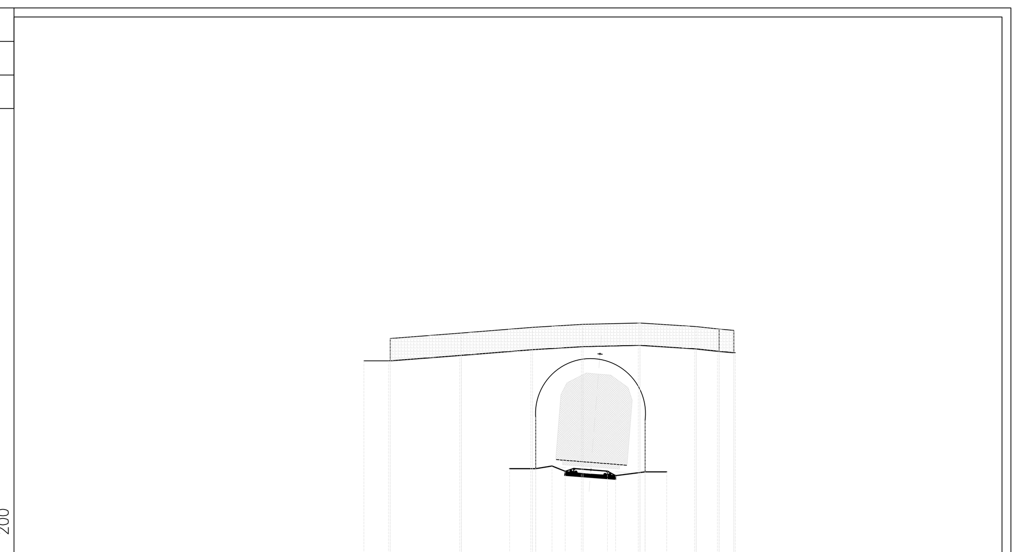

175.00 200 200

PROGRESSIVE TERRENO	0.077 1.246 1.970 2.564 4.454 4.816 6.139 7.098
PARZIALI TERRENO	1.169 0.724 0.594 1.890 0.362 1.323 0.959
QUOTE TERRENO	178.981 178.981 179.094 178.861 178.869 178.666 178.830 178.830
PROGRESSIVE OPERA	-6.443 -5.341 -5.269 -5.269 -2.161 -2.089 -2.089 1.025 1.097 1.097 1.246 1.246 3.286 3.358 3.358 5.833 5.905 5.905 6.139 6.139 8.349 8.421 8.421 9.373 9.445 9.445 10.103 10.103 10.175
PARZIALI OPERA	1.246 [illegible] 3.180 3.186 2.261 2.547 2.516 [illegible]
QUOTE OPERA	183.805 183.805 184.805 183.805 184.048 185.048 184.048 184.299 185.299 184.299 181.281 178.981 184.441 185.441 184.441 184.496 185.496 184.496 181.130 178.830 184.335 185.335 184.335 184.227 185.227 184.227 184.166 185.166 184.166

COMMITTENTE:

RFI RETE FERROVIARIA ITALIANA
GRUPPO FERROVIE DELLO STATO ITALIANE

PROGETTAZIONE:

ITALFERR
GRUPPO FERROVIE DELLO STATO ITALIANE

COLLEGAMENTO LAMEZIA T. - CATANZARO - DORSALE JONICA

U.O. PROGETTAZIONE LINEE NODI E ARMAMENTO

PROGETTO DEFINITIVO

ELETTRIFICAZIONE TRATTA LAMEZIA T. - CATANZARO L.

ITALFERR S.p.A. Ordine degli Ingegneri della Provincia di La Spezia Dott. Ing. Andrea Nardinocchi Iscritto all'Albo Professionale COD. N. A1263

Prospetti Opere
Tav. 126

PFTE da sottoporre all'esame del CSLLPP ai sensi del DL 16 luglio 2020, n. 76 convertito con legge n. 120/2020 «Misure urgenti per la semplificazione e l'innovazione digitale.»

SCALA: 1:200

COMMESSA	LOTTO	FASE	ENTE	TIPO DOC.	OPERA/DISCIPLINA	PROGR.	REV.
RC0W	01	D	13	P9	IF0009	126	A

Rev.	Descrizione	Redatto	Data	Verificato	Data	Approvato	Data	Autorizzato Data
A	Emissione esecutiva	G. PROIA	27.09.2019	F. MARINO	27.09.2019	S. VANFIORI	27.09.2019	V. CONFORTI 27.09.2019

ITALFERR S.p.A. U.O. PROGETTAZIONE LINEE E NODI Dott. Ing. VINCENZO CONFORTI Ordine degli Ingegneri di VITERBO N. 409

RC0W-01-D-13-P9-IF0009-126-A.DWG | n. Elab.: 134