AREE
Pavimentazione: 12.1 mq
Scavo: 80.7 mq
Rilevato: 0.0 mq

SEZIONE N° 132
PROGRESSIVA 4+600.00

Q. ASSE RIF. = 55.36

SCALA = 1:100

Q.R. = 47.00

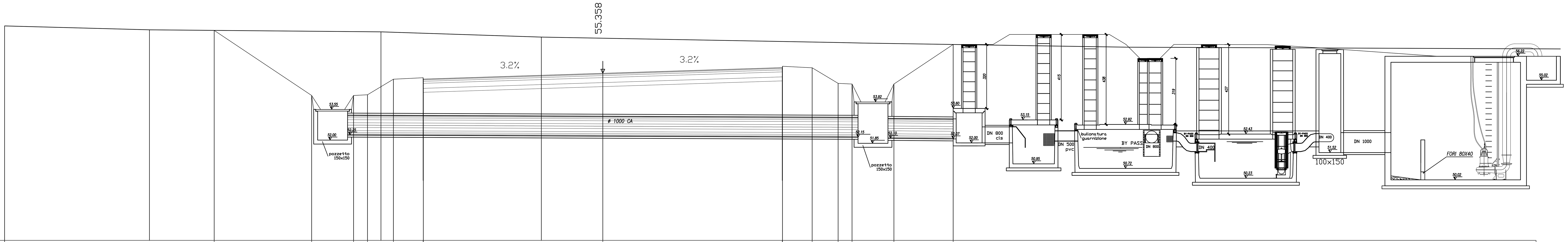

Quote progetto strato sup.	57.51 54.25 54.25 54.29 55.07 55.14 55.07 55.36 55.64 55.71 55.64 54.86 54.82 54.82 56.81
Quote terreno	57.73 57.54 57.44 57.18 56.90 56.88 56.67 56.65
Distanze parziali strato sup.	4.89 2.10 0.70 1.30 1.49 9.00 9.00 0.01 1.30 0.70 2.10 2.97
Distanze progetto strato sup.	-19.49 -14.60 -12.50 -11.80 -10.50 -9.01 -9.00 -0.00 9.00 9.01 10.50 11.80 12.50 14.60 17.57
Distanze terreno	-30.00 -22.74 -11.13 -3.08 11.79 13.01 26.35 30.00

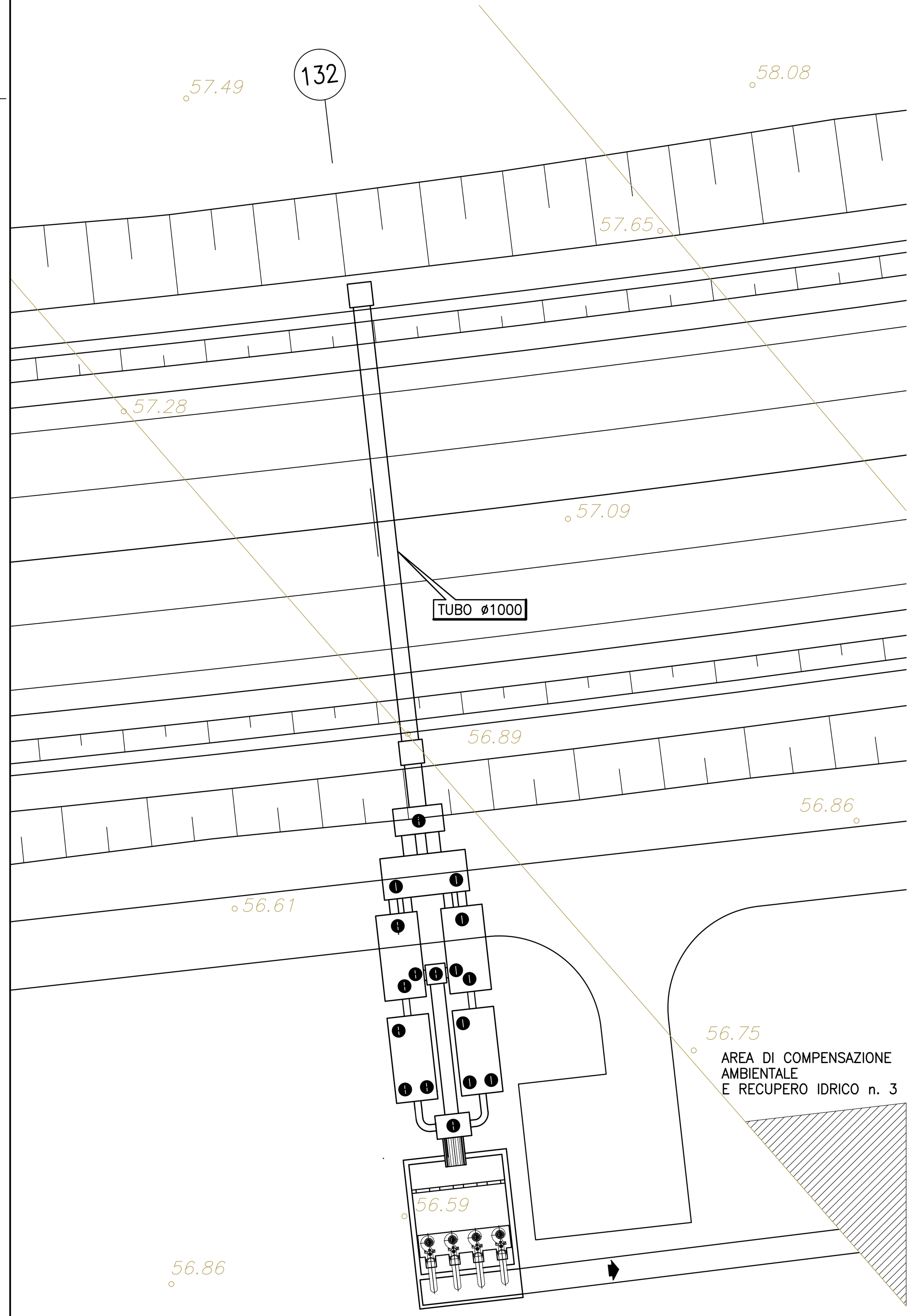

PLANIMETRIA - SCALA 1:250

DISOLEATORE -SEZ 132-

PIANTA - SCALA 1:100

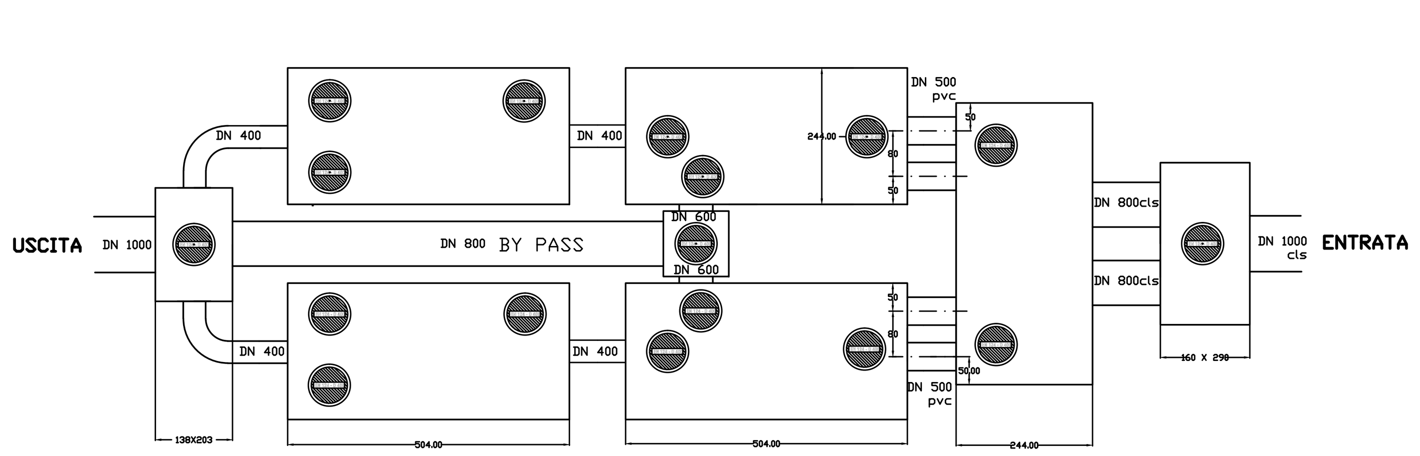

SEZIONE A - A - SCALA 1:100

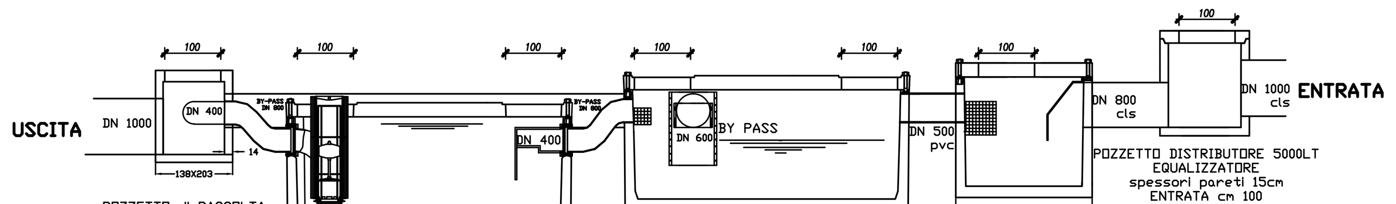

POZZETTO di RACCOLTA E DI CONTROLLO spessore minimo 14 cm 2 ENTRATE DN 40 cm 1 ENTRATA DN 800 1 USCITA DN100 cm

COALISATOR-PR100 x 2 PREFAB. MONOBLOCCO DIN 4281 spessori pareti 15-18cm TRATTATO CON RESINE E.P. ARMATO CONTRO LE INCRINATURE SIST. CHIUSURA AUTOMATICA

SEDIMENTATORE 18.000 LT x 2 PREFAB. MONOBLOCCO spessori pareti 15-18cm TRATTATO CON RESINE E. P. ARMATO CONTRO LE INCRINATURE BY-PASS ACQUE PIOVANE IN ESUBERO

SEDIMENTATORE PRIMARIO 18000LT spessori pareti 15-18cm ENTRATA cm 800 X 2 4 USCITE AI SEDIMENTATORI DN 500 X 2

POZZETTO DISTRIBUTORE 5000LT EQUALIZZATORE spessori pareti 15cm ENTRATA cm 100 2 USCITE AL SED. PRIMARIO DN 80cm

SOLLEVAMENTO -SEZ 132-

PIANTA - SCALA 1:100

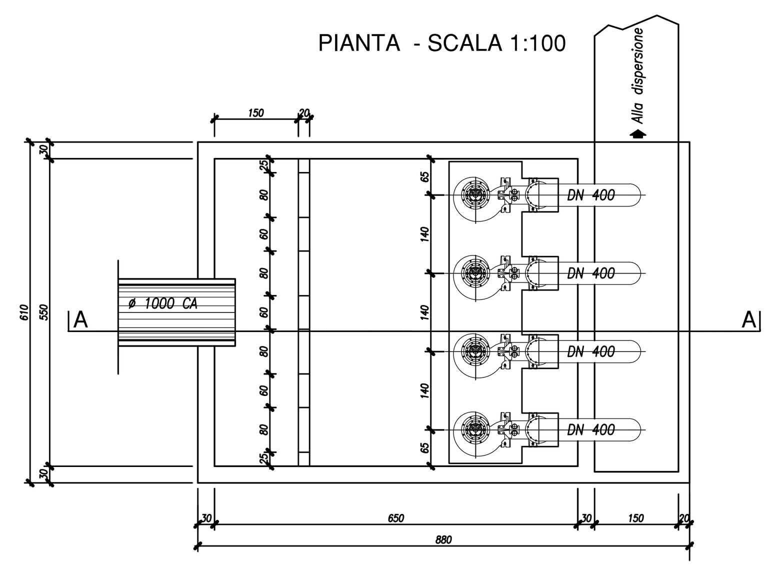

SEZIONE A - A - SCALA 1:100

prevalenza geodetica 5.80 m

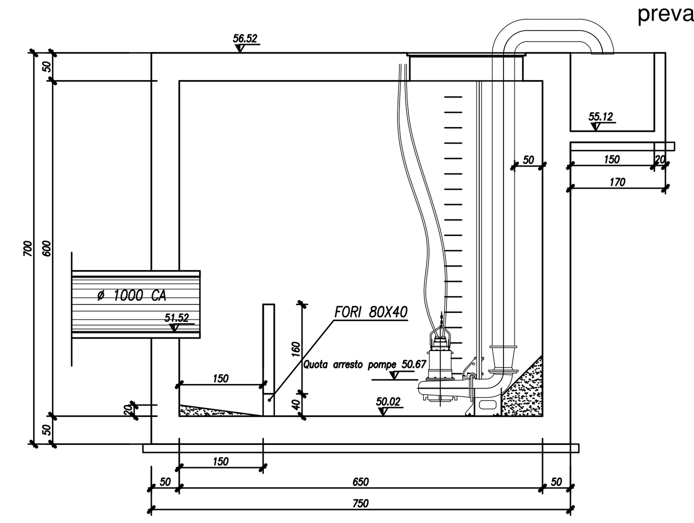

C.U.P. D 21 B 97 00000 000 2

REGIONE AUTONOMA FRIULI VENEZIA GIULIA

DIREZIONE CENTRALE
INFRASTRUTTURE, MOBILITA', PIANIFICAZIONE TERRITORIALE E LAVORI PUBBLICI

SOGGETTO DELEGATARIO: Friuli Venezia Giulia Strade S.p.A.

PROGETTAZIONE: S.p.A. AUTOVIE VENETE
34123 TRIESTE - Via V. Locchi, 19 - tel. 040/3189111
Società soggetta all'attività di direzione e coordinamento da parte di Friulia S.p.A. - Finanziaria Regionale Friuli-Venezia Giulia
CONCESSIONARIA AUTOSTRADE
A4 VENEZIA - TRIESTE
A23 PALMANOVA - UDINE
A28 PORTOGRUARO - CONEGLIANO

COLLEGAMENTO TRA LA S.S. 13 PONTEBBANA E LA A23 TANGENZIALE SUD DI UDINE (II LOTTO)

AGGIORNAMENTO PROGETTO DEFINITIVO dd.14.12.2006

SISTEMAZIONE IDRAULICA
Sistemi di raccolta, allontanamento e trattamento delle acque meteoriche
Sistemi di sollevamento e disoleazione
Asse principale - sez. 132: planimetria, pianta e sezioni
1:250/1:100

TEMATICA M
N. ALLEGATO e SUB.ALL. 03.03 . 0.1

REV.	DATA	DESCRIZIONE	REDATTO	VERIFICATO	APPROVATO
3					
2					
1					
0	30.08.2012	EMISSIONE	MP	NA	EP

COORDINAMENTO E PROGETTAZIONE GENERALE: S.p.A. AUTOVIE VENETE : dott. ing. Edoardo PELLA, dott. ing. Stefano DI SANTOLO

PROGETTAZIONE SPECIALISTICA: Idraulica : dott. ing. Nino APRILIS, dott. ing. Valentina CANCIAN PUTTON

IL CAPO COMMESSA: dott. ing. Edoardo PELLA

IL DIRETTORE DELL'AREA OPERATIVA: dott. ing. Enrico RAZZINI

IL RESPONSABILE UNICO DEL PROCEDIMENTO:

NOME FILE: 1207M0303010.dwg 1207M0303010.plt

DATA PROGETTO: 30.08.2012

CODICE MASTRO 312TN | ANNO 12 | N.PROGETTO 07 | REVISIONE 0