DOCUMENTI DI RIFERIMENTO	N.

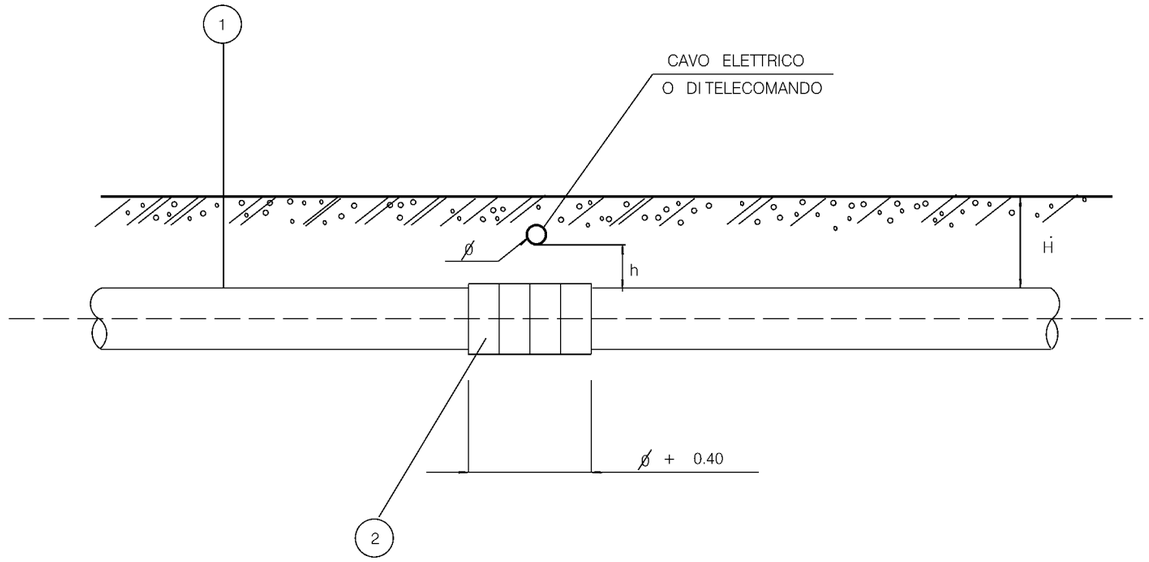

H ≧ 1.50

h ≧ 0.30

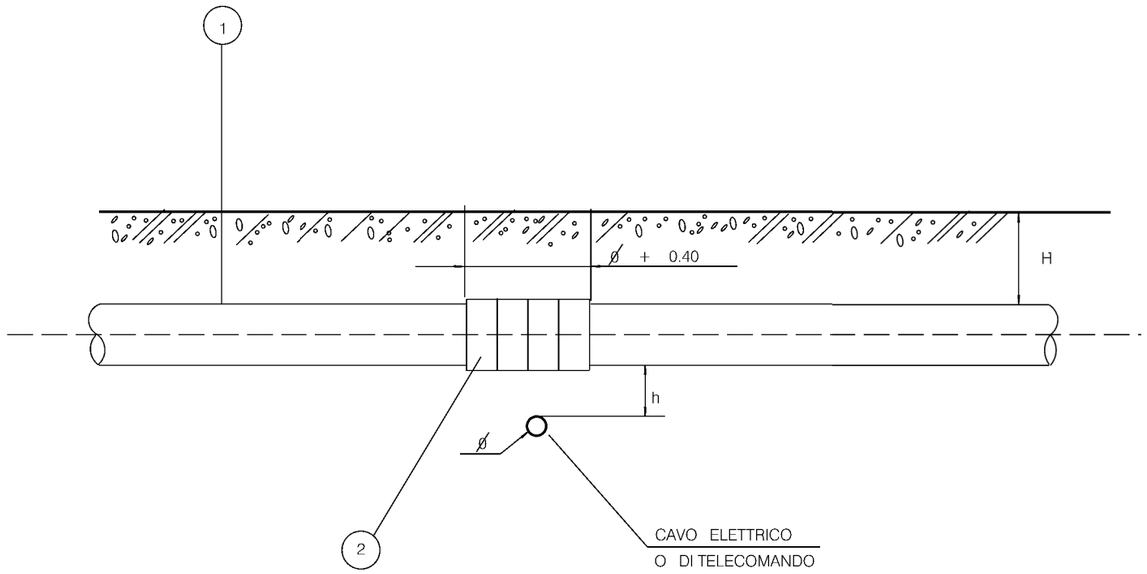

LE MISURE SONO ESPRESSE IN METRI.

LEGENDA

1 CONDOTTA

2 COLLARI DISTANZIATORI ISOLANTI

NOTA PER I CAVI ELETTRICI :

UN EVENTUALE GIUNTO NEL CAVO DOVRA' AVERE UNA DISTANZA MAGGIORE DI 1,00 DALLA PROIEZIONE VERTICALE DEL PUNTO DI INCROCIO.
PER DISTANZA MINORE DI m 1,00 DOVRA' ESSERE MESSA IN OPERA UNA LASTRA METALLICA DELLA LARGHEZZA PARI AL DIAMETRO DELLA CONDOTTA E SPESSORE MINIMO DI mm 8 CON LUNGHEZZA TALE DA SUPERARE IN PROIEZIONE IL GASDOTTO E IL GIUNTO SUL CAVO

NOTA PER I CAVI DI TELECOMUNICAZIONE :

SI DOVRANNO OSSERVARE LE PRESCRIZIONI DELL' ENTE COMPETENTE.

Ing. Francesco Ferrini
2021.12.01 15:28:35
CEO
TECHFEM S.p.A

DOTT. ING. FRANCESCO FERRINI
ORDINE DEGLI INGEGNERI PROV. PESARO-URBINO
ALBO N. A435
Settore abc

Rev.	DATA	DESCRIZIONE	ELABORATO	VERIFICATO	APPROVATO
1	03/09/2021	EMISSIONE PER PERMESSI	M MELETTI	G AIUDI	M BEGINI
0	25/06/2021	EMISSIONE PER COMMENTI	M MELETTI	G AIUDI	M BEGINI

snam

PROGETTISTA techfem
Rif. TFM: 011-PJM16-004-10-DT-D-5323

COMMESSA NR/20048

CODICE TECNICO

Metanodotto:
PROGETTO ISPEZIONABILITÁ TRATTA "CAMERINO - GUBBIO" E RIFACIMENTO "4103384 - DERIV. PER GUALDO TADINO DN 150 (6"), MOP 70 bar"

DIS. N. ST-D-00323

REVISIONE 1

ATTRAVERSAMENTO TIPO DI CAVI ELETTRICI O DI TELECOMUNICAZIONE PRIVI DI CONTENITORE

FG 1 DI 1

SCALA NTS