SEZIONE 1-1

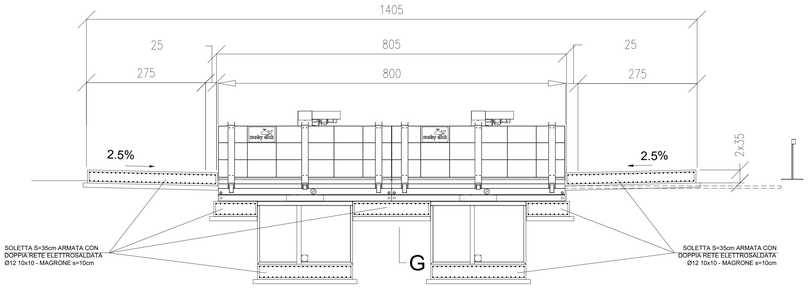

SEZIONE 3-3

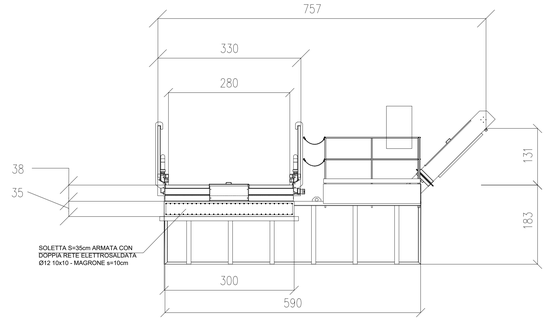

PIANTA

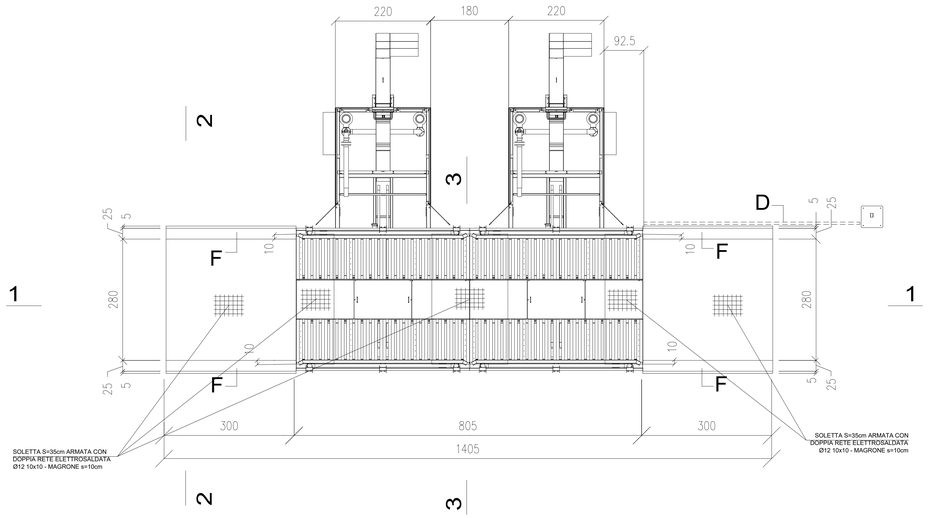

SEZIONE 2-2

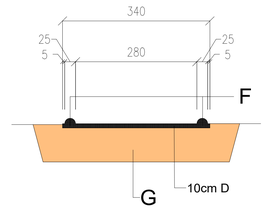

MATERIALI	
FONDAZIONI E MURI IN CEMENTO ARMATO	
Cemento Portland EN 197-1	CEM I 32.5 R o N
Classe di resistenza:	C25/30
Rapporto A/C:	max 0.50
Dimensione max inerti:	30 mm
Classe di consistenza:	S2 - S3
MAGRONE	C12/15
Classi di esposizione / copriferri:	
Contro terra	
se casserata:	XC2 / c=40 $^{+30}_{+10}$ mm
se contro parete scavo:	XC2 / c=60 $^{+30}_{+10}$ mm
Ogni altra superficie:	XC2 / c=30 $^{+30}_{+10}$ mm
ACCIAIO	
B450C Controllato in stabilimento	
S275 Per carpenteria metallica	

Part. Armatura Platea (1 : 50)

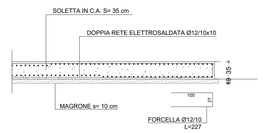

N.B: MISURE DA CONTROLLARE IN CANTIERE CON I COSTRUTTIVI DEL FORNITORE

PIANTA

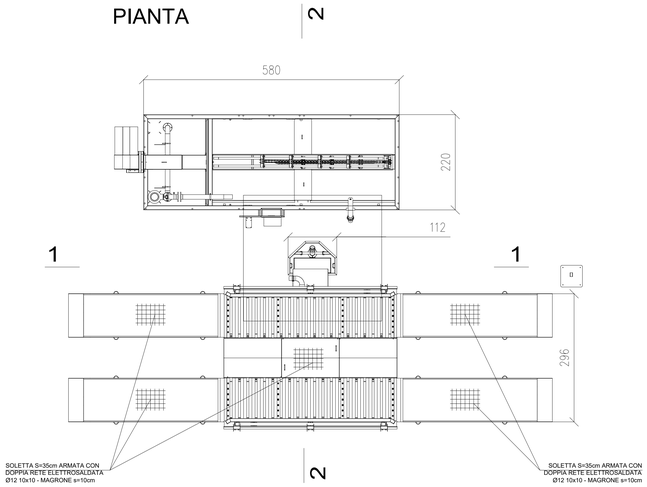

SEZIONE 1-1

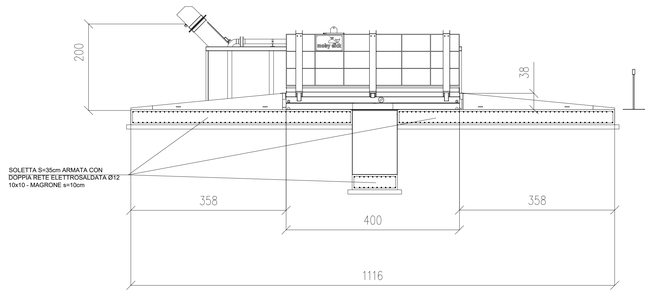

SEZIONE 2-2

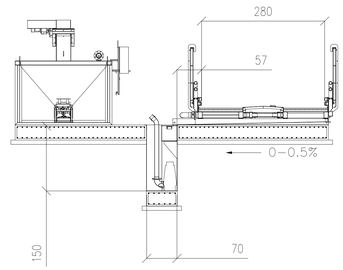

COMMITTENTE:

RFI RETE FERROVIARIA ITALIANA GRUPPO FERROVIE DELLO STATO

ALTA SORVEGLIANZA:

ITALFERR GRUPPO FERROVIE DELLO STATO

GENERAL CONTRACTOR:

Consorzio IricAV Due

INFRASTRUTTURE FERROVIARIE STRATEGICHE DEFINITE DALLA LEGGE OBIETTIVO N. 443/01

LINEA A.V. /A.C. TORINO–VENEZIA Tratta VERONA–PADOVA
Lotto funzionale Verona–Bivio Vicenza

PROGETTO ESECUTIVO

DISEGNO

CANTIERIZZAZIONE

CANTIERE OPERATIVO MONTECCHIO – CO 4.5

Lavaggio gomme – Pianta, Sezioni e Particolari

GENERAL CONTRACTOR		DIRETTORE LAVORI	SCALA :
IL DIRETTORE TECNICO INGEGNERE INTEGRATORE Ing. Giuseppe MALAVENDA Ordine degli Ingegneri di Padova n. 3257 Data: 04-05-2021	Consorzio Iricav Due Ing. Paolo CARMONA Data: 04-05-2021	Validò per costruzione Data: 04-05-2021	1:50

COMMESSA	LOTTO	FASE	ENTE	TIPO DOC.	OPERA/DISCIPLINA	PROGR.	REV.	FOGLIO
IN17	10	E	12	AB	CA1403	001	A	001 ÷ 001

Consorzio IricAV Due	VISTO CONSORZIO IRICAV DUE	
	Firma	Data
	Ing. Luca MARCHESI	03-05-2021

Progettazione :

Rev.	Descrizione	Redatto	Data	Verificato	Data	Approvato	Data	IL PROGETTISTA
A	EMISSIONE	CALIARO	30/04/2021	POLI	30/04/2021	MALAVENDA	30/04/2021	Data: 30-04-2021
B								
C								

CIG. 8377957CD1	CUP: J41E91000000009	File: IN17I0D12ABCA1403001A.DWG
		Cod. origine: code

Progetto cofinanziato dalla Unione Europea

Scala di plot:

TUTTI I DIRITTI DEL PRESENTE DOCUMENTO SONO RISERVATI: LA PRODUZIONE ANCHE PARZIALE È VIETATA