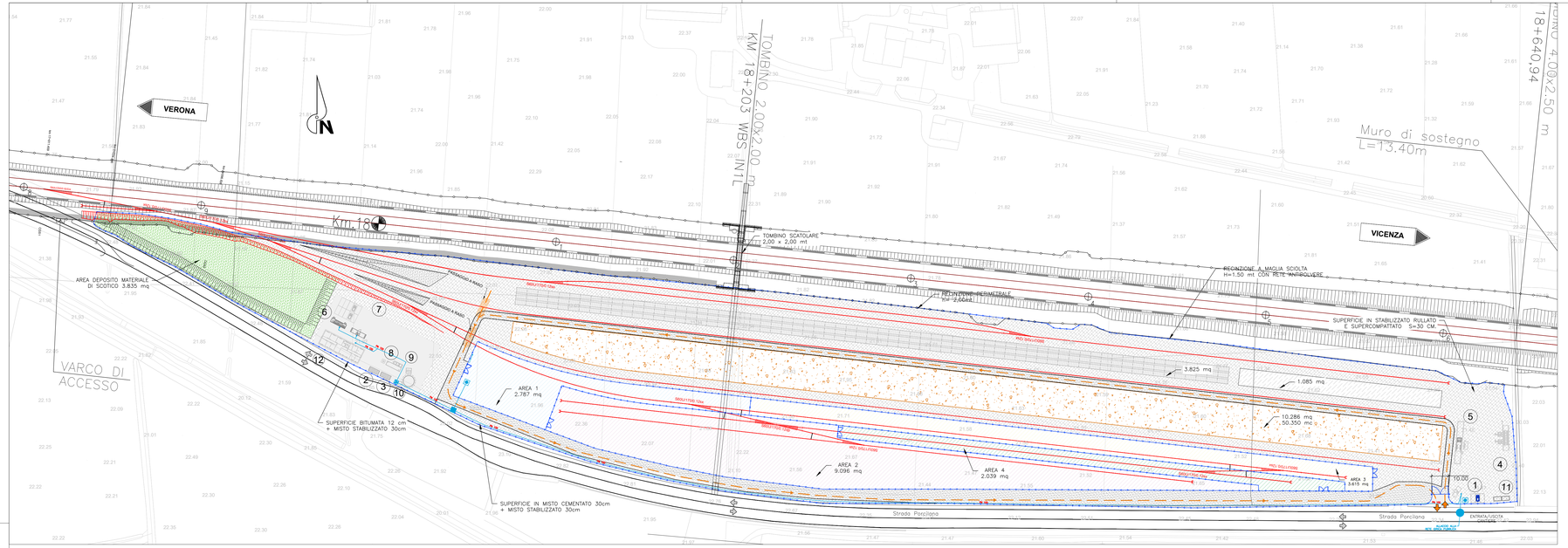

LEGENDA PREFABBRICATI

1	GUARDIANIA
2	CABINA ENEL
3	GRUPPI ELETTROGENI
4	LAVAGGIO GOMME
5	PESA A PONTE
6	SERVIZI IGIENICI
7	PRIMO SOCCORSO
8	VASCA PRIMA PIOGGIA
9	SERBATOIO ACCUMULO ACQUA INDUSTRIALE 100mc
10	POZZO (eventuale/soluzione alternativa da valutarsi)
11	PUNTO DI CONSEGNA ENEL
12	UFFICI
13	FOSSA IMHOFF

LEGENDA

- Strada Asfaltata
- Superficie permeabile
- Superficie in mistocementato
- Area verde
- Duna
- Area riservata al deposito traverse
- Area riservata al deposito ballast
- Area riservata alle tecnologie
- Area riservata alle tecnologie
- Area riservata alle tecnologie
- Area riservata alle tecnologie
- Deposito materiale armamento
- Entrata/Uscita Cantiere
- Percorso Mezzi
- Entrata/Uscita Mezzi di Cantiere

LEGENDA

- RETE IDROPOTABILE PRINCIPALE DI DISTRIBUZIONE PEAD PN10
- ALLACCIO UTENZA IDROPOTABILE
- POZZETTO CON VALVOLE DI SEZIONAMENTO/DIRAMAZIONE DI UTENZA/ISPEZIONE
- CONTATORE DI UTENZA
- CENTRALE DI ACCUMULO E RILANCIO 3000 lt

N.B.-VERIFICARE GLI ALLACCI CON I COSTRUTTIVI FORNITI DAL PREFABBRICATORE

PARTICOLARE ALLACCIAMENTO ALL'UTENZA

RETE IDROPOTABILE

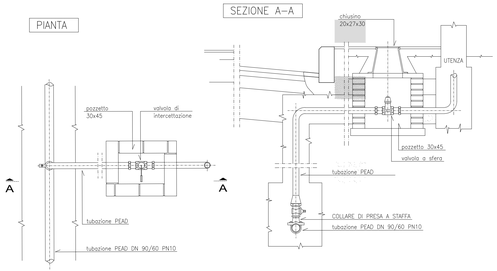

PARTICOLARE POZZETTO CON VALVOLA DI SEZIONAMENTO

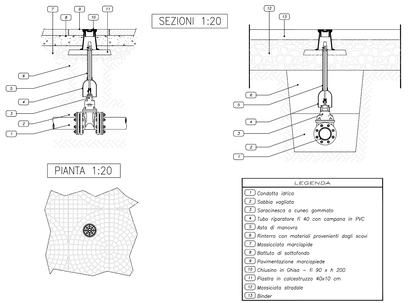

SEZIONE TIPO SU STRADA BITUMATA 1:10

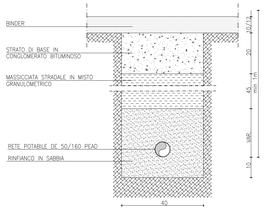

SCHEMA ACCUMULO E AUTOCLAVE UTENZE POTABILI

RETE IDROPOTABILE

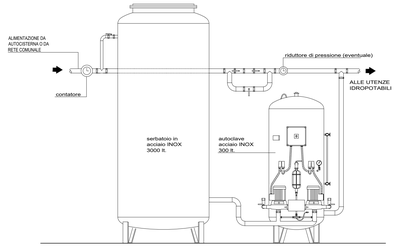

COMMITTENTE:

RFI RETE FERROVIARIA ITALIANA
GRUPPO FERROVIE DELLO STATO

ALTA SORVEGLIANZA:

ITALFERR
GRUPPO FERROVIE DELLO STATO

GENERAL CONTRACTOR: Consorzio IricaW Due

INFRASTRUTTURE FERROVIARIE STRATEGICHE DEFINITE DALLA LEGGE OBIETTIVO N. 443/01

LINEA A.V. /A.C. TORINO-VENEZIA Tratta VERONA-PADOVA
Lotto funzionale Verona-Bivio Vicenza

PROGETTO ESECUTIVO

DISEGNO

CANTIERIZZAZIONE

CANTIERE ARMAMENTO/TECNOLOGICO SAN BONIFACIO EST - CT 2

PLANIMETRIA RETE ACQUA POTABILE E PARTICOLARI COSTRUTTIVI

GENERAL CONTRACTOR	DIRETTORE LAVORI	SCALA :
Consorzio Iricav Due Ing. Paolo CARINCI Data: 04-07-2021	Visto per costruzione Data: 04-07-2021	VARIE

Data: 04-07-2021

COMMESSA	LOTTO	FASE	ENTE	TIPO DOC.	OPERA/DISCIPLINA	PROGR.	REV.	FOGLIO
IN17	10	E	12	AZ	CA1800	004	A	001 di 001

Consorzio IricaW Due

VISTO CONSORZIO IRICAV DUE
Firma: ing. Luca FANTOZZI
Data: 03-07-2021

Progettazione :

Rev.	Descrizione	Redatto	Data	Verificato	Data	Approvato	Data	IL PROGETTISTA
A	EMISSIONE	CICONZ.	30/06/2021	POLI	30/06/2021	MANTEGA	30/06/2021	N. 4289
B								Data: 30-06-2021
C								

CIG. 8377957CD1	CUP. J41E91000000009
File: IN1710E0ZCA1800004A.DWG	
Cod. origine: CCOCI	

Progetto cofinanziato dalla Unione Europea

Scala di plot:

TUTTI I DIRITTI DEL PRESENTE DOCUMENTO SONO RISERVATI. LA PRODUZIONE ANCHE PARZIALE È VIETATA.